Ве молиме, најнапред прочитајте го ова упатство за употреба!

Почитуван кориснику,

Ви благодариме што го избравте овој производ од марката Beko. Се надеваме дека добро ќе Ви користи овој апарат, кој е произведен со висок квалитет и според најнова технологија. Ве молиме внимателно да го прочитате целото упатство за употреба и другата приложена документација пред да го користите апаратот и чувајте ги во случај да Ви затребаат. Ако го дадете апаратот некому, дајте му го и упатството за употреба. Земете ги предвид сите предупредувања и информации што се дадени во упатството за употреба.

Објаснување на симболи

Во различни делови од ова упатство се користат следниве симболи:

Важни информации или корисни совети во врска со користењето на апаратот.

ОПАСНОСТ: Ова предупредување е за опасни ситуации во однос на живот и имот.

ПРЕДУПРЕДУВАЊЕ: Ова предупредување укажува на потенцијално опасни ситуации.

ВНИМАНИЕ: Ова предупредување укажува на потенцијал за материјална штета.

Материјалите се погодни за контакт со храна

1 Важни упатства за безбедноста и околината

Овој дел ги вклучува безбедносните упатства што ќе помогнат да се обезбеди заштита од ризици од лична повреда и материјална загуба. Ако не ги следите овие упатства, гаранцијата нема да важи.

1.1 Опасност од електрична струја

Опасност по живот од електрична струја!
Контактот со жици или составни делови под напон може да доведе до сериозни повреди или дури и смрт!
Внимавајте на следните безбедносни мерки за да избегнете електричен шок:

- Не ја користете машината за кафе ако приклучниот кабел или приклучокот за струја се оштетени.
- Пред повторно да ја користите машината за кафе, мрежниот кабел мора да го замени квалификуван електричар.
- Не отворајте го куќиштето на машината за кафе. Опасност од електричен удар ако се допре доводот на струја и/или се смени електричната и механичката конфигурација.

1.2 Опасност од изгореници

Делови од машината за кафе може да станат многу жешки за време на работата! Пијалоците што се испуштаат и пареата што излегува се многу топли!
Почитувајте ги следните безбедносни мерки за да избегнете да се изгорите/попарите себеси и/или другите:

- Не допирајте ниту еден од металните навлаки на двата млазници за кафе.
- Избегнувајте директен контакт на кожата со пареата што излегува или топла вода за плакнење, чистење и отстранување бигор.

1.3 Основни безбедносни мерки за претпазливост

Внимавајте на следните безбедносни мерки за да обезбедите безбедно ракување со машината за кафе:

- Никогаш не си играјте со материјалот од амбалажата. Ризик од задушување.
- Проверете ја машината за кафе за видливи знаци на оштетување пред употреба. Не користете оштетена машина за кафе.
- Ако кабелот за напојување е оштетен, тој мора да го замени производителот или неговиот застапник или слично квалификувано лице за да се избегне опасност.
- Поправките на машината за кафе мора да ги врши само овластен специјалист или службата за корисници. Неовластени поправки може да доведат до значителна опасност за корисникот. Тие исто така ќе ја поништат гаранцијата.
- Поправките на машината за кафе за време на гарантниот период можат да се вршат само во сервисни центри овластени од производителот, во спротивно гаранцијата ќе стане неважечка во случај на последователно оштетување.
- Неисправните делови може да се заменат само со оригинални резервни делови. Само оригиналните резервни делови гарантираат дека се исполнети безбедносните барања.
- Апаратите може да ги користат лица со намалени физички, сетилни или ментални способности или не се доволно искусни и упатени, но само ако се под нечиј надзор или ако се запознаени со упатствата во врска со безбедното користење на апаратот и ако ги разбираат опасностите што се вклучени притоа.
- Овој апарат може да го користат деца на возраст од 8 години па нагоре, доколку им се дадени надзор или инструкции за користење на апаратот на безбеден начин и доколку ги разберат вклучените опасности. Чистењето и одржувањето од страна на корисникот не смеат да го вршат деца освен ако се на возраст над 8 години и под надзор. Чувајте го апаратот и неговиот кабел подалеку од дофат на деца помали од 8 години.
- Деца не смеат да си играат со апаратот.
- Овој уред е наменет за употреба во домаќинството или на места како што се:

-чајни кујни за вработените во продавници, канцеларии и други работни средини,
-фарми;
-за посетителите во хотели, мотели и во други објекти за сместување;
-пансиони и слични средини.

- Заштитете ја машината за кафе од влијанија на временските услови како дожд, мраз и директна сончева светлина. Не ја користете машината за кафе надвор.
- Апаратот не смее да се потопува во вода.
- Не ја чистете машината за кафе или додатоците во машина за миење садови.
- Не ставајте други течности освен вода и не ставајте храна во резервоарот за вода.
- Не го полнете резервоарот за вода над ознаката за максимум (долниот раб на дупката за полнење) (1,1 литар).
- Работете со машината само кога се поставени садот за отпад, подлогата за цедење и решетката за чаши.
- Не го влечете кабелот за да го извадите приклучокот од штекерот и не допирајте со влажни раце.
- Не ја држете машината за кафе за мрежниот кабел.
- Чувајте го апаратот и неговиот кабел подалеку од дофат на деца помали од 8 години.
- Пред да го извадите резервоарот за вода за да го наполните или испразните, секогаш исклучувајте ја машината.
- Секогаш поставувајте го уредот на рамна, стабилна работна површина отпорна на топлина.
- Пред да се цеди кафето, портафилтерот мора да биде свртен надесно колку што е можно поцврсто за да се спречи портафилтерот да се олабави поради висок притисок.
- Сериозни повреди може да настанат како резултат на погрешна употреба. За заштита од пожар, струен удар или лична повреда, не ги потопувајте кабелот, електричните приклучоци, грејната основа во вода или други течности. Не ракувајте со ниеден апарат со оштетен кабел или приклучок, откако апаратот не функционира или бил паднат или оштетен на кој било начин. Контактирајте со производителот или неговата служба за корисници.
- Површината на грејниот елемент е изложена на преостаната топлина по употребата, не допирајте ја топлата површина, користете ја рачката или копчето. Секогаш држете ги рацете надвор од садот и машината додека ги користите, а потоа за да го намалите ризикот од повреди.
- Машината за кафе не смее да се става во креденец додека се користи.
- Чистење: Не ја ставајте машината во вода или други течности. Чистете го куќиштето само со сунѓер/крпа натопена во топла вода со сапуница. Не користете груби, абразивни средства за чистење. Погледнете ги деталните упатства за чистење во поглавје 6.
- Површината на грејниот елемент е подложна на преостаната топлина по употребата.

1.4 Намена

Рачната машина за еспресо на Beko е наменета за употреба во домот и слични намени, на пример во кујните за персоналот, продавниците, канцелариите и слични области или за посетителите во хотели за ноќевање со појадок, хотели, мотели и други капацитети за сместување. Оваа машина за кафе не е наменета за комерцијална употреба. Машината е наменета само за подготовка на кафе и загревање млеко и вода. Секоја друга употреба различна од претходно наведената се смета за неправилна употреба.

Опасност од неправилна употреба!

Доколку не се користи за намената или се користи на кој било друг начин, машината за кафе може да биде или да стане извор на опасност.

- Затоа машината за кафе смее да се користи само за нејзината намена.
- Погледнете ги постапките опишани во ова упатство за упатство за употреба.

1 Важни упатства за безбедноста и околината

Нема да бидат прифатени какви било барања за штета или повреда како резултат на употреба на машината за кафе за друго освен за нејзината намена.
Ризикот мора да го сноси исклучиво сопственикот на машината.

1.5 Ограничување на одговорноста

Сите технички информации, податоци и упатства за инсталација, работа и одржување на машината за кафе содржани во овие упатства за работа ја претставуваат моменталната состојба во моментот на печатење и се засноваат на најдоброто можно знаење стекнато со искуство и практично знаење.
Не може да се извлечат тврдења од информациите, сликите и описите во ова упатство за употреба.
Производителот не презема никаква одговорност за оштетување или повреда како резултат на непридржување кон упатството за употреба, употреба за друго освен намената, непрофесионални поправки, неовластени измени или употреба на неодобрени резервни делови.

1.6 Согласност со Директивата за отпадна електрична и електронска опрема (OEEO) и фрлање на отпадниот производ:

Овој производ е во согласност со Директивата на ЕУ за отпадна електрична и електронска опрема (2012/19/EU). Овој производ има симбол што означува дека спаѓа во категоријата на отпадна електрична и електронска опрема (OEEO).



Овој симбол покажува дека производот не смее да се фрла заедно со друг отпад од домаќинството на крајот од неговиот век на траење. Користениот уред мора да се врати во официјален собирен пункт за рециклирање на електрични и електронски уреди. За да ги најдете овие собирни пунктови, контактирајте со локалната власт или продавачот каде што е купен производот. Секое домаќинство игра важна улога во обновување и рециклирање стари апарати. Соодветното фрлање на користениот апарат помага да се спречат потенцијалните негативни последици по околината и по човечкото здравје.

1.7 Усогласеност со Директивата за рестрикција на опасни супстанци (RoHS)

Производот што го купивте е во согласност со Директивата RoHS на ЕУ (2011/65/EU). Не ги содржи штетните или забранети материјали наведени во Директивата.

1.8 Информации за пакувањето



Материјалите од амбалажата на овој производ се произведени од материјали што може да се рециклираат во склад со државните прописи за заштита на околината. Не ги фрлајте материјалите од амбалажата заедно со отпадот од домаќинството или со друг отпад. Однесете ги во пунктот за собирање материјали од амбалажа одреден од локалните надлежни органи.

2 Преглед и контролна табла

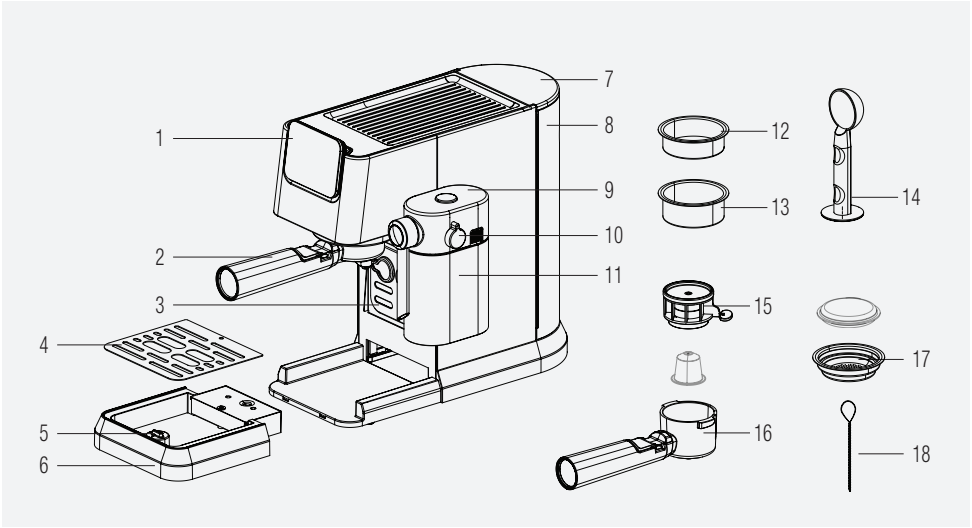

1. Контролна табла
2. Портафилтер
3. Држач за чаша
4. Решетка за цедење
5. Пловак
6. Подлога за цедење
7. Капак на резервоарот за вода
8. Резервоар за вода
9. Капак на садот за млеко
10. Копче за приспособување на пената од млеко
11. Сад за млеко
12. Корпа за единечно еспресо
13. Корпа за дупло еспресо
14. Лажичка за кафе
15. Пробивач на капсули
16. Портафилтер за капсули
17. Корпа за капсули
18. Игла за чистење

2.1 Контролна табла

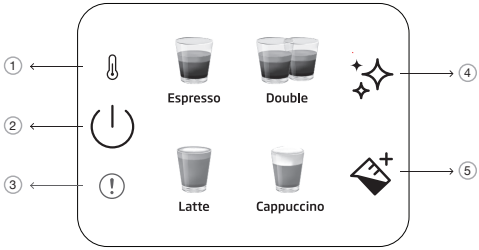

1		Индикатор за загревање
2		Копче за вклучување/ исклучуување и откажување
3		Општа грешка
4		Копче за чистење и отстранување бигор
5		Копче за млеко

Сите декларирани вредности на производот и на испечатените летоци се земаат по лабораториските мерења извршени според соодветните стандарди. Овие вредности може да се разликуваат по употреба и услови на околината.

3 Технички податоци

Напојување: 220-240 V~, 50-60 Hz

Моќност: 1376 - 1628 W
Го задржуваме правото да вршиме промени во техничките карактеристики и во дизајнот.

Сите декларирани вредности на производот и на испечатените летоци се добиени од лабораториски мерења извршени според соодветните стандарди. Овие вредности може да се разликуваат во зависност од употребата и условите на околината.

Димензии на производот:

20.5 см (ширина) x 30,8 см (висина) x 42,3 см (длабочина)

[Ширина без чашата за млеко 14,4 cm

Длабочина без портафилтерот: 32,5 см]

Тежина: 4,35kg

Должина на кабел: >90 cm

Капацитет на корпите

Единечно: 10g

Дупло: 17g

Капацитет на подлогата за цедење: До 0,2 л

Капацитет на резервоарот за вода: 1.1±5% л

Време на претходно загревање на машината: <55c

Количина кафе *(стандардни поставки):

Еспресо: 30-55 мл

Дупло: 65-95 мл

Лате: 170-280 мл млеко, 30-55 мл кафе

Капучино: 114-190 мл млеко, 30-55 мл кафе

*Количините може да варираат врз основа на различна употреба на капсули.

Ова копче „✨“ ќе светне портокалово кога на машината ѝ треба отстранување бигор.

Доколку NTC не е поврзан на таблата за напојување, во тој момент ќе биде вклучена црвената сијаличка на индикаторот за грешка и нема да има одговор ако се притисне кое било копче.

4 Подготовка

4.1 Прва употреба

Отстранете ги сите заштитни фолии, налепници и кој било друг материјал на амбалажата од апаратот.

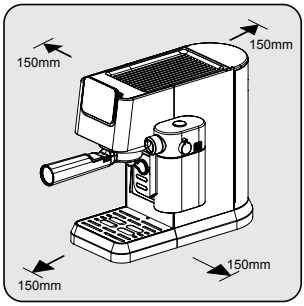

Изберете сигурна и стабилна површина со лесно достапно напојување и обезбедете го минималното растојание од страните на машините.

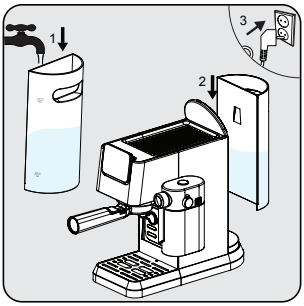

Наполнете го резервоарот за вода со свежа, ладна, чиста вода барем до ознаката MIN, а најмногу до ознаката MAX. (Не додавајте топла вода)
Потоа вметнете го резервоарот на машината, а другиот крај на кабелот за напојување во ѕиден штекер со соодветен напон за напојување.

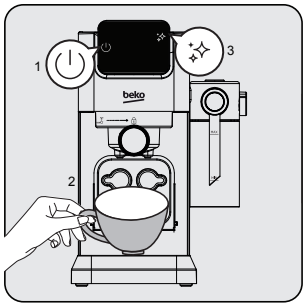

Ќе светне копчето за вклучување/исклучување „⏻" на контролната табла. Притиснете го тоа копче за да ја вклучите машината. Ставете шолја веднаш под главата за цедење кафе и притиснете го копчето за чистење „✧". Машината ќе испушти звучен сигнал и ќе почне да се чисти. Откако ќе заврши, машината ќе биде подготвена за употреба.

4 Подготовка

4.2 Цедење обично / двојно еспресо

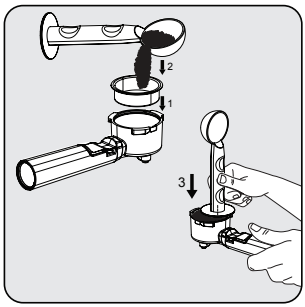

Ставете ја корпата за единечно или дупло еспресо во држачот за филтер. Наполнете го свежо меленото кафе во прав во филтерот со мерна лажица (приближно 8-15 гр) и користете ја лажицата за да го израмните вишокот. Со крајот на лажицата за натапкување нанесете околу 15 гр за рамномерно и цврсто да го натапкате прашокот надолу.

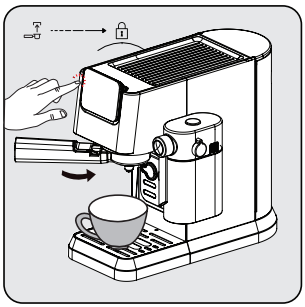

Ставете го портафилтерот под излезот за кафе. Порамнете го со симболот за отклучување, повлечете го во жлебот и полека вртете го надесно до симболот за заклучување.
- Ставете шолја за кафе веднаш под излезот за кафе.
- Притиснете го копчето за единечно или дупло и ќе се огласи звучен сигнал.
- Избраното кафе ќе почне да трепка и ќе започне подготовката на пијалакот.

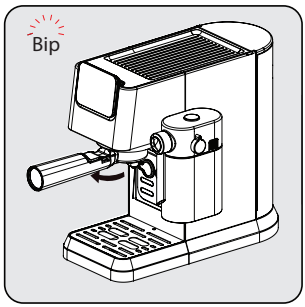

Откако ќе заврши варењето кафе, машината ќе испушти звучен сигнал и ќе влезе во режим на мирување. Отстранете го портафилтерот во насока на стрелките на часовникот. Исчистете го портафилтерот и исушете го по секоја употреба.

- Почекајте 5 секунди по цедењето на кафето и потоа извадете го филтерот. Ова ќе помогне лесно да се отстрани подвижниот филтер.
- Кафето во прав не може да се користи по цедењето.
- Користете го продолжувањето на рачката за да ги исфрлите остатоците од кафе додека ја држите корпата на место.
- За да се осигурате дека еспресото ќе остане на оптимална температура, препорачуваме претходно да ги загреете шолјите.
- За да го извлечете максималниот вкус од зрната кафе, препорачуваме да користите цели зрна кафе што се свежо мелени секој пат кога се подготвува еспресо.
- Покрај употребеното кафе, користењето свежа ладна вода без хлор, мириси и други нечистотии ќе помогне да се обезбеди совршено еспресо.
- Чувајте го талогот од еспресо во херметички затворен сад и на ладно и суво место за да го задржите вкусот. Меленото кафе не треба да се чува долго време бидејќи вкусот ќе се намали.

4 Подготовка

4.3 Подготовка на капучино и лате

Капучино или лате се комбинации од една шолја еспресо со различни количини топло млеко и пена од млеко.

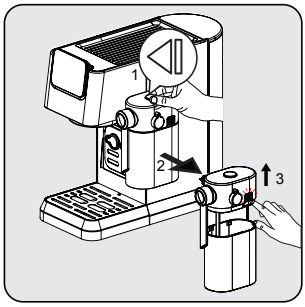

Држејќи го садот за млеко со едната рака, притиснете го копчето на горниот дел од капакот на садот за млеко за да го извадите садот за млеко надесно. Отстранете го капакот од садот за млеко со притискање на копчето за ослободување на десната страна од телото на капакот.

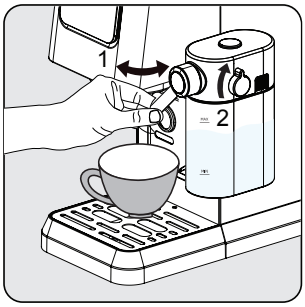

Додајте млеко во садот за млеко. Млекото секогаш треба да биде под ознаката за максимум. Препорачаната температура за млекото е 4-8 ° C (~ 40-46 ° F). Ставете го капакот на садот за млеко и прикачете го садот за млеко на апаратот, тој мора звучно да кликне на место. Проверете дали садот за млеко се вклопува правилно. Приспособете го аголот на излезот за пена од млеко над чашата. Приспособете ја густината на пената од млеко со помош на копчето како што претпочитате.

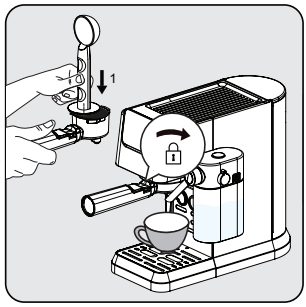

Вметнете ја единечната корпа во портафилтерот. Наполнете го филтерот со ситно мелено еспресо во прав (приближно 8-15 гр). Притиснете го еспресото во прав надолу со рамната страна на кафената лажица. Ставете го портафилтерот под излезот за кафе. Порамнете го со симболот за отклучување, повлечете го во жлебот и полека вртете го надесно до симболот за заклучување.

Оваа машина му овозможува на корисникот да го постави соодносот на пената со вртење на копчето од Max на Min за да ужива во посакуваната пена. Предложената поставка за лате е мин-средина, а за капучино е средно макс. Приспособете ја густината на пената од млеко како што претпочитате.

4 Подготовка

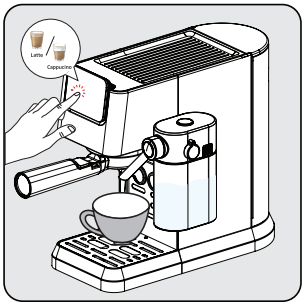

Притиснете го копчето „капучино или лате“, а потоа се ќе се огласи звучен сигнал. Копчето на избраниот пијалак ќе почне да трепка и ќе започне подготовката.

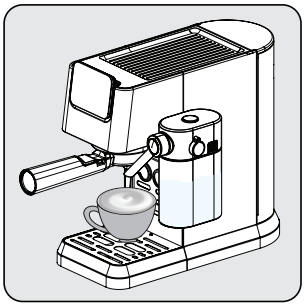

Пумпата работи наизменично како што пената од млеко прво ќе влезе во чашата. Откако ќе се подготви пената од млеко, уредот автоматски ќе започне да го вари кафето.

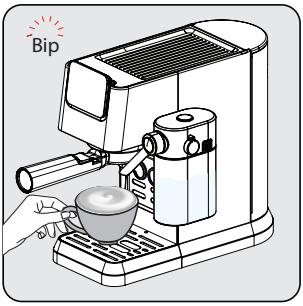

Кога уредот ќе се озвучи еднаш, пијалаците се подготвени, уживајте!
- Машината ќе се врати во режим на мирување.

4.4 Подготовување / Додавање млечна пена

Наполнете го садот за млеко и наместете го копчето во позиција. Притиснете го копчето за пена од млеко „ “. Машината автоматски ќе започне да дава млеко (90-140 мл). Откако ќе заврши, машината ќе се врати во фаза на мирување.

Секогаш проверувајте дали садот за млеко е правилно поставена. Ако не е добро поставен; копчињата за капучино, лате и пена од млеко ќе се изгаснат, а функциите нема да бидат достапни. Звучникот ќе се огласи со 3 сигнали за да го покаже ова.

Отстранувањето на садот за млеко нема никакво влијание врз цедењето кафе, може да се користат програми за единечно/двојно еспресо.

4.5 Приспособување на висината за различна големина чаши

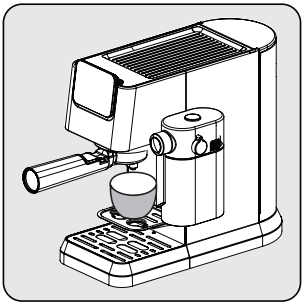

За помали шолји, може да се користи подлогата за чаши (3).

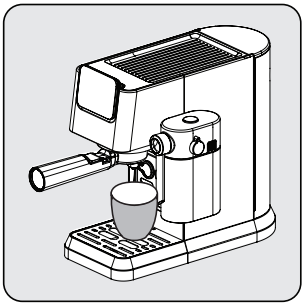

За шолји со просечна големина, ставете ја шолјата над подлогата за цедење (6) во нормално вметната положба.

Доколку подлогата за цедење е отстранета за поголеми чаши, треба да се врати назад на машината веднаш откако ќе заврши подготовката на пијалакот. Доколку подлогата за цедење не се врати назад по подготовката на пијалакот, поради внатрешно ослободување на системот, водата може да дојде до основата и ќе треба рачно да исчистите со сува крпа.

5 Ракување и употреба

5.1 Употреба на капсулите

Кафето во капсула може да се користи покрај кафето во прав со користење на додатоците за капсули. Производот е погоден само за оригинални капсули од типот Nespresso.

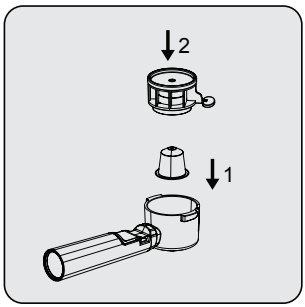

Капсулата треба да се стави внатре во портафилтерот за капсули. Потоа ставете го пробивачот на капсули на капсулата внатре во портафилтерот. Погрижете се да го вметнете до крај.

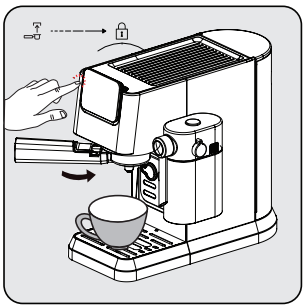

По ова, исто како и за кафето во прав, ставете го портафилтерот на уредот и свртете надесно за да се заклучи.
Притиснете го пијалакот по Ваш избор за да го подготвите кафето. Доколку сакате да изберете пијалак со млеко, проверете дали е наполнет садот за млеко.

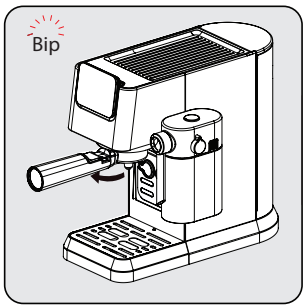

Откако ќе завршите, извадете го пробивачот на капсули. Преостанатата капсула ќе остане во внатре во портафилтерот. Без да ја допрете капсулата, можете да ја фрлите со држење на рачката на портафилтерот.

Капсулата не може да се користи по цедењето.

Не го мијте портафилтерот во машина за миење садови.

Не ја ставајте раката директно внатре во држачот за капсули за да избегнете рани од бодење.

Проверете дали сите додатоци и портафилтерот се исчистени пред следната употреба за да се обезбедат најдобри перформанси.

5 Ракување и употреба

5.2 E.S.E. мешунки со кафе (еспресо што лесно се сервира) Употреба на мешунки со кафе

Покрај опциите за кафе во прав и во капсула, мешунките „Easy-Serve-Espresso" исто така може да се користат за подготовка на Вашите пијалаци.

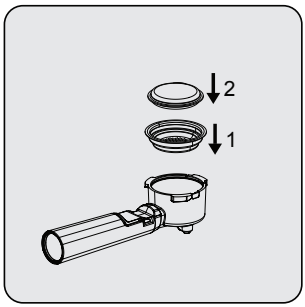

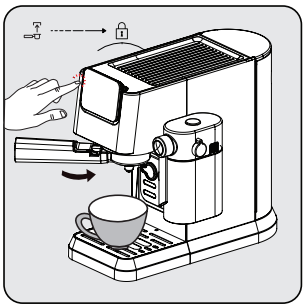

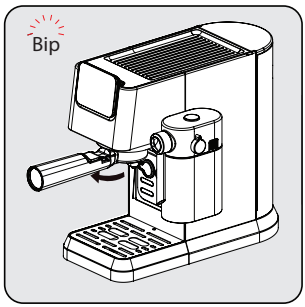

Корпата за мешунки со кафе треба да се стави внатре во главниот портафилтер. Мешунката со кафе треба да се стави внатре во корпата за мешунки со кафе.

Поставете го портафилтерот на уредот и завртете надесно за да се заклучи.
Притиснете го пијалакот по Ваш избор за да го подготвите кафето. Доколку сакате да изберете пијалак со млеко, проверете дали е наполнет садот за млеко.

Откако ќе завршите, отстранете го портафилтерот за да ја отстраните преостанатата мешунка со кафе. Можете да ја користите малата рачка на портафилтерот на место додека ја фрлате преостанатата мешунка со кафе.

Мешунката со кафе не може да се користи по цедењето.

5.3 Приспособување на количината на кафето / млекото

Поставување количина за единечно и дупло еспресо

1. Изберете ја функцијата што треба да се репрограмира. Притиснете го соодветното копче (единечно или дупло еспресо) и држете го притиснато. Ќе слушнете еден звучен сигнал. [количина за единечно/двојно еспресо што може да се програмира (мин.: 30/60 мл, макс: 50/100 мл)]
2. Отпуштете го копчето само откако ќе ја помине саканата количина кафе. Ќе слушнете два звучни сигнали. Оваа количина сега ќе се зачува во соодветната функција.

Поставување количина за лате, капучино и пена од млеко

1. Изберете ја функцијата што треба да се репрограмира. Притиснете го соодветното копче (капучино, лате или млеко) и држете го притиснато. Ќе слушнете еден звучен сигнал. (Најкраткото време на варење млеко е 10 секунди, најдолгото време е 45 секунди.)

5 Ракување и употреба

2. Отпуштете го копчето само откако ќе помине времето на варење млеко што го сакате. Ќе слушнете два звучни сигнали. Ова време сега ќе се зачува во соодветната функција.
3. За да ја промените количината на црно кафе; по завршувањето на давањето млеко, притиснете и задржете ја иконата за избраниот пијалак додека не ја помине саканата количина.

Приспособените поставки за пијалаци ќе се зачуваат во меморијата на уредот за понатамошна употреба додека не се ресетираат или променат повторно.

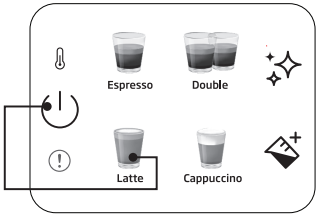

За да го ресетирате единечниот пијалак на стандардното/фабричкото поставување:

Притиснете и задржете ги копчето за пијалакот и копчето за вклучување заедно повеќе од 3 секунди за да ја ресетирате избраната количина на пијалакот.

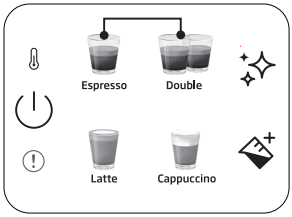

За да ги ресетирате сите пијалаци на стандардното/фабричкото поставување:

Притиснете и задржете ги копчињата за единечно и дупло еспресо заедно повеќе од 3 секунди за да ја ресетирате количината за сите пијалаци.

Време на мирување: Машината автоматски ќе се исклучи по 29 минути без никаква операција (или после работа).

6 Чистење

6.1 Чистење на садот за млеко

Истурете вода во резервоарот за млеко до нивото MAX и притиснете го копчето за пена од млеко „ ". Откако ќе завршите, извадете ги составните делови на садот за млеко (9) (11) и исчистете ги под чиста вода.

Чистете го садот за млеко по секоја употреба за да избегнете остатоци од млеко.

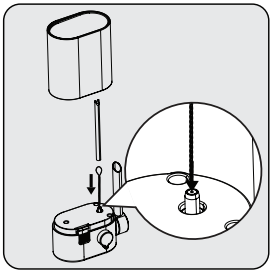

Користете ја иглата за чистење (18)
за чистење во внатрешноста на отворот за пена од млеко.

6.2 Функција за чистење/плакнење

За чистење на главата за цедење кафе, ставете сад под главата за цедење кафе и притиснете го копчето за чистење „ ". Чистењето ќе заврши во рок од 16 секунди, а машината ќе биде подготвена за употреба.

- Ако не ја користите машината повеќе од 5 последователни дена, исплакнете го и исцедете го резервоарот за вода.
- Сите додатоци и подлогата за цедење и нејзината решетка (6) (4) може да се чистат рачно под чиста вода.
- Не ги ставајте портафилтрите во машина за миење садови.

6.3 Функција за отстранување бигор

Кога е потребно отстранување бигор, иконата за отстранување бигор „ " ќе светне портокалово. Под главата за цедење кафе ставете сад што може да собере 1,5 литри. Ставете вода во резервоарот за вода до нивото MAX и измешајте со отстранувач на бигор или лимонска киселина. Притиснете и задржете го копчето за отстранување бигор „ " повеќе од 3 секунди и ќе слушнете два звучни сигнали што укажуваат дека првиот циклус на отстранување бигор започнал. Првиот циклус ќе трае околу 15 минути. Откако ќе заврши, иконата за отстранување бигор ќе светне бело „ ".

6 Чистење

Испразнете го и ставете го садот под главата за цедење кафе. Исчистете го и наполнете го резервоарот со вода до нивото MAX со чиста вода. Притиснете и задржете го копчето за отстранување бигор „✧“ повеќе од 3 секунди и ќе слушнете два звучни сигнали што укажуваат дека вториот циклус на отстранување бигор започнал. Вториот циклус ќе трае околу 6 минути. Откако сè ќе се заврши, машината ќе се врати во фаза на мирување и ќе биде подготвена за употреба.

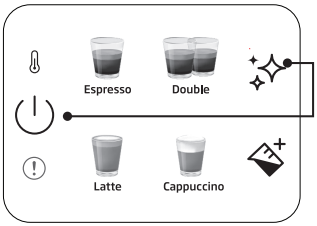

За да го ресетирате статусот за предупредување за отстранување бигор:

Притиснете и задржете ги копчињата за вклучување и отстранување бигор заедно повеќе од 3 секунди.

- Потребно е отстранување на бигорот по претходно дефиниран циклус на варење.
- Ресетирањето на предупредувачкиот статус за отстранување бигор не се препорачува за одржување на најдобра состојба на апаратот.

7 Решавање проблеми

7.1 Проблеми, можни причини и решенија

Проблем	Причина	Решение
Тече кафе од страната на портафилтерот.	Портафилтерот (2) не е правилно вметнат.	Свртете ја рачката на портафилтерот (2) уште надесно.
	Работ на ситото не е исчистено од мелено кафе	Исклучете ја машината, извадете го држачот за портафилтерот (2) и исчистете ги рабовите на ситото.
	Екранот внатре во главата за цедење кафе е валкан.	Исчистете ја главата за цедење кафе со влажна крпа и активирајте ја функцијата за чистење без да го ставите портафилтерот.
Многу малку кафе тече низ портафилтерот или воопшто не тече.	Нема вода во резервоарот.	Наполнете го резервоарот со вода.
	Екранот внатре во главата за цедење кафе е блокиран.	Цедете вода низ екранот без вметнат портафилтер (2). Доколку не тече вода, одвртете го екранот, исчистете го и заменете го.
	Ситото е затнато.	Исправка: Исчистете го ситото, вметнете го во портафилтерот (2) и испумпувајте ја водата без кафе. Доколку не тече вода низ ситото, јавете се во службата за корисници за да нарачате сито за замена.
Еспресото се цеди само во капки.	Меленото кафе е премногу ситно или премногу цврсто стегнато.	Меленото кафе не го тапкајте премногу цврсто. Користете погрубо мелено кафе.
	Машината е затната од наслаги на калциум.	Отстранете го бигорот во апаратот. Видете на страница 15.
Еспресото се цеди премногу брзо.	Меленото кафе е премногу крупно.	Користете поситно мелено кафе.
	Нема доволно кафе во ситото.	Користете повеќе мелено кафе.
Нема кајмак на кафето.	Кафето е старо или премногу суво.	Користете свежо кафе.
	Кафето не е притиснато доволно цврсто. Водата пребрзо се пробива низ кафето.	Поцврсто натапкајте го меленото кафе. Користете поситно мелено кафе.
	Кафето е премногу крупно.	Користете мелница за кафе со конусен сад за да добиете поситно и поконзистентно мелено кафе.
	Мешавината кафе не е погодна за еспресо кафе.	Променете го брендот на еспресо.
Нема доволно пена кога се прави пена од млекото.	Млекото не е свежо.	Користете свежо млеко.
	Млекото не е соодветно.	Проверете дали млекото е соодветно за правење пена.
	Млекото беше премногу топло од почетокот.	Користете млеко директно од фрижидерот (1°C).
	Нема доволно млеко за да се направи пена.	Користете повеќе ладно млеко.
	Отворот за влез на млеко е затнат.	Користете ја иглата за чистење (18) за чистење во внатрешноста на отворот за пена од млеко.

Najprej preberite ta uporabniški priročnik!

Spoštovani kupec,

Zahvaljujemo se vam, da ste izbrali ta izdelek Beko. Upamo, da boste s svojim izdelkom, ki je bil izdelan kakovostno in z najsodobnejšo tehnologijo, dosegli najboljše rezultate. Pred uporabo izdelka natančno preberite celoten uporabniški priročnik in vse druge priložene dokumente ter jih shranite kot referenco za prihodnjo uporabo. Če izdelek posredujete nekomu drugemu, mu izročite tudi uporabniški priročnik. Upoštevajte vsa opozorila in informacije v uporabniškem priročniku.

Razlaga simbolov

V različnih delih tega priročnika so uporabljeni naslednji simboli:


Pomembne informacije ali koristni namigi o uporabi.


NEVARNOST: To opozorilo velja za nevarne situacije za življenje in premoženje.


OPOZORILO: To opozorilo označuje potencialno nevarne situacije.


POZOR: To opozorilo označuje možnost nastanka materialne škode.


Materiali so primerni za stik z živili

1 Pomembna navodila za varnost in okolje

Ta poglavje vključuje varnostna navodila, ki vam bodo pomagala zagotoviti zaščito pred nevarnostjo telesnih poškodb in materialne izgube. V primeru neupoštevanja teh navodil se garancija razveljavi.

1.1 Nevarnost električnega toka

Nevarnost za življenje zaradi električnega toka!
Stik z žicami ali sestavnimi deli pod napetostjo lahko povzroči hude poškodbe ali celo smrt!
Da bi se izognili električnemu udaru, upoštevajte naslednje varnostne ukrepe:

- Ne uporabljajte aparata za kavo, če je priključni kabel ali napajalni vtič poškodovan.
- Pred ponovno uporabo aparata za kavo mora usposobljen električar zamenjati napajalni kabel.
- Ne odpirajte ohišja kavnega avtomata. Nevarnost električnega udara v primeru dotikanja priključkov pod napetostjo in/ali spreminjanja električne in mehanske konfiguracije.

1.2 Nevarnost opekline ali opeklin

Deli kavnega aparata so lahko med delovanjem zelo vroči! Izdane pijače in izstopajoča para so zelo vroče!
Upoštevajte naslednje varnostne ukrepe, da se ne opečete ali opečete sami in/ali drugi:

- Ne dotikajte se nobenega od kovinskih rokavov na obeh izlivih za kavo.
- Izogibajte se neposrednemu stiku kože z uhajajočo paro ali vročo vodo za izpiranje, čiščenje in odstranjevanje vodnega kamna.

1.3 Osnovni varnostni ukrepi

Upoštevajte naslednje varnostne ukrepe, da zagotovite varno ravnanje s kavnim aparatom:

- Nikoli se ne igrajte z embalažo. Nevarnost zadušitve.
- Pred uporabo kavni aparat preverite, ali so na njem vidni znaki poškodb. Ne uporabljajte poškodovanega kavnega aparata.
- Če je napajalni kabel poškodovan, ga mora zamenjati proizvajalec, njegov zastopnik ali podobno usposobljena oseba, da se izognete nevarnosti.
- Popravila aparata za kavo sme izvajati le pooblaščeni strokovnjak ali servisna služba proizvajalca. Popravila, ki jih izvajajo nepooblaščene osebe, lahko povzročijo veliko nevarnost za uporabnika. Poleg tega tudi razveljavijo garancijo.
- Popravila na kavnem aparatu v garancijskem obdobju lahko izvajajo le servisni centri, ki jih je pooblastil proizvajalec, sicer garancija v primeru kasnejših poškodb preneha veljati.
- Okvarjene dele lahko zamenjate samo z originalnimi rezervnimi deli. Varnostne zahteve so izpolnjene le z originalnimi rezervnimi deli.
- Osebe z zmanjšanimi fizičnimi, senzoričnimi ali duševnimi zmožnostmi ali s premalo izkušnjami in znanja lahko uporabljajo ta aparat, če jih kdo nadzira ali jim svetuje o varni uporabi aparata in če poznajo tveganja, povezana z uporabo aparata.
- Otroci, stari 8 let ali več, lahko uporabljajo ta aparat, če jih kdo nadzira ali jim svetuje o varni uporabi aparata in če poznajo nevarnosti, povezane z uporabo aparata. Otroci ne smejo čistiti in vzdrževati aparata, razen če so starejši od 8 let in nadzorovani. Hranite aparat in njegov napajalni kabel izven dosega otrok, mlajših od 8 let.
- Otroci se ne smejo igrati z aparatom.
- Ta aparat je namenjen za uporabo v gospodinjstvu in za podobne namene, kot so:
  – kuhinje za osebje v trgovinah, pisarnah in drugih delovnih okoljih;
  – kmetije;
  – hoteli, moteli in druga bivalna okolja, kjer ga lahko uporabljajo gostje;
  – okolja, kjer ponujajo nočitve z zajtrkom.
- Kavni aparat zaščitite pred vremenskimi vplivi, kot so dež, mraz in neposredna sončna svetloba. Kavnega aparata ne uporabljajte na prostem.
- Aparata ne smete potapljati.
- Aparata za kavo ali dodatkov ne čistite v pomivalnem stroju.
- V posodo za vodo ne nalivajte nobenih drugih tekočin razen vode in vanjo ne vstavljajte živil.
- Posode za vodo ne napolnite prek oznake za

najvišji nivo (spodnji rob polnilne odprtine) (1,1 litra).

- Aparat uporabljajte samo, če so nameščeni posoda za odpadke, lovilni pladenj in rešetka za skodelico.
- Ne potegnite kabla, da bi izvlekli vtič iz omrežne vtičnice, in se ga ne dotikajte z mokrimi rokami.
- Aparata za kavo ne držite za napajalni kabel.
- Hranite aparat in njegov napajalni kabel izven dosega otrok, mlajših od 8 let.
- Preden odstranite posodo za vodo, da bi jo napolnili ali izpraznili, vedno izklopite aparat.
- Enoto vedno postavite na ravno in stabilno delovno površino, ki je odporna proti vročini.
- Pred pripravo kave je treba portafilter obrniti do konca v desno, da preprečite, da bi se zrahljal zaradi visokega tlaka.
- Zaradi napačne uporabe lahko pride do hudih telesnih poškodb. Ne potapljajte kabla, električnih vtičev ali grelnega dela v vodo ali druge tekočine, saj lahko pride do požara, električnega udara ali telesnih poškodb. Ne uporabljajte aparata, če je kabel ali vtič poškodovan ali če je aparat kakor koli poškodovan, je padel na tla oziroma ne deluje pravilno. Obrnite se na proizvajalca ali njegovo službo za stranke.
- Površina grelnega elementa je po uporabi še nekaj časa vroča. Ne dotikajte se vroče površine, ampak uporabite ročaj ali gumb. Roke med uporabo in po njej vedno umaknite od posode in aparata, da zmanjšate nevarnost telesnih poškodb.
- Aparat za kavo med uporabo ne sme biti v kuhinjskem elementu.
- Čiščenje: Aparata ne postavljajte v vodo ali druge tekočine. Ohišje čistite samo z gobo/krpo, navlaženo v topli milnici. Ne uporabljajte grobih, abrazivnih čistil. Za podrobna navodila za čiščenje glejte poglavje 6.
- Površina grelnega elementa je po uporabi še nekaj časa vroča.

1.4 Predvidena uporaba

Ročni aparat za espresso Beko je namenjen za uporabo v gospodinjstvih in podobnih okoljih, kot so kuhinje za zaposlene, trgovine, pisarne in podobni prostori, ali v hotelih, motelih, okoljih, kjer ponujajo nočitev z zajtrkom, in drugih nastanitvah, kjer ga uporabljajo stranke same. Ta aparat za kavo ni namenjen za komercialno uporabo. Aparat je namenjen samo pripravi kave ter segrevanju mleka in vode. Vsaka drugačna uporaba, kot je navedena, se šteje za neprimerno uporabo.

Nevarnost zaradi nepravilne uporabe!

Če aparata za kavo ne uporabljate za predvideni namen ali ga uporabljate na kakršen koli drug način, lahko predstavlja ali postane vir nevarnosti.



- Aparat za kavo se zato lahko uporablja samo za predvideni namen.
- Upoštevajte postopke, opisane v tem uporabniškem priročniku.

V primeru škode ali poškodb, ki so posledica uporabe aparata za kavo za namene, ki niso predvideni, ne bomo sprejeli nobenih zahtevkov.
Tveganje mora nositi izključno lastnik aparata.

1.5 Omejitev odgovornosti

Vse tehnične informacije, podatki in navodila za namestitev, delovanje in vzdrževanje kavnega avtomata v teh navodilih za uporabo predstavljajo trenutno stanje v času tiskanja in temeljijo na najboljšem možnem znanju, pridobljenem z izkušnjami in znanjem.
Iz informacij, ilustracij in opisov v tem uporabniškem priročniku ni mogoče izpeljati nobenih trditev/zahtevkov.
Proizvajalec ne prevzema nikakršne odgovornosti za škodo ali poškodbe, ki so posledica neupoštevanja uporabniškega priročnika, nenamenske uporabe,

nestrokovnih popravil, nepooblaščenih sprememb ali uporabe neodobrenih nadomestnih delov.

1.6 Skladnost z direktivo o OEEO in odlaganje odpadnega izdelka:

Ta izdelek je v skladu z direktivo EU o OEEO (2012/19/EU). Ta izdelek ima klasifikacijski simbol za odpadno električno in elektronsko opremo (OEEO).



Ta oznaka pomeni, da ob koncu njegove življenjske dobe tega izdelka ne smete odstranjevati skupaj z drugimi gospodinjskimi odpadki. Uporabljeno napravo je treba vrniti na uradno zbirno mesto za recikliranje električnih in elektronskih naprav. Zbirna mesta lahko poiščete pri lokalnem organu ali prodajalcu, pri katerem ste izdelek kupili. Vsako gospodinjstvo ima pomembno vlogo pri obnovi in recikliranju starih aparatov. Z ustreznim odlaganjem rabljenega aparata pomagate preprečiti morebitne negativne posledice za okolje in zdravje ljudi.

1.7 Skladnost z direktivo RoHS

Izdelek, ki ste ga kupili, je skladen z direktivo EU RoHS (2011/65/EU). Ne vsebuje škodljivih in prepovedanih snovi, ki so navedene v direktivi.

1.8 Informacije o embalaži



Embalažni materiali izdelka so izdelani iz materialov, ki jih je mogoče reciklirati, v skladu z nacionalnimi predpisi o okolju. Embalažnih materialov ne odlagajte med gospodinjske ali druge odpadke. Oddajte jih na zbirna mesta za embalažni material, ki jih določijo lokalne oblasti.

2 Pregled in upravljalna plošča

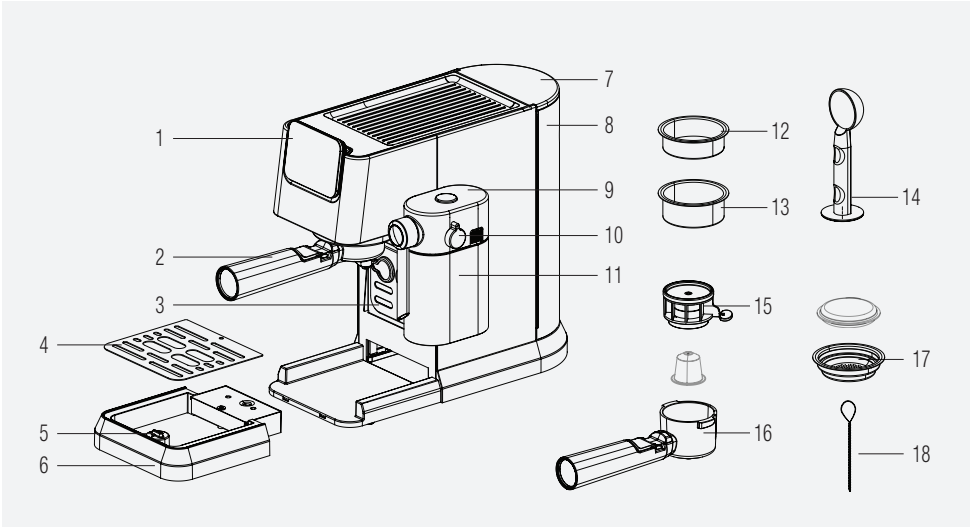

1. Upravljalna plošča
2. Portafilter
3. Držalo za skodelico
4. Rešetka lovilnega pladnja
5. Plovec
6. Lovilni pladenj
7. Pokrov posode za vodo
8. Posoda za vodo
9. Pokrov posode za mleko
10. Gumb za nastavitev mlečne pene
11. Posoda za mleko
12. Košarica za enojni espresso
13. Košarica za dvojni espresso
14. Žlica za kavo/tlačilnik
15. Luknjalnik kapsul
16. Portafilter za kapsule
17. Košarica za kapsulo
18. Čistilna igla

2.1 Upravljalna plošča

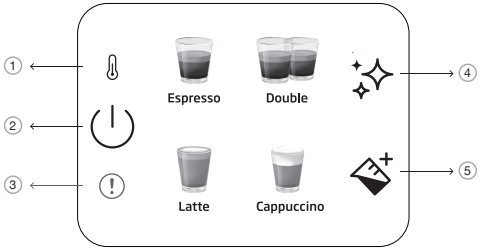

1		Indikator predgretja
2		Gumb za vklop/izklop in preklic
3		Splošna napaka
4		Gumb za čiščenje in odstranjevanje vodnega kamna
5		Gumb za mleko

Vse navedene vrednosti na izdelku in v tiskanih letakih so pridobljene z laboratorijskimi meritvami, opravljenimi v skladu z ustreznimi standardi. Te vrednosti se lahko razlikujejo glede na uporabo in okoljske pogoje.

3 Tehnični podatki

Električno napajanje: 220–240 V~, 50–60 Hz

Moč: 1376 - 1628 W
Pridržujemo si pravico do tehničnih in oblikovnih sprememb.

Vse navedene vrednosti na izdelku in v tiskanih letakih so bile pridobljene z laboratorijskimi meritvami, opravljenimi v skladu z ustreznimi standardi. Te vrednosti se lahko razlikujejo glede na uporabo in okoliške razmere.

Dimenzije izdelka:

20,5 cm (širina) x 30,8 cm (višina) x 42,3 cm (globina)

[Širina brez posode za mleko: 14,4 cm

Globina brez portafiltra: 32,5 cm]

Teža: 4,35kg

Dolžina kabla: > 90 cm

Zmogljivost košaric

Enojna: 10g

Dvojna: 17g

Kapaciteta pladnja za kapljice: Do 0,2 L

Zmogljivost rezervoarja za vodo: 1,1 ± 5%L

Čas predgrevanja stroja: < 55 s

Količina kave* (privzete nastavitve):

Espresso: 30–55 ml

Dvojna: 65–95 ml

Latte: 170–280 ml mleka, 30–55 ml kave

Kapučino: 114–190 ml mleka, 30–55 ml kave

*Količine se lahko razlikujejo glede na uporabo različnih kapsul.

Ko je treba odstraniti vodni kamen iz aparata, ta gumb »✧« zasveti oranžno.

Če NTC ni priklopljen na napajalno ploščo, sveti rdeča lučka indikatorja napake in ob pritiskanju na gumbe ni odziva.

4 Priprava

4.1 Prva uporaba

Z aparata odstranite vse zaščitne folije, nalepke in drug embalažni material.

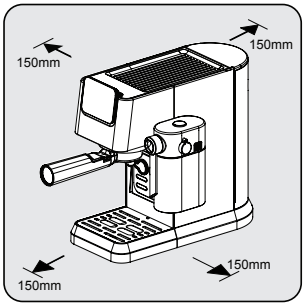

Izberite varno in stabilno površino z lahko dosegljivim napajanjem in zagotovite minimalno oddaljenost od stranic aparata.

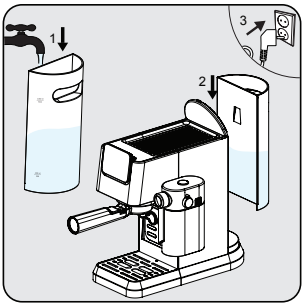

Napolnite posodo za vodo s svežo, hladno čisto vodo vsaj do oznake MIN in največ do oznake MAX. (Ne dodajajte vroče vode)
Nato postavite posodo na aparat in vstavite drugi konec napajalnega kabla v stensko vtičnico z ustrezno napetostjo.

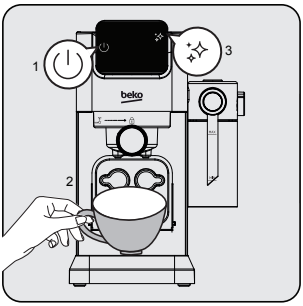

Zasveti gumb za vklop/izklop »⏻« na upravljalni plošči. Pritisnite ta gumb, da vklopite aparat. Postavite skodelico tik pod kuhalno glavo in pritisnite gumb za čiščenje »✧«. Sliši se en pisk in aparat začne s čiščenjem. Ko je postopek končan, je aparat pripravljen za uporabo.

4.2 Priprava enojnega/dvojnega espressa

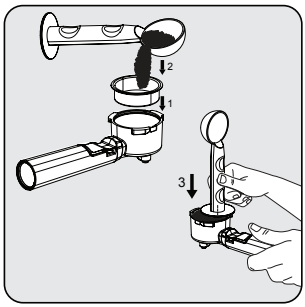

Postavite košarico za enojni ali dvojni espresso v držalo filtra. Z merilno žlico (pribl. 8–15 g) napolnite filter s sveže mletim kavnim prahom in z žlico poravnajte odvečni prah. S tlačilnim koncem žlice pritisnite s silo približno 15 kg, da enakomerno in trdno potisnete prah navzdol.

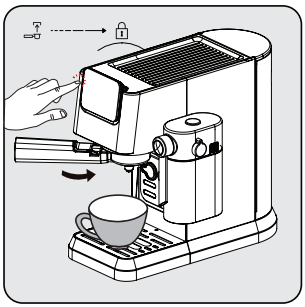

Pod izhodno odprtino za kavo namestite portafilter. Poravnajte ga s simbolom za odklepanje, potisnite v utor in počasi zavrtite v desno do simbola za zaklepanje.
– Postavite skodelico za kavo tik pod izhodno odprtino za kavo.
– Pritisnite gumb za enojno ali dvojno količino in sliši se pisk.
– Izbrana kava začne utripati in začne se priprava napitka.

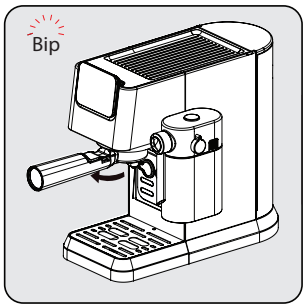

Po končani pripravi aparat enkrat zapiska in preide v način mirovanja. Odstranite portafilter v smeri urinega kazalca. Portafilter po vsaki uporabi očistite in posušite.

- Po pripravi počakajte 5 sekund in nato odstranite filter. Tako boste lažje odstranili filter.
- Kavnega praha po pripravi ni več mogoče uporabiti.
- Uporabite podaljšek ročaja, da odstranite ostanke kave, medtem ko košarica ostane na mestu.
- Če želite, da bo temperatura espressa ostala optimalna, priporočamo, da skodelice predhodno segrejete.
- Če želite iz kavnih zrn izvleči kar najbolj poln okus, priporočamo, da pri vsaki pripravi espressa uporabite cela kavna zrna, ki so sveže zmleta.
- Poleg uporabljene kave bo k popolnemu espressu pripomogla tudi uporaba sveže hladne vode brez klora, vonjav in drugih nečistoč.
- Za ohranitev okusa shranjujte espresso usedlino v nepredušni posodi ter v hladnem in suhem prostoru. Zemljine ne smete hraniti dlje časa, saj se bo okus zmanjšal.

4.3 Priprava kapučina in kave latte

Kapučino in latte sta kombinaciji ene doze espressa z različnimi količinami vročega mleka in mlečne pene.

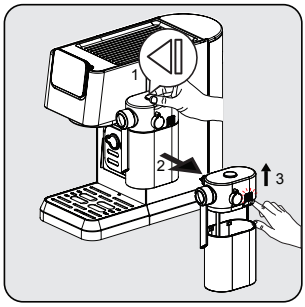

Z eno roko držite posodo za mleko in pritisnite gumb na vrhu pokrova posode za mleko, da odstranite posodo za mleko v desno. Odstranite pokrov posode za mleko tako, da pritisnete gumb za sprostitev na desni strani ohišja pokrova.

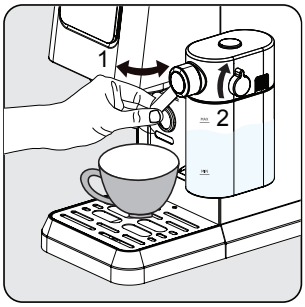

Dodajte mleko v posodo za mleko. Mleko naj bo vedno pod oznako za najvišji nivo. Priporočena temperatura mleka je 4-8 °C (~ 40-46 °F). Namestite pokrov posode za mleko in pritrdite posodo za mleko na aparat, tako da se slišno zaskoči. Poskrbite, da je posoda za mleko pravilno nameščena. Nastavite kot izhoda mlečne pene nad skodelico. Z gumbom prilagodite gostoto mlečne pene glede na svoje želje.

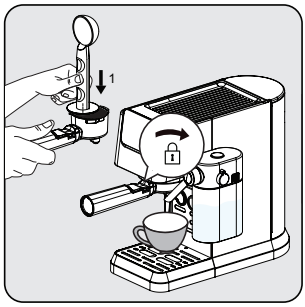

Vstavite enojno košarico v portafilter. Napolnite filter s fino mletim espresso prahom (pribl. 8–15 g). Pritisnite prah navzdol s ploščato stranjo žlice za kavo. Pod izhodno odprtino za kavo namestite portafilter. Poravnajte ga s simbolom za odklepanje, potisnite v utor in počasi zavrtite v desno do simbola za zaklepanje.

Ta aparat uporabniku omogoča, da nastavi razmerje pene z obračanjem gumba od največ do najmanj in tako uživa v želeni peni. Priporočena nastavitev za latte je od najmanj do srednje, za kapučino pa od srednje do največ. Gostoto mlečne pene prilagodite svojim željam.

4 Priprava

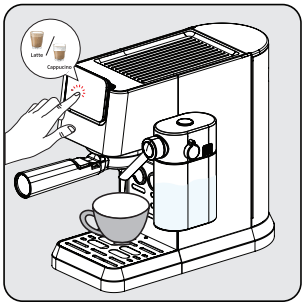

Pritisnite gumb za kapučino ali latte, nato se sliši en pisk. Gumb za izbran napitek začne utripati in začne se priprava.

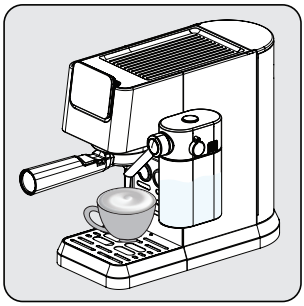

Črpalka bo delovala s prekinitvami, ko bo mlečna pena prvič prišla v skodelico. Ko je mlečna pena pripravljena, naprava samodejno začne kuhati kavo.

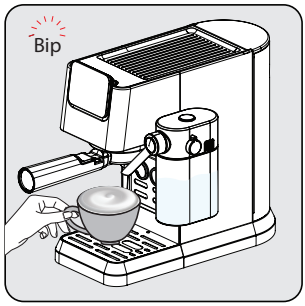

Ko enota enkrat zapiska, so napitki pripravljeni, uživajte!
- Naprava se vrne v način mirovanja.

4.4 Priprava/dodajanje mlečne pene

Napolnite posodo za mleko in nastavite gumb v položaj. Pritisnite gumb za mlečno peno »«. Aparat samodejno začne točiti mleko (90–140 ml). Po končanem postopku se aparat vrne nazaj v stanje mirovanja.

Vedno se prepričajte, da je posoda za mleko pravilno nameščena. Če ni dobro nameščena, gumbi za kapučino, latte in mlečno peno ne svetijo in funkcije niso na voljo. Zvočni signal se bo oglasil s tremi piski.

Odstranitev posode za mleko ne vpliva na pripravo kave, saj lahko uporabite programe za enojni/dvojni espresso.

4.5 Nastavitev višine za različne velikosti skodelic

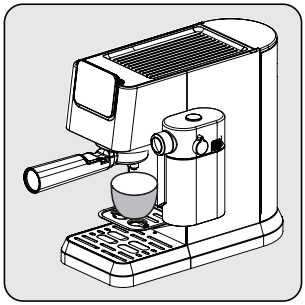

Za manjše skodelice lahko uporabite pladenj za skodelice (3).

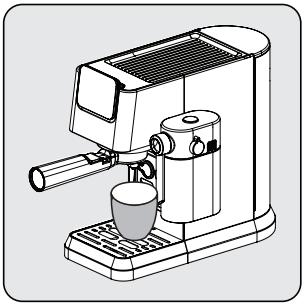

Skodelice povprečne velikosti postavite nad lovilni pladenj (6) v običajno vstavljenem položaju.

Če pri večjih skodelicah odstranite lovilni pladenj, ga postavite nazaj v aparat takoj po končani pripravi napitka. Če lovilnega pladnja po pripravi napitka ne namestite nazaj, lahko zaradi notranjega sproščanja sistema pride voda do spodnjega dela, kar zahteva ročno čiščenje s suho krpo.

5 Delovanje in uporaba

5.1 Uporaba kapsul

Poleg kave v prahu lahko z uporabo dodatkov za kapsule uporabljate tudi kavo v kapsulah. Izdelek je primeren samo za originalne kapsule tipa Nespresso.

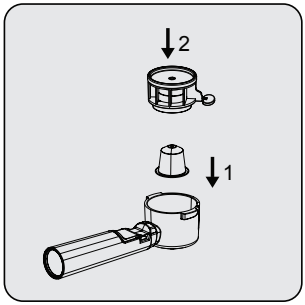

Kapsulo je treba vstaviti v portafilter za kapsule. Nato namestite luknjalnik kapsul na kapsulo v portafiltru. Poskrbite, da je vstavljen do konca.

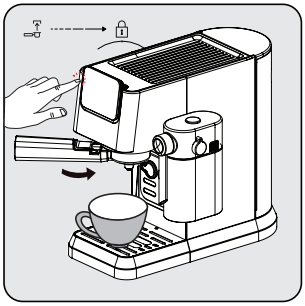

Nato, enako kot pri kavi v prahu, namestite portafilter na aparat in ga obrnite v desno, da se zaklene.
Za pripravo kave pritisnite napitek po svoji izbiri. Če boste izbrali napitek z mlekom, mora biti posoda za mleko napolnjena.

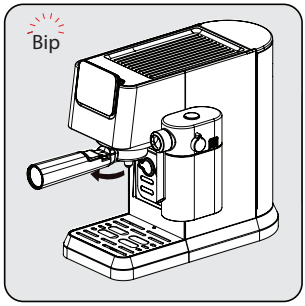

Po končanem postopku odstranite luknjalnik kapsul. Ostanek kapsule ostane v portafiltru. Držite ročaj portafiltra in vrzite kapsulo ven, ne da bi se je dotaknili.

Kapsule po pripravi ni več mogoče uporabiti.

Ne pomivajte portafiltra v pomivalnem stroju.

Ne segajte z roko neposredno v notranjost držala kapsule, ker se lahko poškodujete.

Poskrbite, da so vsi dodatki in portafilter pred naslednjo uporabo očiščeni, da zagotovite najboljše rezultate.

5.2 Uporaba kapsul E.S.E.

Poleg kave v prahu in navadnih kapsul lahko za pripravo napitkov uporabljate tudi kapsule Easy-Serve-Espresso.

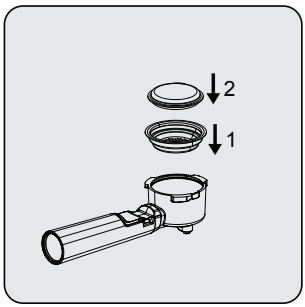

V glavni portafilter vstavite košarico za kapsulo. V košarico za kapsulo vstavite kapsulo.

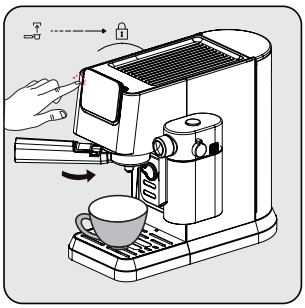

Namestite portafilter na aparat in ga obrnite v desno, da se zaklene.
Za pripravo kave pritisnite napitek po svoji izbiri. Če boste izbrali napitek z mlekom, mora biti posoda za mleko napolnjena.

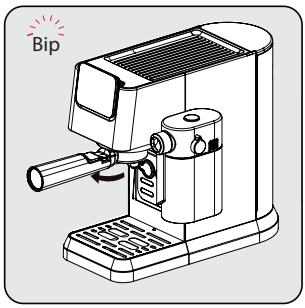

Ko je postopek končan, odstranite portafilter, da odstranite ostanek kapsule. Pri odstranjevanju ostanka kapsule lahko uporabite majhen ročaj na portafiltru.

Kapsule E.S.E po pripravi ni več mogoče uporabiti.

5.3 Prilagajanje količine kave/mleka

Nastavitev količine za enojni in dvojni espresso

1. Izberite funkcijo, ki jo želite programirati. Pritisnite ustrezen gumb (enojni ali dvojni espresso) in ga držite pritisnjenega. Sliši se en pisk. [nastavljive količine za enojni/dvojni espresso (najm.: 30/60 ml, najv.: 50/100 ml)]
2. Gumb spustite šele, ko se doseže želena količina kave. Slišita se dva piska. Ta količina je zdaj shranjena pod ustrezno funkcijo.

Nastavitev količine za latte, kapučino in mlečno peno

1. Izberite funkcijo, ki jo želite programirati. Pritisnite ustrezen gumb (kapučino, latte ali mleko) in ga držite pritisnjenega. Sliši se en pisk. (Najkrajši čas priprave mleka je 10 s, najdaljši pa 45 s.)
2. Gumb spustite šele, ko se doseže želeni čas priprave mleka. Slišita se dva piska. Ta čas je zdaj shranjen pod ustrezno funkcijo.
3. Če želite spremeniti količino črne kave, po končanem točenju mleka pritisnite in držite ikono izbranega napitka, dokler ni dosežena želena količina.

5 Delovanje in uporaba

Prilagojene nastavitve napitkov se shranijo v pomnilnik naprave za prihodnjo uporabo, dokler jih ne ponastavite ali znova spremenite.

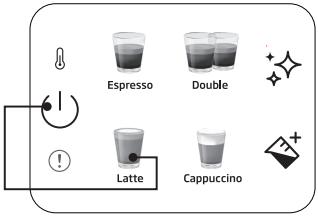

Ponastavitev posameznega napitka na privzete/ tovarniške nastavitve:

Hkrati pritisnite in držite kateri koli gumb za napitek in gumb za vklop več kot 3 sekunde, da ponastavite količino izbranega napitka.

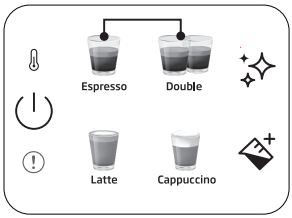

Ponastavitev vseh napitkov na privzete/tovarniške nastavitve:

Hkrati pritisnite in držite gumba za enojni in dvojni espresso več kot 3 sekunde, da ponastavite količino vseh napitkov.

Čas pripravljenosti: aparat se samodejno izklopi po 29 minutah nedejavnosti (ali po delu).

6 Čiščenje

6.1 Čiščenje posode za mleko

Nalijte vodo v posodo za mleko do nivoja MAX in pritisnite gumb za mlečno peno »«. Ko je postopek končan, odstranite dela posode za mleko (9) (11) in ju očistite pod čisto vodo.

Po vsaki uporabi očistite posodo za mleko, da odstranite ostanke mleka.

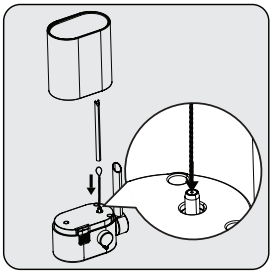

Z iglo za čiščenje (18) očistite notranjost dovoda za penjenje mleka.

6.2 Funkcija čiščenja/izpiranja

Za čiščenje kuhalne glave postavite posodo pod kuhalno glavo in pritisnite gumb za čiščenje »«. Čiščenje bo končano v 16 sekundah in aparat bo pripravljen za uporabo.

- Če aparata ne uporabljate več kot 5 zaporednih dni, sperite in izpraznite posodo za vodo.
- Vse dodatke in lovilni pladenj ter njegovo rešetko (6) (4) lahko očistite ročno pod čisto vodo.
- Ne pomivajte portafiltrov v pomivalnem stroju.

6.3 Funkcija odstranjevanja vodnega kamna

Ko je potrebno odstranjevanje vodnega kamna, ikona za odstranjevanje vodnega kamna »« zasveti oranžno. Pod kuhalno glavo postavite posodo s prostornino 1,5 l. Nalijte vodo v posodo za vodo do nivoja MAX in jo zmešajte s sredstvom za odstranjevanje vodnega kamna ali citronsko kislino. Pritisnite in držite gumb za odstranjevanje vodnega kamna »« več kot 3 sekunde in slišita se dva piska, kar pomeni, da se je začel prvi cikel odstranjevanja vodnega kamna. Prvi cikel traja približno 15 minut. Ko je končan, ikona za odstranjevanje vodnega kamna postane bela »«.

6 Čiščenje

Izpraznite posodo in jo postavite pod kuhalno glavo. Očistite in napolnite posodo za vodo do nivoja MAX s čisto vodo. Pritisnite in držite gumb za odstranjevanje vodnega kamna »✧« več kot 3 sekunde in slišita se dva piska, kar pomeni, da se je začel drugi cikel odstranjevanja vodnega kamna. Drugi cikel traja približno 6 minut. Ko je celoten postopek končan, se aparat vrne v stanje mirovanja in je pripravljen za uporabo.

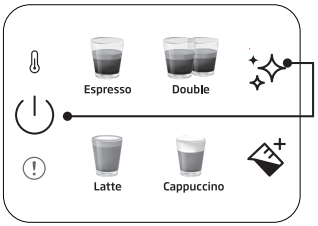

Ponastavitev opozorilnega stanja za odstranjevanje vodnega kamna:

Hkrati pritisnite in držite gumb za vklop in gumb za odstranjevanje vodnega kamna več kot 3 sekunde.

- Odstranjevanje vodnega kamna je potrebno po vnaprej določenem ciklu kuhanja.
- Ponastavitev opozorilnega stanja za odstranjevanje vodnega kamna ni priporočljiva za ohranjanje najboljšega stanja aparata.

7 Odpravljanje težav

7.1 Težave, možni vzroki in rešitve

Težava	Vzrok	Rešitev
Kava teče po strani portafiltra.	Portafilter (2) ni pravilno vstavljen.	Obrnite ročaj portafiltra (2) bolj v desno.
	Na robu sita je mleta kava.	Izklopite aparat, odstranite držalo portafiltra (2) in očistite robove sita.
	Mrežica v kuhalni glavi je umazana.	Očistite kuhalno glavo z mokro krpo in zaženite funkcijo čiščenja brez nameščenega portafiltra.
Skozi portafilter teče zelo malo kave ali kava sploh ne teče.	V posodi ni vode.	Napolnite posodo z vodo.
	Mrežica v kuhalni glavi je zamašena.	Točite vodo skozi mrežico brez vstavljenega portafiltra (2). Če voda ne priteče skozi, odvijte mrežico, jo očistite in namestite nazaj.
	Sito je zamašeno.	Ukrep: očistite sito, vstavite v portafilter (2) in črpajte vodo skozi brez kave. Če voda ne priteče skozi sito, pokličite službo za stranke in naročite nadomestno sito.
Espresso teče ven samo v kapljicah.	Kava je prefino zmleta ali pretrdo zbita.	Mlete kave ne tlačite tako močno. Uporabite bolj grobo zmleto kavo.
	Aparat je zamašen zaradi oblog vodnega kamna.	Odstranite vodni kamen iz aparata. Glejte stran 15.
Espresso teče prehitro.	Mleta kava je pregroba.	Uporabite mleto kavo, ki je bolj fina.
	V situ ni dovolj kave.	Uporabite več mlete kave.
Ni kreme.	Kava je stara ali presuha.	Uporabite svežo kavo.
	Kava ni dovolj močno potisnjena navzdol. Voda pride prehitro skozi kavo.	Mleto kavo močneje potlačite. Uporabite mleto kavo, ki je bolj fina.
	Pregroba kava.	Za bolj fino in enakomerno mletje uporabite konusni mlinček.
	Kavna mešanica ni primerna za espresso kavo.	Zamenjajte znamko espressa.
Pri penjenju mleka ni dovolj pene.	Mleko ni sveže.	Uporabite sveže mleko.
	Mleko ni primerno.	Preverite, ali je mleko primerno za penjenje.
	Mleko je bilo že od začetka pretoplo.	Uporabite mleko neposredno iz hladilnika (34 °F).
	Premalo mleka za penjenje.	Uporabite več hladnega mleka.
	Dovodna odprtina za mleko je zamašena.	S čistilno iglo (18) očistite notranjost dovoda za penjenje mleka.

Просимо спершу прочитати цей посібник користувача!

Шановний покупцю!

Дякуємо за вибір цього виробу Beko. Сподіваємося, що цей виріб, виготовлений за найвищими стандартами якості з використанням найсучасніших технологій, забезпечить вам найкращі результати. Перед використанням виробу просимо повністю прочитати посібник користувача та всі інші супровідні документи, а також зберігати його як довідковий документ для подальшого використання. У разі передачі виробу іншій особі просимо передати також посібник користувача. Враховуйте всі попередження та інформацію, наведені в посібнику користувача.

Пояснення умовних позначень

У різних розділах цього посібника використовуються нижченаведені символи:

	Важлива інформація або корисні поради щодо використання.
	**НЕБЕЗПЕКА.** Це попередження про небезпечні ситуації для життя та майна.
	**ПОПЕРЕДЖЕННЯ.** Це попередження вказує на потенційно небезпечні ситуації.
	**ЗАСТЕРЕЖЕННЯ.** Це попередження вказує на потенційну матеріальну шкоду.
	Використовувані матеріали придатні для контакту з харчовими продуктами

1 Важливі вказівки щодо безпеки та захисту навколишнього середовища

У цьому розділі містяться інструкції з техніки безпеки, які забезпечують захист від ризиків отримання травм і матеріальних втрат. Недотримання цих інструкцій призводить до анулювання наданої гарантії.

1.1 Небезпека впливу електричного струму

Небезпека для життя через ураження електричним струмом!
Контакт з проводами або компонентами під напругою може призвести до серйозних травм або навіть смерті!
Щоб уникнути ураження електричним струмом, дотримуйтеся нижченаведених заходів безпеки:

- Не використовуйте кавомашину, якщо з'єднувальний кабель або мережева вилка пошкоджені.
- Перш ніж продовжити використання кавомашини, обов'язково замініть шнур живлення за допомогою кваліфікованого електрика.
- Не відкривайте корпус кавомашини. Існує небезпека ураження електричним струмом у разі торкання з'єднань під напругою та/або зміни конфігурації електричних і механічних частин.

1.2 Небезпека опіків

Деталі кавомашини можуть сильно нагріватися під час роботи! Напої, що виливаються, і пара, що випускається, є дуже гарячими!
Щоб уникнути опіків або не ошпарити себе та/або інших, дотримуйтеся нижченаведених заходів безпеки:

- Не торкайтеся жодної з металевих втулок на обох носиках подачі кави.
- Уникайте прямого контакту шкіри з парою, що випускається з машини, або гарячою водою для полоскання, чищення чи видалення накипу.

1.3 Основні заходи безпеки

Щоб забезпечити безпечну експлуатацію кавомашини, дотримуйтеся нижченаведених заходів безпеки:

- Ніколи не грайтеся з пакувальними матеріалами. Є ризик удушення.
- Перед початком експлуатації перевірте кавомашину на наявність видимих ознак пошкодження. Не використовуйте пошкоджену кавомашину.
- Щоб уникнути небезпеки в разі, якщо пошкоджено шнур живлення, його треба замінити, звернувшись до представників виробника, працівників його сервісного центру або аналогічного кваліфікованого персоналу.
- Необхідно забезпечити, щоб ремонт кавомашини виконував лише авторизований фахівець або представник служби обслуговування клієнтів. Ремонт, виконаний некваліфікованими особами, може спричинити значну небезпеку для користувача. Крім того, такі дії призведуть до анулювання гарантії.
- Ремонт кавомашини протягом гарантійного терміну може здійснюватися лише центрами обслуговування, авторизованими виробником; інакше, в разі пошкодження, спричиненого невиконанням цього правила, гарантія втрачає свою чинність.
- Несправні частини можна замінювати лише на оригінальні запчастини. Тільки оригінальні запчастини гарантують дотримання вимог безпеки.
- Пристроями можуть користуватися особи з обмеженими фізичними, сенсорними чи розумовими можливостями, або за умови відсутності у них досвіду та знань, якщо вони перебувають під наглядом або отримали інструкції щодо безпечного використання пристрою та усвідомлюють пов'язані з цим ризики.
- Цим пристроєм можуть користуватися діти віком від 8 років, якщо вони перебувають під наглядом або проінструктовані щодо безпечного користування пристроєм, а також усвідомлюють пов'язані з цим ризики. До операцій чищення та користувацького технічного обслуговування допускаються тільки діти від 8 років, які перебувають під наглядом дорослих. Зберігайте пристрій та його шнур живлення в недоступному місці для дітей віком до 8 років.

1 Важливі вказівки щодо безпеки та захисту навколишнього середовища

- Не дозволяйте дітям бавитися з цим пристроєм..
- Цей пристрій призначений для використання в домашніх або подібних умовах, а саме:

  - у кухонних куточках магазинів, офісів та інших робочих середовищ;
  - у фермерських садибах;
  - клієнтами в готелях; мотелях та інших житлових приміщеннях;
  - у місцях ночівлі зі сніданком.
- Захищайте кавомашину від впливу погодних умов, наприклад: дощу, морозу та прямих сонячних променів. Не експлуатуйте кавомашину просто неба.
- Пристрій не можна занурювати в рідину.
- Не дозволяється мити кавомашину або аксесуари в посудомийній машині.
- Не наливайте в резервуар для води будь-які інші рідини, крім води, і не кладіть туди продукти харчування.
- Не наповнюйте резервуар водою вище максимальної позначки (нижнього краю заливного отвору) (1,1 л).
- Приступайте до експлуатації машини лише після встановлення на місце контейнера для відходів, піддона для збору крапель і решітки для чашок.
- Не тягніть за мережевий шнур, щоб вийняти штепсельну вилку з розетки, і не торкайтеся його мокрими руками.
- Не тримайте кавомашину за шнур живлення.
- Зберігайте пристрій та його шнур живлення в недоступному місці для дітей віком до 8 років.
- Перш ніж виймати резервуар для води, щоб наповнити або спорожнити його, обов'язково вимикайте машину.
- Завжди розташовуйте пристрій на рівній, стійкій, термостійкій робочій поверхні.
- Щоб запобігти від'єднанню портафільтра через високий тиск, перед заварюванням його необхідно затягнути до упору шляхом повороту вправо.
- Неправильне використання може призвести до серйозних травм. Щоб захиститися від пожежі, ураження електричним струмом або травм, не занурюйте шнур, електричні штепсельні вилки, основу нагрівального елемента у воду чи інші рідини. Не використовуйте пристрій із пошкодженим шнуром або штепсельною вилкою після того, як пристрій вийшов із ладу, упав або пошкодився будь-яким чином. Просимо звертатися до виробника або його служби підтримки клієнтів.
- Після використання поверхня нагрівального елемента піддається впливу залишкового тепла, тому не торкайтеся гарячої поверхні, а використовуйте ручку або кнопку. Щоб зменшити ризик тілесного ушкодження, завжди тримайте руки подалі від контейнера та машини під час та після її використання.
- Під час використання кавомашину не можна розміщувати в шафі.
- Чищення. Не занурюйте пристрій у воду чи інші рідини. Для очищення корпусу застосовуйте лише губку/ганчірку, змочену в теплій мильній воді. Не використовуйте агресивні абразивні засоби для чищення. Докладні інструкції щодо чищення див. у розділі 6.
- Поверхня нагрівального елемента схильна до зберігання залишкового тепла після використання.

1.4 Використання за призначенням

Ручна еспресо-машина Beko призначена для використання вдома та в подібних приміщеннях, наприклад: на кухнях для персоналу, в магазинах, офісах і подібних приміщеннях, або клієнтами в готелях, мотелях та інших житлових приміщеннях. Ця кавомашина не призначена для комерційного використання. Машина призначена лише для приготування кави та підігрівання молока та води. Будь-яке інше використання, крім зазначеного вище, вважається використанням не за призначенням.

1 Важливі вказівки щодо безпеки та захисту навколишнього середовища

Небезпека внаслідок неналежного використання!
Якщо кавомашина не використовується за прямим призначенням або використовується іншим способом, вона може становити небезпеку чи стати джерелом небезпеки.

- Тому кавомашину треба використовуватися тільки за призначенням.
- Дотримуйтеся процедур, описаних у цьому посібнику користувача.

Жодні претензії будь-якого типу щодо збитків або травм, спричинених використанням кавомашини не за призначенням, не приймаються. Ризики приймає на себе виключно власник машини.

1.5 Обмеження відповідальності

Уся технічна інформація, дані й інструкції щодо встановлення, експлуатації та обслуговування кавомашини, наведені в цій інструкції з експлуатації, відображають поточний стан на момент друку та базуються на наявних у нас відомостях, отриманих завдяки досвіду та ноу-хау.
Не приймаються до уваги жодні претензії або вимоги на основі інформації, ілюстрацій і характеристик, наведених у цьому посібнику користувача.
Виробник не несе відповідальності за збитки або травми, спричинені недотриманням вимог, наведених у посібнику користувача, використанням виробу не за призначенням, непрофесійним ремонтом, несанкціонованими модифікаціями або використанням несанкціонованих запасних частин.

1.6 Відповідність Директиві про відходи електричного та електронного обладнання (WEEE) та правила утилізації відходів

Цей виріб відповідає вимогам Директиви ЄС WEEE (2012/19/EU). Цей виріб має класифікаційний символ щодо утилізації електричного та електронного обладнання (WEEE).



Цей символ вказує на те, що виріб не можна викидати разом з іншими побутовими відходами після закінчення його терміну служби. Використаний пристрій необхідно відвезти до офіційного пункту прийому електричних та електронних пристроїв для їхньої подальшої переробки. Щоб знайти ці пункти прийому, зверніться до місцевих органів влади або продавця, де було придбано виріб. Кожне домогосподарство відіграє важливу роль у процесах ремонту й переробки старої техніки. Належна утилізація використаного пристрою допомагає запобігти можливим негативним наслідкам для навколишнього середовища та здоров'я людини.

1.7 Відповідність Директиві RoHS

Придбаний виріб відповідає вимогам Директиви ЄС щодо обмеження використання певних небезпечних речовин в електричному та електронному обладнанні (RoHS) (2011/65/EU). Він не містить шкідливих і заборонених матеріалів, зазначених у цій Директиві.

1.8 Інформація про упаковку



Пакувальні матеріали виробу виготовлено з матеріалів, які підлягають переробці відповідно до наших національних екологічних норм. Не викидайте пакувальні матеріали разом із побутовими та іншими відходами. Здавайте їх до пунктів прийому пакувальних матеріалів, призначених місцевими органами влади.

2 Загальний опис і панель керування

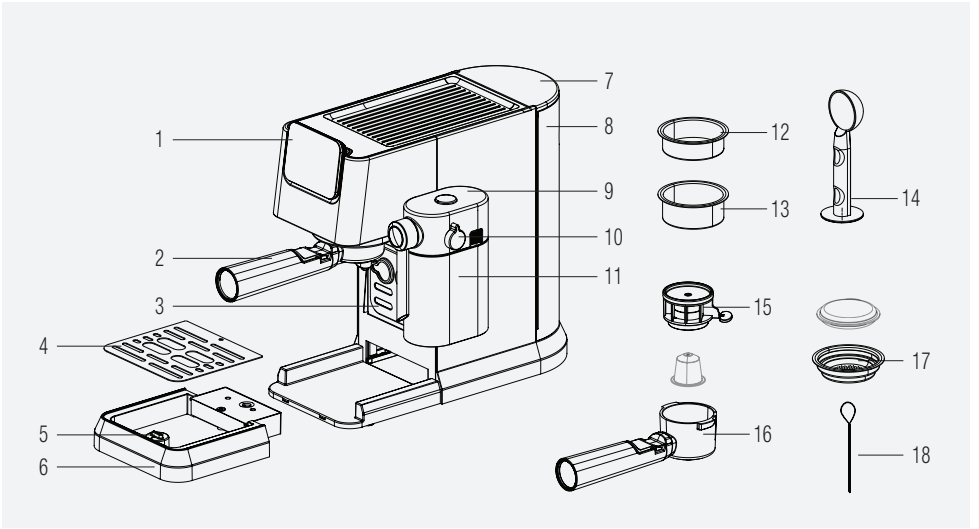

1. Панель керування
2. Портафільтр
3. Тримач чашки
4. Решітка піддону для збору крапель
5. Поплавковий індикатор
6. Піддон для збору крапель
7. Кришка резервуара для води
8. Резервуар для води
9. Кришка контейнера для молока
10. Ручка регулювання молочної піни
11. Контейнер для молока
12. Кошик для одинарного еспресо
13. Кошик для подвійного еспресо
14. Мірна ложка для дозування/трамбування кави
15. Проколювач капсул
16. Портафільтр для капсул
17. Кошик для капсул
18. Чистяча голка

2.1 Панель керування

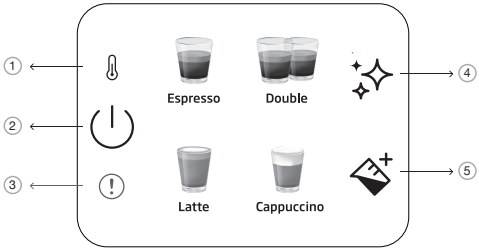

1		Індикатор попереднього нагрівання
2		Кнопка ввімкнення/ вимкнення та скасування
3		Помилка загального типу
4		Кнопка запуску процедури чищення та видалення накипу
5		Кнопка подачі молока

Усі заявлені значення, розміщені на виробі та у друкованих буклетах, отримані в результаті лабораторних вимірювань, виконаних відповідно до діючих стандартів. Ці значення можуть відрізнятися залежно від умов використання та навколишнього середовища.

3 Технічні дані

Електроживлення: 220–240 В змінного струму, 50–60 Гц

Потужність: 1376–1628 Вт
Зберігаємо за собою право вносити технічні та конструктивні зміни.

Усі заявлені значення, розміщені на виробі та у друкованих буклетах, отримані в результаті лабораторних вимірювань, виконаних відповідно до діючих стандартів. Ці значення можуть відрізнятися залежно від умов використання та навколишнього середовища.

Габаритні розміри виробу:
20,5 см (ширина) x 30,8 см (висота) x 42,3 см (глибина)
[ширина без контейнера для молока: 14,4 см
глибина без портафільтра: 32,5 см]
Вага: 4,35 кг
Довжина шнура живлення: >90 см

Місткість кошиків
Одинарний: 10 г
Подвійна: 17 г

Місткість піддону для збору крапель: до 0,2 л
Місткість резервуара для води: 1,1±5% л

Час попереднього нагрівання машини: <55 с

Об'єм кави (параметри за замовчуванням):
Еспресо: 30–55 мл
Подвійна: 65–95 мл
Лате: 170–280 мл молока, 30–55 мл кави
Капучіно: 114–190 мл молока, 30–55 мл кави
Кількість може змінюватися залежно від використання різних капсул і подів.

Індикатор цієї кнопки «✧» загоряється помаранчевим кольором у разі, якщо потрібно видалити накип у машині.

Якщо датчик температури NTC не під'єднаний до плати живлення, одночасно загоряється червоним індикатор помилки, і пристрій не реагує на натискання будь-якої кнопки.

4 Підготовка

4.1 Перше використання

Зніміть із пристрою будь-які захисні плівки, наклейки та будь-який інший пакувальний матеріал.

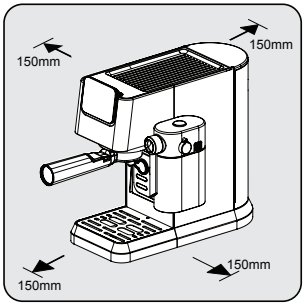

Виберіть безпечну та стійку поверхню з легкодоступним джерелом живлення та дотримуйтеся мінімальної відстані від бокових поверхонь машини.

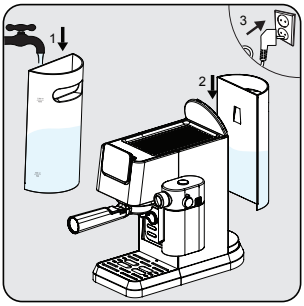

Наповніть резервуар для води свіжою, холодною чистою водою щонайменше до позначки MIN і не вище, ніж до позначки MAX. (Забороняється додавати гарячу воду.) Потім вставте резервуар у машину, а інший кінець шнура живлення — в розетку з відповідною напругою.

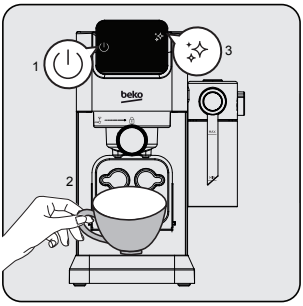

Загоряється індикатор кнопки ввімкнення/вимкнення живлення «⏻» на панелі керування. Щоб увімкнути машину, натисніть кнопку. Поставте чашку безпосередньо під заварювальну головку та натисніть кнопку запуску процедури очищення «✨». Машина подає один звуковий сигнал і починається процедура очищення. Після завершення процедури машина готова до використання.

4 Підготовка

4.2 Приготування одинарного/подвійного еспресо

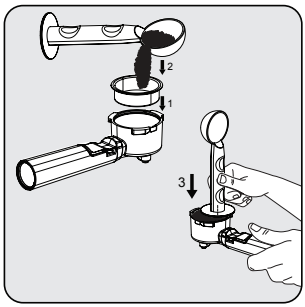

Розмістіть кошик для приготування одинарного або подвійного еспресо в тримачі фільтра. Насипте свіжомелену каву в фільтр за допомогою мірної ложки (приблизно 8–15 г), а потім за допомогою ложки приплюсніть надлишки порошку. Щоб рівномірно та міцно натиснути на порошок, треба прикласти до кінця ложки, призначеного для трамбування кави, силу приблизно 15 кг.

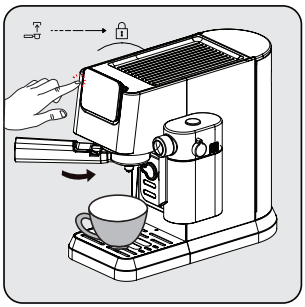

Встановіть портафільтр під вихідним отвором для кави. Вирівняйте його із символом розблокування, посуньте в паз і повільно поверніть праворуч до символу замка.

- Поставте чашку з кавою безпосередньо під вихідний отвір подачі кави.
- Натисніть кнопку вибору одинарного або подвійного напою, після чого лунає звуковий сигнал.
- Індикатор вибраної кави починає блимати, і запускається процес приготування напою.

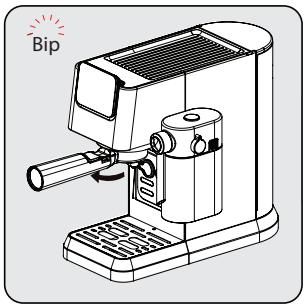

Після завершення подачі напою машина подає один звуковий сигнал і перемикається в режим очікування. Витягніть портафільтр, повернувши його за годинниковою стрілкою. Очищайте і висушуйте портафільтр після кожного використання.

- Перед вийманням фільтра зачекайте 5 секунд після завершення приготування. Це допоможе легко видалити рухомий фільтр.
- Не можна використовувати кавовий порошок після заварювання.
- Витрусіть залишки кави тримаючись за подовжувач ручки і одночасно утримуючи кошик на місці.
- Для того, щоб зроблений еспресо зберігав оптимальну температуру, рекомендується попередньо розігрівати чашки.
- Щоб максимально насолоджуватися смаком кавових зерен, рекомендується використовувати цілі кавові зерна, щойно змелені перед приготуванням еспресо.
- Окрім використовуваної кави, на можливість отримання ідеального еспресо впливає використання свіжої холодної води, яка не містить хлору, запахів та інших домішок.
- Щоб зберегти смак кавових зерен, зберігайте мелену каву еспресо в герметичному контейнері в прохолодному сухому місці. Не слід зберігати мелені кавові зерна протягом тривалого часу, оскільки це погіршує їхній смак.

4 Підготовка

4.3 Приготування капучіно та латте

Капучіно або латте — це комбінація однієї порції еспресо з різною кількістю гарячого молока та молочної піни.

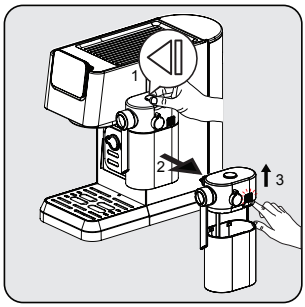

Тримаючи контейнер для молока однією рукою, натисніть кнопку у верхній частині кришки контейнера для молока, щоб витягнути контейнер для молока, потягнувши його вправо. Зніміть кришку резервуара для молока, натиснувши кнопку фіксації з правого боку кришки корпусу.

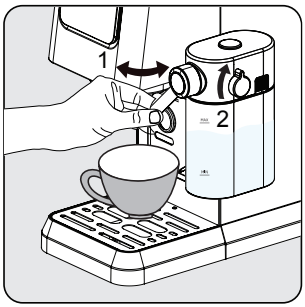

Додайте молоко в контейнер для молока. Потрібно, щоб рівень молока залишався не вище позначки «max». Рекомендована температура молока становить 4–8 °C. Закрийте контейнер для молока кришкою та приєднайте контейнер для молока до пристрою (в разі встановлення контейнера на місце чутно клацання). Переконайтеся, що контейнер для молока встановлено правильно. Відрегулюйте положення отвору для виходу молочної піни так, щоб від знаходився над чашкою. За допомогою ручки регулювання відрегулюйте густину молочної піни відповідно до власних уподобань.

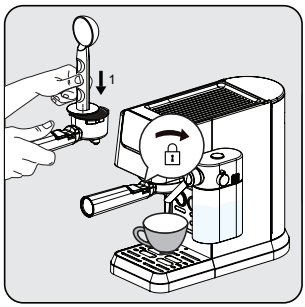

Вставте кошик для приготування одинарного напою в портафільтр. Заповніть фільтр дрібно подрібненим порошком для еспресо (приблизно 8–15 г). Притисніть порошок плоскою стороною ручки кавової ложки. Встановіть портафільтр під вихідним отвором для кави. Вирівняйте його із символом розблокування, посуньте в паз і повільно поверніть праворуч до символу замка.

Ця машина дозволяє користувачеві отримувати бажаний результат завдяки регулюванню ступеня пишності піни, повертаючи ручку від позначки «Max» до позначки «Min». Рекомендований рівень для латте — від мінімального до середнього, для капучіно — від середнього до максимального. Густота молочної піни регулюється відповідно до власних уподобань.

4 Підготовка

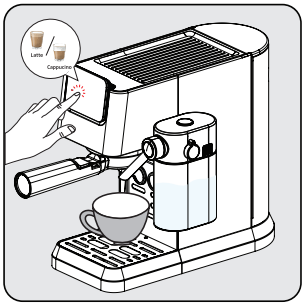

Натисніть кнопку вибору капучіно або лате, після чого пролунає один звуковий сигнал. Почне блимати індикатор кнопки вибраного напою, і почнеться процес приготування.

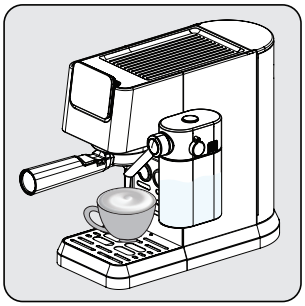

Починаючи з моменту, коли молочна піна вперше потрапляє до чашки, насос вмикається періодично. Після закінчення приготування молочної піни пристрій автоматично починає готувати каву.

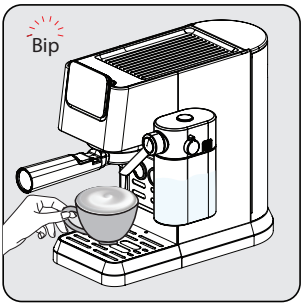

Напій готовий після подачі пристроєм одного звукового сигналу — насолоджуйтесь! Після цього машина повертається в режим очікування.

4.4 Приготування напою/додавання молочної піни

Наповніть контейнер для молока і встановіть ручку в потрібне положення. Натисніть кнопку функції створення молочної піни «». Машина автоматично почне подачу молока (90–140 мл). Після завершення процесу машина повернеться в стан очікування.

Обов'язково переконайтеся, що контейнер для молока встановлено правильно. Якщо його встановлено неправильно, індикатори кнопок вибору капучіно, лате та молочної піни згасають, і ці функції стають недоступними. Про це сигналізують 3 звукових сигнали.

Зняття контейнера для молока не впливає на процес приготування кави, можна продовжувати використання програм «Одинарний/Подвійний еспресо».

4 Підготовка

4.5 Регулювання висоти для чашок різного розміру

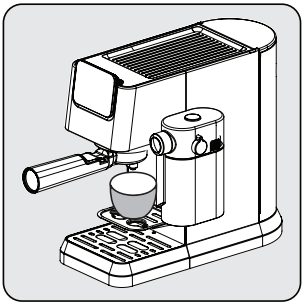

Для чашок меншого розміру можна використовувати піддон для чашок (3).

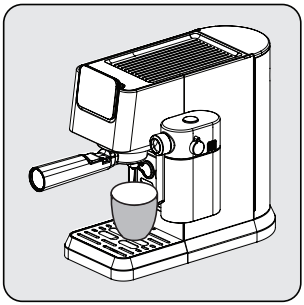

Якщо використовуються чашки середнього розміру, поставте чашку у звичайному положенні на піддон для збору крапель (6).

Якщо піддон для збору крапель витягується через використання більших чашок, його слід повернути на місце в машині відразу після завершення приготування напою. Якщо після приготування напою не встановити піддон для збору крапель на місце, через внутрішньосистемний випуск вода може потрапити до основи, через що її потрібно буде очищати вручну сухою тканиною.

5 Експлуатація та використання

5.1 Використання капсул

Каву в капсулах можна використовувати поряд з кавою в порошку, використовуючи аксесуари для капсул. Продукт підходить лише для оригінальних капсул типу Nespresso.

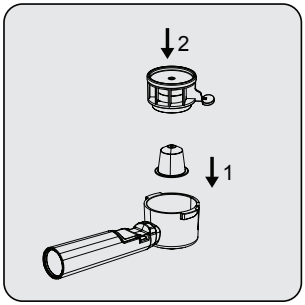

Капсула повинна бути розміщена всередині портфільтра для капсул. Потім розмістіть проколювач капсул на капсулі всередині портфільтра. Переконайтеся, що проколювач увійшов повністю.

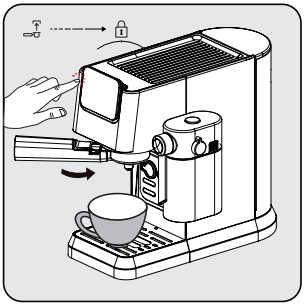

Після цього, як і з кавою в порошку, розмістіть портфільтр на пристрої та поверніть праворуч, щоб закріпити.
Натисніть кнопку вибору напою, щоб приготувати каву. Якщо ви обираєте молочний напій, переконайтеся, що молочний резервуар заповнений.

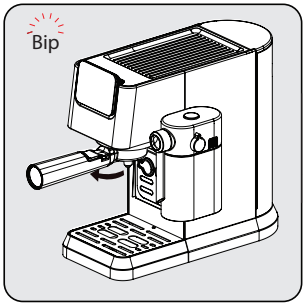

Після завершення роботи вийміть проколювач капсул. Залишкова капсула залишиться всередині портфільтра. Не торкаючись капсули, ви можете викинути її, тримаючи ручку портфільтра.

Капсула не може бути використана після заварювання.

Не мийте портфільтр в посудомийній машині.

Не ставте руку безпосередньо всередину утримувача капсул, щоб уникнути поранень від проколів.

Не ставте руку безпосередньо всередину утримувача капсул, щоб уникнути поранень від проколів.

5 Експлуатація та використання

5.2 Використання E.S.E. капсул

Окрім кави у порошку та капсулах, для приготування напоїв можна використовувати капсули Easy-Serve-Espresso (E.S.E.).

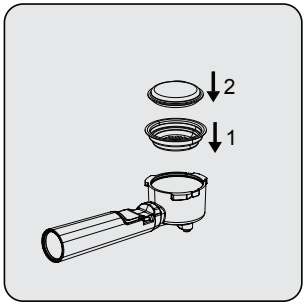

Кошик для капсул повинен бути розташований всередині основного портфільтра. Капсулу потрібно помістити всередину кошика для капсул.

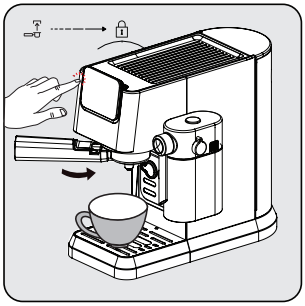

Розмістіть портфільтр на пристрої та поверніть праворуч для закриття.
Натисніть кнопку для вибору напою, щоб приготувати каву. Якщо ви обираєте молочний напій, переконайтеся, що молочний резервуар заповнений.

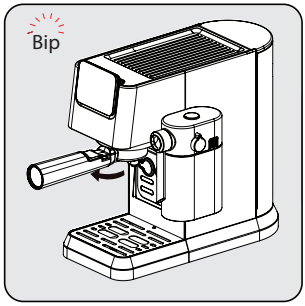

Після завершення роботи зніміть портфільтр, щоб утилізувати залишкову капсулу. Ви можете використовувати маленьку ручку на портфільтрі для цього, поки вибиваєте залишки капсули.

E.S.E. капсула не може бути використана після заварювання.

5.3 Регулювання об'єму кави/молока

Встановлення значень для одинарного та подвійного еспресо

1. Виберіть функцію, яку потрібно перепрограмувати. Натисніть і утримуйте відповідну кнопку вибору (одинарного або подвійного еспресо). Пролунає один звуковий сигнал. [програмована кількість одинарного/подвійного еспресо (мін.: 30/60 мл, макс: 50/100 мл)]
2. Відпустіть кнопку лише після того, як витече необхідна кількість кави або молока. Пролунає два звукових сигнали. Тепер це значення зберігається для відповідної функції.

Встановлення об’єму лате, капучіно та молочної піни

1. Виберіть функцію, яку потрібно перепрограмувати. Натисніть і утримуйте відповідну кнопку вибору (капучіно, лате або молоко). Пролунає один звуковий сигнал. (Найкоротший час приготування молока: 10 с, найдовший: 45 с.)
2. Відпустіть кнопку лише після того, як мине потрібний час приготування молока. Пролунає два звукових сигнали. Тепер цей час зберігається для відповідної функції.

5 Експлуатація та використання

3. Зміна об’єму чорної кави: після завершення подачі молока натисніть і утримуйте піктограму вибраного напою доти, доки не буде досягнуто потрібного об’єму.

Налаштовані параметри напою зберігаються в пам’яті пристрою для використання в майбутньому доти, доки їх не буде скинуто або ще раз змінено.

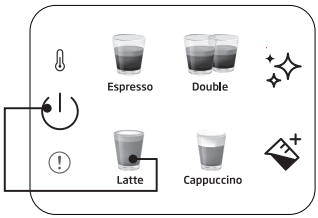

Скидання параметрів одного напою до значень за замовчуванням/заводських налаштувань

Щоб скинути значення об’єму для вибраного напою, одночасно натисніть і утримуйте кнопки вибору будь-якого напою та ввімкнення/вимкнення живлення довше 3 секунд.

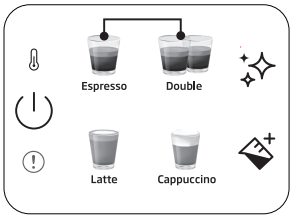

Скидання параметрів усіх напоїв до значень за замовчуванням/заводських налаштувань

Щоб скинути значення об’єму для всіх напоїв, одночасно натисніть і утримуйте кнопки вибору одинарного та подвійного еспресо довше 3 секунд.

Час роботи в режимі очікування. У разі відсутності застосування (або після завершення роботи) машина автоматично вимикається через 29 хвилин.

6 Чищення

6.1 Очищення контейнера для молока

Налийте воду в контейнер для молока до рівня MAX і натисніть кнопку функції створення молочної піни «». Після завершення вийміть компоненти контейнера для молока (9), (11) і промийте їх чистою водою.

Щоб уникнути накопичення залишків молока, очищайте контейнер для молока після кожного використання.

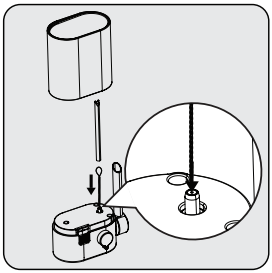

Використовуйте голку для чищення (15), щоб очистити внутрішню частину входу спінювача молока.

6.2 Функція очищення/промивання

Щоб очистити заварювальну головку, поставте посудину під заварювальну головку та натисніть кнопку запуску процедури очищення «». Процедура очищення завершується протягом 16 секунд, після чого машина готова до використання.

- Якщо машина не використовується довше 5 днів поспіль, промийте резервуар і злийте з нього воду.
- Піддон для збору крапель (6) і його решітку (4) можна очистити вручну під струменем чистої води.
- Забороняється мити портафільтр у посудомийній машині.

6 Чищення

6.3 Функція видалення накипу

Після того, як виникає потреба у видаленні накипу, індикатор видалення накипу «✧» загоряється помаранчевим кольором. Поставте посудину об'ємом 1,5 л під заварювальну головку. Налийте воду в резервуар для води до рівня MAX і розмішайте в ній засіб для видалення накипу або лимонну кислоту. Натисніть і утримуйте кнопку запуску видалення накипу «✧» довше 3 секунд, після чого пролунають два звукові сигнали, які вказують на початок першого циклу видалення накипу. Перший цикл продовжується приблизно 15 хвилин. Після завершення циклу колір індикатора процедури видалення накипу стає білим «✧».

Спорожніть і поверніть на місце посудину, розміщену під заварювальною головкою. Очистіть і наповніть резервуар чистою водою до рівня MAX. Натисніть і утримуйте кнопку запуску видалення накипу «✧» довше 3 секунд, після чого пролунають два звукові сигнали, які вказують на початок другого циклу видалення накипу. Другий цикл продовжується приблизно 6 хвилин. Після завершення всіх циклів машина повертається в стан очікування та готовності до використання.

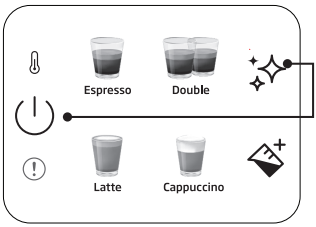

Скидання стану попередження про необхідність видалення накипу

Одночасно натисніть і утримуйте кнопки ввімкнення/вимкнення живлення та запуску видалення накипу довше 3 секунд.

- Після попередньо визначеного циклу заварювання потрібно виконувати цикл очищення від накипу.
- Для підтримки найкращого стану пристрою не рекомендується скидати стан попередження про необхідність видалення накипу.

7 Визначення та усунення несправностей

7.1 Проблеми, можливі причини та способи їх усунення

Несправність	Причина	Спосіб усунення
Кава стікає збоку портафільтра.	Портафільтр (2) вставлено неправильно.	Поверніть ручку портафільтра (2) далі вправо.
	Край сита не очищений від меленої кави.	Вимкніть машину, зніміть тримач портафільтра (2) і очистіть краї сита.
	Сито всередині заварної головки забруднене.	Очистіть заварну головку вологою тканиною та запустіть функцію очищення, не встановлюючи портафільтр.
Через портафільтр витікає дуже мала кількість кави або кава не витікає зовсім.	Резервуар для води порожній.	Наповніть резервуар водою.
	Сито всередині заварної головки засмічене.	Наберіть воду через сито, не вставляючи портафільтр (2). Якщо вода не надходить, відкрутіть сито, очистіть його, а потім установіть на місце.
	Сито засмічене.	Виправлення. Очистіть сито, вставте його в портафільтр (2) і прокачайте воду без додавання кави. Якщо вода не проходить через сито, зверніться до служби підтримки клієнтів і замовте заміну сита.
Еспресо подається лише краплями.	Занадто дрібний помел кави або частинки кави надто міцно ущільнені.	Не утрамбовуйте мелену каву занадто сильно. Використовуйте каву більш грубого помелу.
	Машина засмічена відкладеннями кальцію.	Очистіть пристрій від накипу. Див. сторінку 15.
Еспресо вариться занадто швидко.	Занадто грубий помел кави.	Використовуйте більш дрібний помел.
	Недостатньо кави в ситі.	Використовуйте більшу кількість меленої кави.
На каві відсутня пінка.	Кава стара або занадто суха.	Використовуйте свіжу каву.
	Кава недостатньо міцно утрамбована. Вода проходить через мелену каву занадто швидко.	Сильніше утрамбуйте мелену каву. Використовуйте більш дрібний помел.
	Занадто грубий помел кави.	Щоб отримати більш дрібний і однорідний помел, використовуйте кавомолку з конусоподібними лезами.
	Кавова суміш не підходить для кави еспресо.	Змініть марку кави для еспресо.

7 Визначення та усунення несправностей

Несправність	Причина	Спосіб усунення
Недостатньо піни в результаті спінювання молока.	Молоко не свіже.	Використовуйте свіже молоко.
	Молоко не підходить.	Перевірте, чи придатне молоко для спінювання.
	Молоко було занадто теплим із самого початку.	Використовуйте молоко, яке зберігалося в холодильнику (34 °F).
	Недостатньо молока для спінювання.	Використовуйте більшу кількість холодного молока.
	Впускний отвір для молока засмічено.	Використовуйте голку для чищення (15), щоб очистити внутрішню частину входу спінювача молока.

Pirmiausia perskaitykite šį naudotojo vadovą!

Gerbiamas kliente,

Dėkojame, kad pasirinkote šį "Beko" produktą. Tikimės, kad pasieksite geriausių rezultatų iš savo produkto, kuris buvo pagamintas aukštos kokybės, naudojant naujausias technologijas. Prieš naudodami gaminį atidžiai perskaitykite visą šį naudotojo vadovą ir visus kitus pridedamus dokumentus ir laikykite juos kaip nuorodas ateityje. Jei perduosite gaminį kitam asmeniui, taip pat pateikite jam naudotojo vadovą. Atsižvelkite į visus naudotojo vadove pateiktus įspėjimus ir informaciją.

Simbolių paaiškinimas

Įvairiuose šio vadovo skyriuose naudojami šie simboliai:



Svarbi informacija arba naudingi patarimai apie naudojimą.



PAVOJUS: Šis įspėjimas apie pavojingas situacijas, susijusias su gyvybe ir turtu.



ĮSPĖJIMAS: Šis įspėjimas nurodo potencialiai pavojingas situacijas.



DĖMESIO: Šis įspėjimas nurodo galimą materialinę žalą.



Medžiagos tinka liestis su maistu

1. Svarbios saugos ir aplinkos apsaugos instrukcijos

Šiame skyriuje pateikiamos saugos instrukcijos, kurios padės apsisaugoti nuo sužalojimų ir materialinių nuostolių rizikos. Nesilaikant šių nurodymų, suteikta garantija netenka galios.

1.1 Elektros srovės pavojus

Pavojus gyvybei dėl elektros srovės!
Kontaktas su laidais ar komponentais, kuriais teka srovė, gali sukelti sunkius sužalojimus ar net mirtį!
Kad išvengtumėte elektros smūgio, laikykitės šių atsargumo priemonių:

- Nenaudokite kavos aparato, jei pažeistas jungiamasis kabelis arba maitinimo kištukas.
- Prieš pakartotinai naudojant kavos aparatą, maitinimo laidą turi pakeisti kvalifikuotas elektrikas.
- Neatidarykite kavos aparato korpuso. Elektros smūgio pavojus, jei paliečiamos įtampingosios jungtys ir (arba) pakeičiama elektros ir mechaninė konfigūracija.

1.2 Nudegimo arba nuplikymo pavojus

Kavos aparato dalys darbo metu gali labai įkaisti!
Išpilstyti gėrimai ir išeinantys garai yra labai karšti!
Laikykitės šių atsargumo priemonių, kad išvengtumėte savęs ir (arba) kitų nudegimo/nuplikymo:

- Nelieskite nė vienos metalinės rankovės ant abiejų kavos snapelių.
- Venkite tiesioginio odos sąlyčio su garais ar karštu plovimu, valymu ir kalkių šalinimu.

1.3 Pagrindinės saugos priemonės

Laikykitės šių saugos priemonių, kad užtikrintumėte saugų kavos aparato naudojimą:

- Niekada nežaiskite su pakavimo medžiaga. Pavojus uždusti.
- Prieš naudodami patikrinkite, ar kavos aparatas nepažeistas. Nenaudokite pažeisto kavos aparato.
- Jei maitinimo laidas pažeistas, jį turi pakeisti gamintojas arba jo atstovas, arba panašią kvalifikaciją turintis asmuo, kad būtų išvengta pavojaus.
- Kavos aparato remontą turi atlikti tik įgaliotas specialistas arba darbų klientų aptarnavimo tarnyba. Nekvalifikuotas remontas gali kelti didelį pavojų naudotojui. Jie taip pat anuliuos garantiją.
- Kavos aparato remontą garantiniu laikotarpiu gali atlikti tik gamintojo įgalioti techninės priežiūros centrai, kitaip vėlesnės žalos atveju garantija neteks galios.
- Sugedusias dalis galima pakeisti tik originaliomis atsarginėmis dalimis. Tik originalios atsarginės dalys garantuoja, kad laikomasi saugos reikalavimų.
- Prietaisus gali naudoti ribotų fizinių, jutiminių ar protinių galimybių asmenys arba asmenys, neturintys patirties ir žinių, jei jie buvo prižiūrimi ar instruktuoti, kaip saugiai naudoti prietaisą, ir supranta su tuo susijusius pavojus.
- Šį prietaisą gali naudoti 8 metų ir vyresni vaikai, jei jie buvo prižiūrimi ar instruktuoti, kaip saugiai naudoti prietaisą, ir jei jie supranta su tuo susijusius pavojus. Vaikams draudžiama valyti ir prižiūrėti, nebent jie yra vyresni nei 8 metų ir prižiūrimi. Prietaisą ir jo laidą laikykite jaunesniems nei 8 metų vaikams nepasiekiamoje vietoje.
- Vaikai negali žaisti su prietaisu.
- Šis prietaisas skirtas naudoti namų ūkyje ir panašioms reikmėms, pvz.:

  -darbuotojų virtuvės zonose parduotuvėse, biuruose ir kitose darbo aplinkose;
  -fermos;
  - klientų viešbučiuose, moteliuose ir kitose gyvenamosiose aplinkose;
  - lovų ir pusryčių tipo aplinka.
- Saugokite kavos aparatą nuo oro sąlygų poveikio, pvz., lietaus, šalčio ir tiesioginių saulės spindulių. Nenaudokite kavos aparato lauke.
- Prietaiso negalima panardinti.
- Nevalykite kavos aparato ar priedų indaplovėje.
- Nepilkite jokių kitų skysčių, išskyrus vandenį, ir nedėkite maisto produktų į vandens talpyklą.
- Nepildykite vandens bako už maksimalios žymos (apatinio įpylimo angos krašto) (1,1 litro).
- Įrenginį naudokite tik tada, kai yra sumontuotas atliekų konteineris, lašėjimo padėklas ir puodelių grotelės.

- Netraukite kabelio, kad ištrauktumėte kištuką iš elektros lizdo, ir nelieskite drėgnomis rankomis.
- Nelaikykite kavos aparato maitinimo kabeliu.
- Prietaisą ir jo laidą laikykite jaunesniems nei 8 metų vaikams nepasiekiamoje vietoje.
- Prieš išimdami vandens baką, kad jį užpildytumėte arba ištuštintumėte, visada išjunkite įrenginį.
- Visada padėkite įrenginį ant lygaus, stabilaus, karščiui atsparaus darbinio paviršiaus.
- Prieš gaminant alų, portafiltrą reikia kuo labiau pasukti į dešinę, kad jis neatsilaisvintų dėl aukšto slėgio.
- Netinkamai naudojant galima rimtai susižaloti. Kad apsisaugotumėte nuo gaisro, elektros smūgio ar sužalojimo, nemerkite laido, elektros kištukų, šildymo pagrindo į vandenį ar kitus skysčius. Nenaudokite jokio prietaiso su pažeistu laidu ar kištuku po to, kai prietaisas sugedo arba buvo kokiu nors būdu nukritęs ar apgadintas. Kreipkitės į gamintoją arba jo klientų aptarnavimo tarnybą.
- Kaitinimo elemento paviršius po naudojimo yra veikiamas likutinės šilumos, nelieskite karšto paviršiaus, naudokite rankeną ar mygtuką. Visada laikykite rankas atokiau nuo konteinerio ir mašinos, kai naudojate ir po to, kad sumažintumėte žmonių sužalojimo riziką.
- Naudojamas kavos virimo aparatas negali būti dedamas į spintelę.
- Valymas: nedėkite prietaiso į vandenį ar kitus skysčius. Korpusą valykite tik šiltu muiluotu vandeniu sudrėkinta kempine/šluoste. Nenaudokite šiurkščių, abrazyvinių valiklių. Išsamios valymo instrukcijos pateiktos 6 skyriuje.
- Kaitinimo elemento paviršius po naudojimo yra veikiamas likutinės šilumos.

1.4 Paskirtis

Rankinis espreso aparatas „Beko“ skirtas naudoti namuose ir panašiose srityse, pavyzdžiui, darbuotojų virtuvėse, parduotuvėse, biuruose ir panašiose vietose arba klientams nakvynei su pusryčiais, viešbučiuose, moteliuose ir kitose gyvenamosiose patalpose. Šis kavos aparatas nėra skirtas komerciniam naudojimui. Įrenginys skirtas tik kavai ruošti ir pienui bei vandeniui šildyti. Bet koks kitas naudojimas, išskyrus anksčiau nurodytą, laikomas netinkamu naudojimu.

Pavojus, kylantis dėl netinkamo naudojimo!

Jei kavos aparatas nenaudojamas pagal paskirtį arba naudojamas kitu būdu, jis gali būti arba tapti pavojaus šaltiniu.



- Todėl kavos aparatą galima naudoti tik pagal paskirtį.
- Laikykitės šiame naudotojo vadove aprašytų procedūrų.

Jokios pretenzijos dėl žalos ar sužalojimų, atsiradusių naudojant kavos aparatą ne pagal paskirtį, nebus priimamos.

Riziką turi prisiimti tik mašinos savininkas.

1.5 Atsakomybės apribojimas

Visa šiose naudojimo instrukcijose pateikta techninė informacija, duomenys ir instrukcijos apie kavos aparato montavimą, eksploatavimą ir priežiūrą atspindi dabartinę būklę spausdinimo metu ir yra pagrįsti geriausiomis įmanomomis žiniomis, įgytomis per patirtį ir praktinę patirtį.

Iš šiame naudotojo vadove pateiktos informacijos, iliustracijų ir aprašymų negalima pateikti jokių pretenzijų.

Gamintojas neprisiima atsakomybės už žalą ar sužalojimus, atsiradusius dėl naudotojo vadovo nesilaikymo, naudojimo ne pagal paskirtį, neprofesionalaus remonto, neleistinų pakeitimų ar nepatvirtintų atsarginių dalių naudojimo.

1.6. Atitiktis EEĮ atliekų direktyvai ir Atliekų šalinimas:

Šis gaminys atitinka ES EEĮ atliekų direktyvą (2012/19/ES). Ant šio gaminio yra elektros ir elektroninės įrangos atliekų (EEĮA) klasifikavimo simbolis.



Šis simbolis nurodo, kad pasibaigus gaminio naudojimo laikui jo negalima išmesti kartu su kitomis buitinėmis atliekomis. Panaudotas prietaisas turi būti grąžintas į oficialų surinkimo punktą elektrinių ir elektroninių prietaisų perdirbimui. Norėdami rasti šiuos surinkimo punktus, susisiekite su vietos valdžios institucija arba mažmenininku, kuriame įsigijote produktą. Kiekvienas namų ūkis atlieka svarbų vaidmenį atkuriant ir perdirbant senus prietaisus. Tinkamas naudoto prietaiso šalinimas padeda išvengti galimų neigiamų pasekmių aplinkai ir žmonių sveikatai.

1.7 Atitiktis Pavojingų medžiagų naudojimo apribojimo direktyvai

Jūsų įsigytas gaminys atitinka ES RoHS direktyvą (2011/65/ES). Jame nėra Direktyvoje nurodytų kenksmingų ir draudžiamų medžiagų.

1.8 Paketo informacija



Produkto pakavimo medžiagos yra pagamintos iš perdirbamų medžiagų pagal mūsų nacionalines aplinkos apsaugos taisykles. Neišmeskite pakavimo medžiagų kartu su buitinėmis ar kitomis atliekomis. Nuveskite juos į vietos valdžios institucijų paskirtus pakavimo medžiagų surinkimo punktus.

2 Apžvalgos ir valdymo skydelis

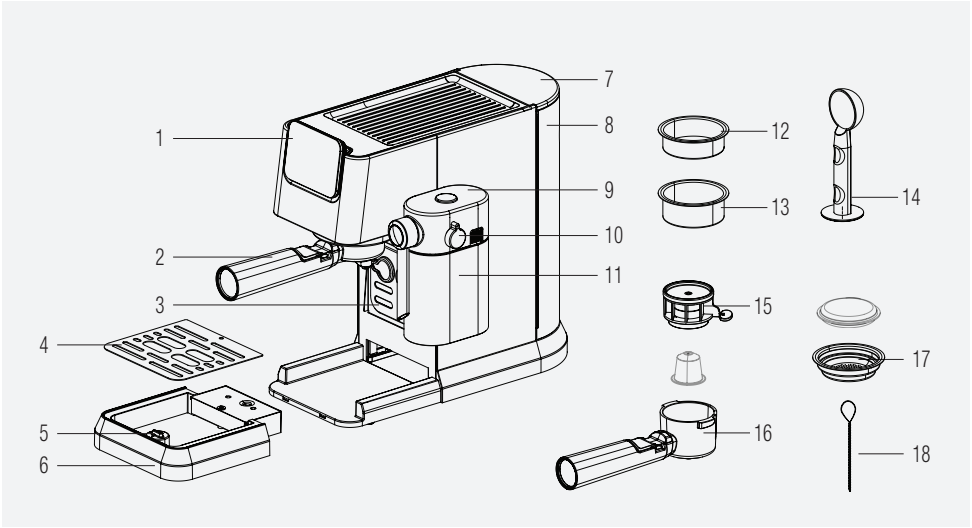

1. Valdymo skydelis
2. Portafiltris
3. Puodelio laikiklis
4. Lašėjimo padėklo grotelės
5. Plūduriuojantis
6. Lašėjimo padėklas
7. Vandens bako dangtelis
8. Vandens bakas
9. Pieno bako dangtis
10. Pieno putų reguliavimo rankenėlė
11. Pieno bakas
12. Vienvietis espresso krepšelis
13. Dvigubas espresso krepšelis
14. Kavos šaukštelis / sugadinimas
15. Kapsulės pradūriklis
16. Kapsulės nešiojamasis filtras
17. Priedų krepšys
18. Valymo adata

2.1 Valdymo skydelis

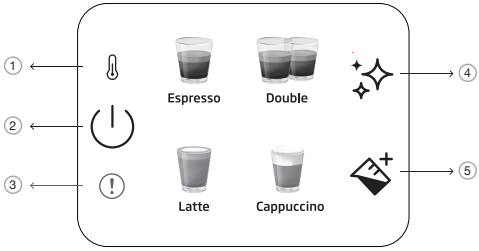

1		Pašildymo indikatorius
2		Įjungimo/išjungimo ir atšaukimo mygtukas
3		Bendroji klaida
4		Valymo ir kalkių šalinimo mygtukas
5		Pieno mygtukas

Visos ant gaminio ir spausdintuose informaciniuose lapeliuose nurodytos vertės surenkamos atlikus laboratorinius matavimus pagal susijusius standartus. Šios vertės gali skirtis priklausomai nuo naudojimo ir aplinkos sąlygų.

3 Techniniai duomenys

Maitinimo šaltinis:220-240 V~, 50-60 Hz

Galia:1376 - 1628 W
Pasiliekama teisė atlikti techninius ir konstrukcinius pakeitimus.

Visos deklaruotos produkto ir spausdintų informacinių lapelių vertės buvo gautos atlikus laboratorinius matavimus pagal atitinkamus standartus. Šios vertės gali skirtis priklausomai nuo naudojimo ir aplinkos sąlygų.

Produkto matmenys:

20,5 cm (plotis) x 30,8 cm (aukštis) x 42,3 cm (gylis)

[Plotis be pieno puodelio: 14,4 cm

Gylis be filtro: 32,5 cm]

Svoris:4,35kg

Kabelio ilgis:>90 cm

Krepšelio talpa

Viengubas:10g

Dviguba:17 g

Lašėjimo padėklo talpa: Iki 0,2 l

Vandens bako talpa:1,1±5%l

Įrenginio pašildymo laikas:<55s

Kavos tūris * (numatytieji nustatymai):

Espresso: 30-55 ml

Dviguba: 65-95 ml

Latė: 170-280 ml pieno, 30-55 ml kavos

Kapučino: 114-190 ml pieno, 30-55 ml kavos

*Sumos gali skirtis priklausomai nuo kapsulių ir kapsulių naudojimo.

Šis mygtukas "✧" šviečia oranžine spalva, kai mašiną reikia nušlifuoti.

Jei NTC nėra prijungtas prie maitinimo skydo, raudona klaidos indikatoriaus lemputė tuo metu degs, o paspaudus bet kurį mygtuką nebus jokio atsako.

4 Pasiruošimas

4.1 Naudojimas pirmą kartą

Nuo prietaiso nuimkite visas apsaugines plėveles, lipdukus ir kitas pakavimo medžiagas.

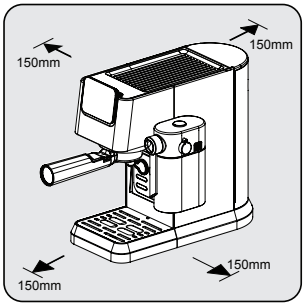

Pasirinkite saugų ir stabilų paviršių su lengvai pasiekiamu maitinimo šaltiniu ir išlaikykite minimalų atstumą nuo mašinų šonų.

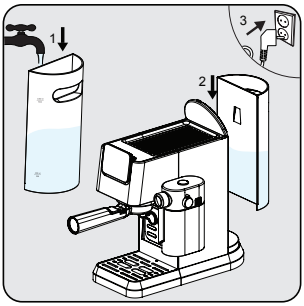

Pripildykite vandens baką šviežio, šalto gryno vandens bent iki žymos „MIN“ ir daugiausia iki žymos „MAX“. (Nepilkite karšto vandens)
Tada įkiškite rezervuarą į mašiną, o kitą maitinimo laido galą į tinkamos maitinimo įtampos sieninį lizdą.

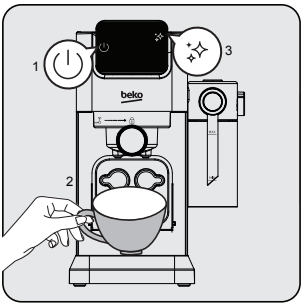

Maitinimo įjungimo/išjungimo mygtukas "⏻"valdymo pulte įsižiebs. Paspauskite šį mygtuką, kad įjungtumėte mašiną. Padėkite puodelį tiesiai po virimo galvute ir paspauskite valymo mygtuką" ✨". Įrenginys pasigirs vieną pyptelėjimą ir pradės valyti. Kai baigsite, įrenginys bus paruoštas naudoti.

4 Pasiruošimas

4.2 Viengubo / dvigubo espreso gaminimas

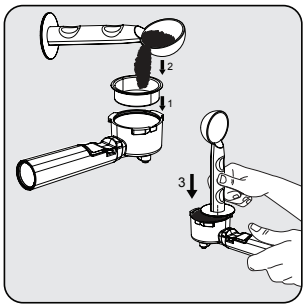

Įdėkite viengubą arba dvigubą espreso krepšelį į filtro laikiklį. Įpilkite šviežiai maltus kavos miltelius į filtrą matavimo šaukštu (maždaug 8-15 g) ir šaukštu išlyginkite miltelių perteklių. Šaukšto plūkimo galu užtepkite apie 15 kg, kad tolygiai ir tvirtai nuspaustumėte miltelius.

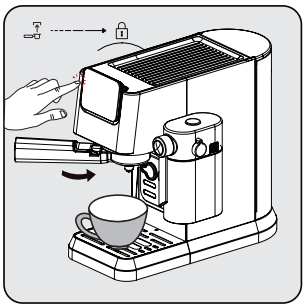

Sumontuokite portafiltrą po kavos išleidimo anga. Sulygiuokite jį su atrakinimo simboliu, įstumkite į griovelį ir lėtai pasukite į dešinę į užrakto simbolį.
- Padėkite kavos puodelį tiesiai po kavos išleidimo anga.
- Paspauskite vieną arba du mygtukus ir pasigirs pyptelėjimas.
- Pasirinkta kava pradės mirksėti ir bus pradėtas gėrimų ruošimas.

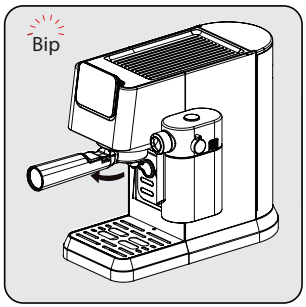

Baigus virti, mašinoje pasigirs vienas pyptelėjimas ir bus įjungtas tuščiosios eigos režimas. Išimkite laikiklį pagal laikrodžio rodyklę. Po kiekvieno naudojimo nuvalykite filtrą ir nusausinkite.

- Užvirę palaukite 5 sekundes ir išimkite filtrą. Tai padės lengvai išimti judantį filtrą.
- Kavos miltelių negalima naudoti po užvirimo.
- Naudokite rankenos ilgintuvą, kad išmuštumėte kavos likučius, laikydami krepšį vietoje.
- Kad espresas išliktų optimalios temperatūros, rekomenduojame iš anksto pašildyti puodelius.
- Norint išgauti kuo daugiau skonio iš kavos pupelių, rekomenduojame kiekvieną kartą ruošiant espreso kavą naudoti šviežiai sumaltas kavos pupeles.
- Be naudojamos kavos, naudojant šviežią šaltą vandenį, kuriame nėra chloro, kvapų ir kitų priemaišų, bus užtikrinta tobula espresso.
- Kavos tirščius laikykite hermetiškame inde ir vėsioje, sausoje vietoje, kad išlaikytumėte skonį. Grunto negalima laikyti ilgą laiką, nes sumažės skonis.

4 Pasiruošimas

4.3. Kapučino ir „Latte“ alaus gaminimas

Kapučino arba „Latte“ yra vieno espreso puodelio su skirtingais karšto pieno kiekiais derinysir pieno putų.

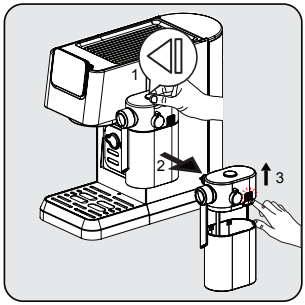

Laikydami pieno baką viena ranka, paspauskite mygtuką pieno bako dangčio viršuje, kad nuimtumėte pieno baką į dešinę. Nuimkite pieno bako dangtį paspausdami atleidimo mygtuką dešinėje dangčio korpuso pusėje.

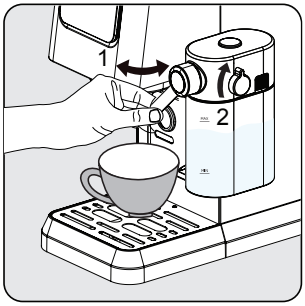

Įpilkite pieno į pieno baką. Pienas visada turi būti žemiau maksimalios žymos. Rekomenduojama pieno temperatūra yra 4-8 ° C (~ 40-46 ° F). Uždėkite pieno bako dangtelį ir pritvirtinkite pieno baką prie prietaiso, jis turi garsiai spragtelėti. Įsitikinkite, kad pieno bakas tinka tinkamai. Sureguliuokite pieno putplasčio išleidimo angos kampą virš puodelio. Sureguliuokite pieno putų tankį rankenėlės pagalba pagal savo pageidavimus.

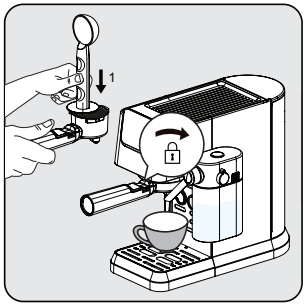

Įdėkite vieną krepšį į nešiojamąjį filtrą. Pripildykite filtrą smulkiai sumaltais espreso milteliais (maždaug 8-15 g). Paspauskite miltelius žemyn plokščia kavos šaukšto puse. Sumontuokite portafiltrą po kavos išleidimo anga. Sulygiuokite jį su atrakinimo simboliu, įstumkite į griovelį ir lėtai pasukite į dešinę į užrakto simbolį.

Ši mašina leidžia vartotojui nustatyti putų santykį pasukant rankenėlę iš Max į Min, kad mėgautumėtės norimomis putomis. Siūlomas Latte nustatymas yra min-mid, Cappuccino - mid-max. Sureguliuokite pieno putų tankį pagal savo pageidavimus.

4 Pasiruošimas

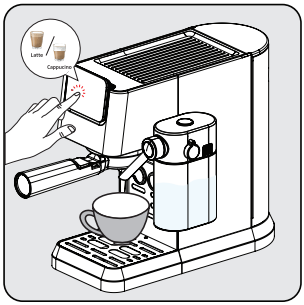

Paspauskite mygtuką „kapučino arba latte“, tada pasigirsta vienas pyptelėjimas. Pasirinktų gėrimų mygtukas pradės mirksėti ir alaus gamyba prasidės.

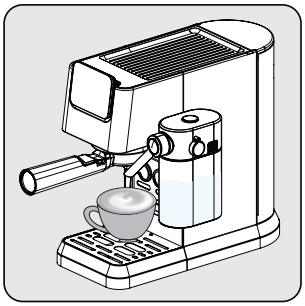

Siurblys veiks su pertrūkiais, kai pieno putos pirmą kartą pateks į jūsų puodelį. Kai pieno putos yra paruoštos, prietaisas automatiškai pradeda virti kavą.

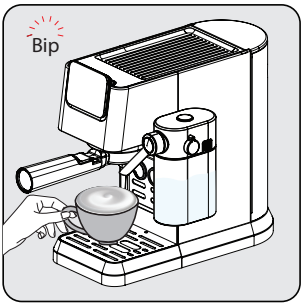

Kai įrenginys pypsi vieną kartą, gėrimai yra paruošti mėgautis!
- Įrenginys grįš į tuščiosios eigos režimą.

4.4 Pieno putų gaminimas/ pildymas

Užpildykite pieno baką ir sureguliuokite rankenėlę. Paspauskite pieno putų mygtuką "". Įrenginys automatiškai pradės pieno dozavimą (90-140 ml). Kai įrenginys bus baigtas, jis grįš į tuščiosios eigos etapą.

Visada įsitikinkite, kad pieno bakas įdėtas tinkamai. Jei netinkamai sumontuota, kapučino, latės ir pieno putplasčio mygtukai užsidegs ir funkcijos nebus prieinamos. Tai reiškia, kad pasigirs 3 pyptelėjimai.

Pieno bako išėmimas neturi įtakos kavos virimui, galima naudoti viengubas/dvigubas espreso programas.

4.5 Aukščio reguliavimas skirtingam puodelio dydžiui

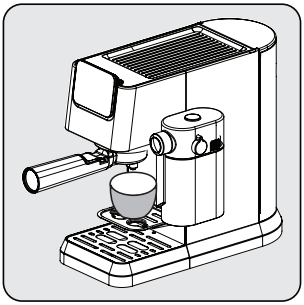

Mažesniems puodeliams galima naudoti puodelių dėklą (3).

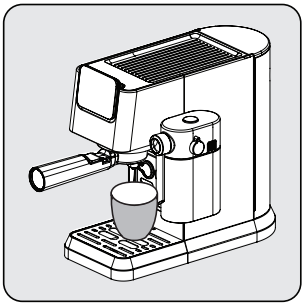

Vidutinio dydžio puodeliams padėkite puodelį ant lašelių dėklo (6) įprastai įdėtoje padėtyje.

Jei lašelinė išimama didesniems puodeliams, ją reikia įdėti atgal į mašiną iš karto po gėrimo paruošimo. Jei paruošus gėrimą lašelių dėklas nebus padėtas atgal, dėl vidinio sistemos išleidimo vanduo gali patekti į pagrindą ir jį reikės valyti rankiniu būdu sausu skudurėliu.

5 Eksploatavimas ir naudojimas

5.1 Kapsulės naudojimas

Kavos kapsulę galima naudoti ne tik kaip kavos miltelius, bet ir naudojant kapsulių priedus. Produktas tinka tik originalioms Nespresso tipo kapsulėms.

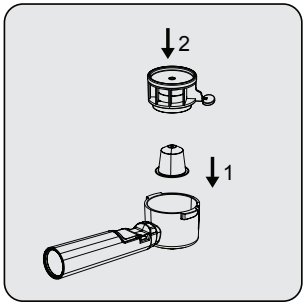

Kapsulę reikia įdėti į kapsulės laikiklį. Tada uždėkite kapsulės pradūriklį ant kapsulės portafiltro viduje. Būtinai įdėkite iki galo.

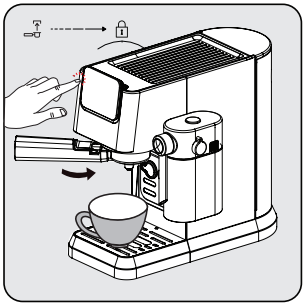

Po to, kaip ir kavos milteliams, padėkite portafiltrą ant prietaiso ir pasukite į dešinę, kad užrakintumėte.
Norėdami paruošti kavą, paspauskite pasirinktą gėrimą. Jei ketini rinktis pieno gėrimą, įsitikink, kad pieno bakas yra pripildytas.

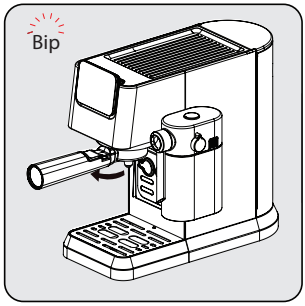

Baigę išimkite kapsulės pradūriklį. Kapsulės likučiai liks nešiojamojo filtro viduje. Neliesdami kapsulės, galite ją išmesti laikydami už nešiojamojo filtro rankenos.

Kapsulės negalima naudoti po užvirimo.

Neplaukite nešiojamo filtro indaplovėje.

Nekiškite rankos tiesiai į kapsulės laikiklio vidų, kad išvengtumėte pradurtų žaizdų.

Prieš naudodami kitą kartą, įsitikinkite, kad visi priedai ir nešiojamasis filtras yra išvalyti, kad būtų užtikrintas geriausias našumas.

5 Eksploatavimas ir naudojimas

5.2 E.S.E. Pulto naudojimas

Be kavos miltelių ir kapsulių, „Easy-Serve-Espresso“ ankštys taip pat gali būti naudojamos jūsų gėrimams paruošti.

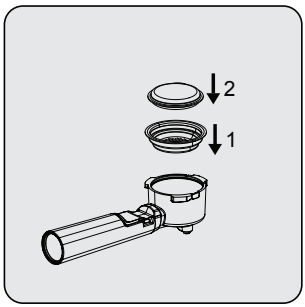

Korpuso krepšys turi būti įdėtas į pagrindinį portafiltrą. Korpusas turi būti įdėtas į korpuso krepšį.

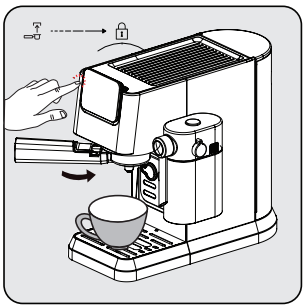

Uždėkite filtrą ant prietaiso ir pasukite į dešinę, kad užrakintumėte.
Norėdami paruošti kavą, paspauskite pasirinktą gėrimą. Jei ketini rinktis pieno gėrimą, įsitikink, kad pieno bakas yra pripildytas.

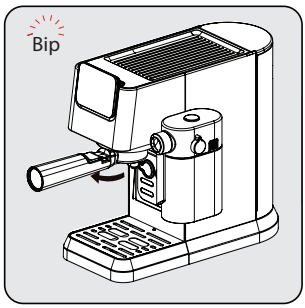

Baigę išimkite portafiltrą ir išmeskite likusią pulto dalį. Galite naudoti mažą rankenėlę ant laikiklio filtro, kol išstumsite likutį.

E.S.E POD negalima naudoti po užvirimo.

5.3 Kavos / pieno tūrio reguliavimas

Viengubos ir dvigubos espreso kavos kiekių nustatymas

1. Pasirinkite funkciją, kurią norite perprogramuoti. Paspauskite atitinkamą mygtuką (vieną arba duespresso) ir laikykite jį nuspaudę. Išgirsite vieną pyptelėjimą. [vienkartiniai/dvigubi espreso programuojami kiekiai (min.: 30/60ml, maks.: 50/100ml)]
2. Atleiskite mygtuką tik tada, kai praeis norimas kavos kiekis. Išgirsite du pyptelėjimus. Ši suma dabar išsaugota naudojant atitinkamą funkciją.

Latte, kapučino ir pieno putų kiekio nustatymas

1. Pasirinkite funkciją, kurią norite perprogramuoti. Paspauskite atitinkamą mygtuką (kapučino, latte arba pieno)ir laikykite jį nuspaudę. Išgirsite vieną pyptelėjimą. (Trumpiausias pieno užvirinimo laikas yra 10 s, ilgiausias - 45 s.)
2. Mygtuką atleiskite tik praėjus norimam pieno užvirinimo laikui. Išgirsite du pyptelėjimus. Šis laikas dabar išsaugotas naudojant atitinkamą funkciją.

3. Norėdami pakeisti juodos kavos kiekį; baigę pieno dozavimą, paspauskite ir palaikykite pasirinkto gėrimo piktogramą, kol praeis norimas kiekis.

Pakoreguoti gėrimų nustatymai bus išsaugoti įrenginio atmintyje, kad juos būtų galima naudoti ateityje, kol jie nebus nustatyti iš naujo arba dar kartą pakeisti.

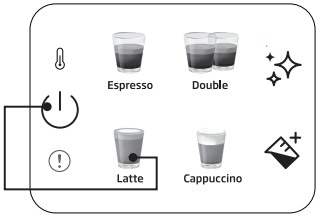

Norėdami atkurti numatytuosius/gamyklinius vieno gėrimo nustatymus:

Paspauskite ir palaikykite visus gėrimo ir maitinimo mygtukus kartu ilgiau nei 3 sekundes, kad iš naujo nustatytumėte pasirinktą gėrimo kiekį.

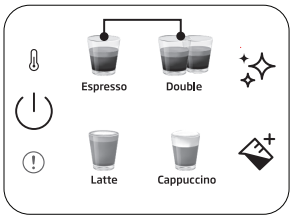

Norėdami iš naujo nustatyti visų gėrimų numatytąsias/gamyklines nuostatas:

Paspauskite ir palaikykite nuspaudę vieną ir du espreso mygtukus kartu ilgiau nei 3 sekundes, kad iš naujo nustatytumėte visą gėrimo kiekį.

Budėjimo laikas: įrenginys automatiškai išsijungs po 29 minučių be jokio veikimo (arba po darbo).

6 Valymas

6.1 Pieno bako valymas

Supilkite vandenį į pieno baką iki MAKSIMALAUS lygio ir paspauskite pieno putų mygtuką "". Baigę išimkite pieno bako komponentus (9) (11) ir nuvalykite juos švariu vandeniu.

Išvalykite pieno baką po kiekvieno naudojimo, kad išvengtumėte pieno likučių.

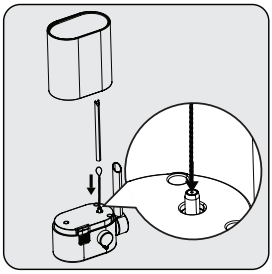

Valymo adata (18) išvalykite pieno putplasčio įvado vidų.

6.2 Valymo/skalavimo funkcija

Norėdami išvalyti virimo galvutę, padėkite indą po virimo galvute ir paspauskite valymo mygtuką "". Valymas bus baigtas per 16 sekundžių ir mašina bus paruošta naudoti.

- Jei nenaudojate mašinos ilgiau nei 5 dienas iš eilės, nuplaukite ir išleiskite vandenį iš vandens bako.
- Visus priedus, lašėjimo padėklą ir jo groteles (6) (4) galima valyti rankiniu būdu po švariu vandeniu.
- Nedėkite nešiojamųjų filtrų į indaplovę.

6.3 Nusileidimo funkcija

Kai reikia nukainoti, nukainojimo piktograma "" nušvis oranžine spalva. Po virimo galvute padėkite indą, kuriame gali tilpti 1,5 l. Įpilkite vandens į vandens baką iki MAKSIMALAUS lygio ir sumaišykite su svarstyklių valikliu arba citrinų rūgštimi. Nuspauskite ir laikykite nuspaustą skalės mažinimo mygtuką "" ilgiau nei 3 sekundes ir išgirsite du pyptelėjimus, rodančius, kad prasidėjo pirmasis nukalkinimo ciklas. Pirmasis ciklas truks apie 15 minučių. Kai baigsite, descale piktograma taps balta "".

6 Valymas

Ištuštinkite ir pakeiskite indą po virimo galvute. Išvalykite ir pripildykite vandens baką iki MAKSIMALAUS lygio švariu vandeniu. Nuspauskite ir laikykite nuspaudę skalės mažinimo mygtuką "✨" ilgiau nei 3 sekundes ir išgirsite du pyptelėjimus, rodančius, kad prasidėjo antrasis nukalkinimo ciklas. Antrasis ciklas truks apie 6 minutes. Kai viskas bus baigta, mašina grįš į tuščiosios eigos etapą ir bus paruošta naudoti.

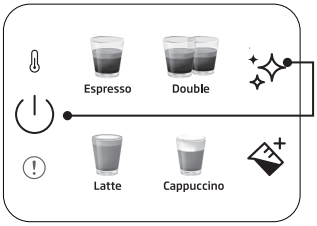

Norėdami iš naujo nustatyti įspėjimo apie sumažėjimą būseną:

Paspauskite ir palaikykite maitinimo ir skalės mažinimo mygtukus kartu ilgiau nei 3 sekundes.

- Sumažinti skalę reikia po iš anksto nustatyto užvirimo ciklo.
- Nerekomenduojama iš naujo nustatyti kalkių šalinimo įspėjimo būsenos, kad būtų išlaikyta geriausia prietaiso būklė.

7 Trikčių šalinimas

7.1. Problemos, galimos priežastys ir taisomosios priemonės

Problema	Priežastis	Teisės gynimo priemonė
Kava teka filtro šonu.	Netinkamai įdėtas nešiojamasis filtras (2).	Pasukite filtro laikiklio (2) rankeną toliau į dešinę.
	Sieto krašte yra maltos kavos	Išjunkite įrenginį, nuimkite portafiltro (2) laikiklį ir nuvalykite sieto kraštus.
	Sijotuvas virimo galvutėje yra nešvarus.	Nuvalykite virimo galvutę drėgna šluoste ir paleiskite valymo funkciją nedėdami filtro.
Per filtrą teka labai mažai kavos arba jos visai neteka.	Bake nėra vandens.	Pripildykite baką vandens.
	Užblokuotas virimo galvutės viduje esantis ekranas.	Užpilkite vandenį per sijotuvą neįdėję laikiklio filtro (2). Jei vanduo nepatenka, atsukite sijotuvą, nuvalykite ir pakeiskite.
	Sietas užsikimšęs.	Pataisymas: Išvalykite sietą, įdėkite į nešiojamąjį filtrą (2) ir pumpuokite vandenį be kavos. Jei per sietą nepatenka vandens, kreipkitės į klientų aptarnavimo tarnybą, kad užsakytumėte pakaitinį sietą.
Espresas gaminamas tik lašų pavidalu.	Kavos tirščiai yra per smulkūs arba per tvirtai supakuoti.	Netampykite kavos tirščių taip stipriai. Naudokite šiurkščiau sumaltą kavą.
	Įrenginys užblokuotas kalcio nuosėdomis.	Prietaiso kalkių šalinimas. Žr. 15 psl.
Espresso užvirinama per greitai.	Malta kava yra per šiurkšti.	Smulkiau sumalkite.
	Sietelyje nepakanka kavos.	Naudokite daugiau maltos kavos.
Jokios kremos.	Kava sena arba per sausa.	Naudokite šviežią kavą.
	Kava nepakankamai tvirtai nuspausta. Vanduo per greitai veržiasi per kavą.	Tvirčiau sutvirtinkite kavos tirščius. Smulkiau sumalkite.
	Kava per šiurkšti.	Naudokite kūginį gręžtuvą, kad gautumėte smulkesnį ir nuoseklesnį malimą.
	Kavos mišinys netinka espreso kavai.	Pakeiskite espreso rūšį.
Nepakankamas putojimas putojant pieną.	Pienas nėra šviežias.	Naudokite šviežią pieną.
	Pienas netinka.	Patikrinkite, ar pienas tinkamas putoti.
	Pienas nuo pat pradžių buvo per šiltas.	Naudokite pieną tiesiai iš šaldytuvo (34 °F).
	Nepakanka pieno putoti.	Naudokite daugiau šalto pieno.
	Užsikimšusi pieno įleidimo anga.	Valymo adata (18) išvalykite pieno putplasčio įvado vidų.

Lūdzu, vispirms izlasiet šo lietotāja rokasgrāmatu!

Cienījamais klient!

Paldies, ka izvēlējāties šo Beko produktu. Mēs ceram, ka jūs saņemsiet vislabākos rezultātus no sava produkta, kas ir ražots augstā kvalitātē, izmantojot jaunākās tehnoloģijas. Lūdzu, rūpīgi izlasiet visu šo lietotāja rokasgrāmatu un visus pārējos pavaddokumentus pirms izstrādājuma lietošanas un saglabājiet tos kā atsauci turpmākai lietošanai. Ja nododat produktu kādam citam, lūdzu, nododiet viņam arī lietotāja rokasgrāmatu. Lūdzu, ņemiet vērā visus brīdinājumus un informāciju lietotāja rokasgrāmatā.

Simbolu skaidrojums

Dažādās šīs rokasgrāmatas sadaļās ir izmantoti šādi simboli:

Svarīga informācija vai noderīgi padomi par lietošanu.

BĪSTAMI: Šis brīdinājums par bīstamām situācijām attiecībā uz dzīvību un īpašumu.

BRĪDINĀJUMS: Šis brīdinājums norāda uz potenciāli bīstamām situācijām.

UZMANĪBU! Šis brīdinājums norāda uz materiālu bojājumu iespējamību.

Materiāli ir piemēroti saskarei ar pārtiku

1 Svarīgi norādījumi par drošību un vidi

Šajā sadaļā ir iekļauti drošības norādījumi, kas palīdzēs nodrošināt aizsardzību pret miesas bojājumu un materiālu zaudējumu risku. Šo norādījumu neievērošana anulē piešķirto garantiju.

1.1 Elektriskās strāvas briesmas

Elektriskā strāva apdraud dzīvību!
Saskare ar strāvu vadiem vai komponentiem var izraisīt nopietnas traumas vai pat nāvi!
Lai izvairītos no elektriskās strāvas trieciena, ievērojiet šādus drošības pasākumus:

- Nelietojiet kafijas automātu, ja savienojuma kabelis vai kontaktdakša ir bojāta.
- Pirms kafijas automāta atkārtotas lietošanas elektrotīkla kabelis ir jāatjauno kvalificētam elektriķim.
- Neatveriet kafijas automāta korpusu. Elektriskās strāvas trieciena risks, ja pieskaras aktīvajiem savienojumiem un/vai tiek mainīta elektriskā un mehāniskā konfigurācija.

1.2 Apdegumu vai applaucējumu risks

Kafijas automāta daļas darbības laikā var kļūt ļoti karstas! Izlietotie dzērieni un izplūstošais tvaiks ir ļoti karsti!
Ievērojiet šādus drošības pasākumus, lai izvairītos no apdegumiem/applaucējumiem sev un/vai citiem:

- Nepieskarieties nevienai no abu kafijas snīpju metāla uzmavām.
- Izvairieties no tiešas ādas saskares ar tvaiku vai karstu skalošanas, tīrīšanas un atkaļķošanas ūdeni.

1.3. Pamata drošības pasākumi

Lai nodrošinātu kafijas automāta drošu lietošanu, ievērojiet šādus drošības pasākumus:

- Nekad nespēlējieties ar iepakojuma materiālu. Nosmakšanas risks.
- Pirms lietošanas pārbaudiet, vai kafijas automātam nav redzamu bojājumu pazīmju. Nelietojiet bojātu kafijas automātu.
- Ja barošanas vads ir bojāts, tas jānomaina ražotājam vai tā aģentam, vai līdzīgi kvalificētai personai, lai izvairītos no apdraudējuma.
- Kafijas automāta remontu drīkst veikt tikai pilnvarots speciālists vai klientu apkalpošanas dienests. Nekvalificēti remontdarbi var radīt ievērojamas briesmas lietotājam. Viņi arī anulēs garantiju.
- Kafijas automāta remontu garantijas laikā drīkst veikt tikai ražotāja pilnvaroti servisa centri, pretējā gadījumā garantija zaudē spēku turpmāku bojājumu gadījumā.
- Bojātās daļas drīkst aizstāt tikai ar oriģinālajām rezerves daļām. Tikai oriģinālās rezerves daļas garantē drošības prasību ievērošanu.
- Ierīces var lietot personas ar ierobežotām fiziskām, maņu vai garīgām spējām vai bez pieredzes un zināšanām, ja tās ir uzraudzītas vai instruētas par ierīces drošu lietošanu un saprot ar to saistītos apdraudējumus.
- Šo ierīci var lietot bērni no 8 gadu vecuma, ja viņi ir saņēmuši uzraudzību vai norādījumus par ierīces drošu lietošanu un ja viņi saprot ar to saistītos riskus. Tīrīšanu un apkopi nedrīkst veikt bērni, ja vien viņi nav vecāki par 8 gadiem un viņus neuzrauga. Glabājiet ierīci un tās vadu bērniem, kas jaunāki par 8 gadiem, nepieejamā vietā.
- Bērni nedrīkst spēlēties ar ierīci.
- Šī ierīce ir paredzēta izmantošanai mājsaimniecībā un līdzīgos nolūkos, piemēram:
  -darbinieku virtuves zonas veikalos, birojos un citās darba vidēs;
  -fermu mājas;
  - klientiem viesnīcās, moteļos un citās dzīvojamās vidēs;
  - gultasvietas un brokastu tipa vide.
- Pasargājiet kafijas automātu no laika apstākļu ietekmes, piemēram, lietus, sala un tiešiem saules stariem. Neizmantojiet kafijas automātu ārpus telpām.
- Ierīci nedrīkst iegremdēt.
- Netīriet kafijas automātu vai piederumus trauku mazgājamā mašīnā.
- Nelejiet nekādus citus šķidrumus, izņemot ūdeni, un neievietojiet pārtikas produktus ūdens tvertnē.

- Nepiepildiet ūdens tvertni virs maksimālās atzīmes (uzpildes atveres apakšējā mala) (1,1 litrs).
- Darbiniet iekārtu tikai tad, ja ir uzstādīta atkritumu tvertne, pilienu paplāte un krūzes režģis.
- Nevelciet kabeli, lai izņemtu kontaktdakšu no elektrotīkla kontaktligzdas, un nepieskarieties ar mitrām rokām.
- Neturiet kafijas automātu ar tīkla kabeli.
- Glabājiet ierīci un tās vadu bērniem, kas jaunāki par 8 gadiem, nepieejamā vietā.
- Pirms ūdens tvertnes izņemšanas, lai to piepildītu vai iztukšotu, vienmēr izslēdziet ierīci.
- Vienmēr novietojiet ierīci uz līdzenas, stabilas, karstumizturīgas darba virsmas.
- Pirms vārīšanas portafiltrs jāpagriež pa labi pēc iespējas ciešāk, lai novērstu portafiltru vaļīgumu augsta spiediena dēļ.
- Nepareiza lietošana var radīt nopietnas traumas. Lai pasargātu no ugunsgrēka, elektriskās strāvas trieciena vai miesas bojājumiem, neiegremdējiet vadu, elektrības kontaktdakšas, sildīšanas pamatni ūdenī vai citos šķidrumos. Nedarbiniet ierīci ar bojātu vadu vai kontaktdakšu, ja ierīce nedarbojas pareizi, ir nokritusi vai jebkādā veidā bojāta. Lūdzu, sazinieties ar ražotāju vai viņa klientu apkalpošanas dienestu.
- Sildelementa virsma pēc lietošanas ir pakļauta atlikušajam siltumam, nepieskarieties karstajai virsmai, izmantojiet rokturi vai pogu. Lietošanas laikā un pēc tam vienmēr turiet rokas ārpus tvertnes un iekārtas, lai samazinātu cilvēku savainošanās risku.
- Lietošanas laikā kafijas automātu nedrīkst ievietot skapī.
- Tīrīšana: Neievietojiet ierīci ūdenī vai citos šķidrumos. Tīriet korpusu tikai ar sūkli/drānu, kas samitrināta siltā ziepjūdenī. Neizmantojiet skarbus, abrazīvus tīrīšanas līdzekļus. Detalizētus tīrīšanas norādījumus skatiet 6. nodaļā.
- Sildelementa virsma pēc lietošanas tiek pakļauta atlikušajam siltumam.

1.4 Paredzētais lietojums

Manuālais espresso automāts Beko ir paredzēts lietošanai mājās un līdzīgos nolūkos, piemēram, darbinieku virtuvēs, veikalos, birojos un līdzīgās vietās vai klientiem naktsmītnēs ar brokastīm, viesnīcās, moteļos un citās dzīvojamās telpās. Šis kafijas automāts nav paredzēts komerciālai lietošanai. Iekārta ir paredzēta tikai kafijas pagatavošanai un piena un ūdens sildīšanai. Jebkāda cita izmantošana, izņemot iepriekš minēto, tiek uzskatīta par nepareizu izmantošanu.

Nepareizas lietošanas radītie draudi!

Ja kafijas automāts netiek izmantots paredzētajam mērķim vai jebkādā citā veidā, tas var būt vai kļūt par apdraudējuma avotu.



- Tāpēc kafijas automātu var izmantot tikai paredzētajam mērķim.
- Ievērojiet šajā lietotāja rokasgrāmatā aprakstītās procedūras.

Nekādas prasības netiks pieņemtas par bojājumiem vai traumām, kas radušās, izmantojot kafijas automātu citam nolūkam.

Risks ir jāuzņemas tikai iekārtas īpašniekam.

1.5 Atbildības ierobežojums

Visa tehniskā informācija, dati un instrukcijas par kafijas automāta uzstādīšanu, ekspluatāciju un apkopi, kas ietverta šajās lietošanas instrukcijās, atspoguļo pašreizējo stāvokli drukāšanas laikā un ir balstīta uz labākajām iespējamām zināšanām, kas iegūtas ar pieredzi un zināšanām.

No šīs lietotāja rokasgrāmatas informācijas, ilustrācijām un aprakstiem nevar iegūt nekādas pretenzijas.

Ražotājs neuzņemas atbildību par bojājumiem vai traumām, kas radušās lietotāja rokasgrāmatas neievērošanas, lietošanas neparedzētiem mērķiem, neprofesionāla remonta, nesankcionētas pārveidošanas vai neapstiprinātu rezerves daļu lietošanas dēļ.

1.6. Atbilstība EEIA direktīvai un atkritumu apglabāšana:

Šis izstrādājums atbilst ES EEIA direktīvai (2012/19/ES). Šim izstrādājumam ir elektrisko un elektronisko iekārtu atkritumu (EEIA) klasifikācijas simbols.



Šis simbols norāda, ka šo produktu nedrīkst izmest kopā ar citiem sadzīves atkritumiem tā kalpošanas laika beigās. Izmantotā ierīce jānodod atpakaļ oficiālā savākšanas punktā elektrisko un elektronisko ierīču pārstrādei. Lai atrastu šos savākšanas punktus, lūdzu, sazinieties ar vietējo iestādi vai mazumtirgotāju, kurā produkts tika iegādāts. Katrai mājsaimniecībai ir svarīga loma vecu ierīču atjaunošanā un pārstrādē. Lietotas ierīces atbilstoša utilizācija palīdz novērst iespējamās negatīvās sekas videi un cilvēku veselībai.

1.7. Atbilstība RoHS direktīvai

Jūsu iegādātais produkts atbilst ES RoHS direktīvai (2011/65/ES). Tas nesatur Direktīvā norādītos kaitīgos un aizliegtos materiālus.

1.8 Iepakojuma informācija



Produkta iepakojuma materiāli tiek ražoti no pārstrādājamiem materiāliem saskaņā ar mūsu Valsts vides noteikumiem. Neizmetiet iepakojuma materiālus kopā ar sadzīves vai citiem atkritumiem. Nogādājiet tos vietējo iestāžu norādītajos iepakojuma materiālu savākšanas punktos.

2 Pārskata un vadības panelis

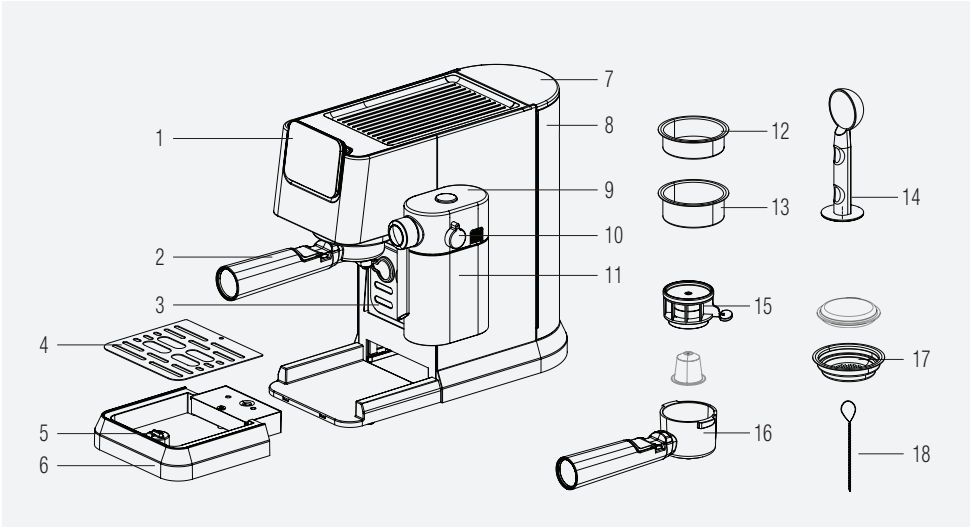

1. Vadības panelis
2. Portafiltrs
3. Krūzes turētājs
4. Pilienu paplātes režģis
5. Pludiņš
6. Notekpaplāte
7. Ūdens tvertnes vāks
8. Ūdens tvertne
9. Piena tvertnes vāks
10. Piena putu regulēšanas poga
11. Piena tvertne
12. Viens espresso grozs
13. Divvietīgs espresso grozs
14. Kafijas liekšķere /aizskārums
15. Kapsulas caurduris
16. Kapsulas portafiltrs
17. Piederumu grozs
18. Tīrīšanas adata

2.1 Vadības panelis

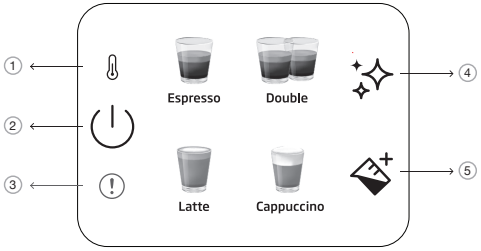

1		Priekšsildīšanas indikators
2		Ieslēgšanas/izslēgšanas un atcelšanas poga
3		Vispārīga kļūda
4		Tīrīšanas un atkaļķošanas poga
5		Piena poga

Visas deklarētās vērtības uz produkta un drukātajās brošūrās tiek iegūtas pēc laboratorijas mērījumiem, kas veikti saskaņā ar saistītajiem standartiem. Šīs vērtības var atšķirties atkarībā no lietošanas un apkārtējās vides apstākļiem.

3 Tehniskie dati

Strāvas padeve:220-240 V~, 50-60 Hz

Jauda:1376 - 1628 W
Tiesības veikt tehniskas un dizaina izmaiņas ir paturētas.

Visas deklarētās vērtības uz produkta un drukātajās brošūrās tika iegūtas no laboratorijas mērījumiem, kas veikti saskaņā ar attiecīgajiem standartiem. Šīs vērtības var atšķirties atkarībā no lietošanas un apkārtējās vides apstākļiem.

Produkta izmēri:

20,5 cm (platums) x 30,8 cm (augstums) x 42,3 cm (dziļums)

[Platums bez piena tases: 14,4 cm

Dziļums bez porta filtra: 32,5 cm]

Svars:4,35kg

Kabeļa garums:>90 cm

Grozu ietilpība

Single (Atsevišķs):10 g

Dubultā:17 g

Pilienu paplātes ietilpība:Līdz 0,2 l

Ūdens tvertnes tilpums:1,1±5%l

Iekārtas priekšsildīšanas laiks:<55s

Kafijas tilpums * (noklusējuma iestatījumi):

Espresso: 30-55 ml

Divvietīgs: 65-95 ml

Latte: 170-280 ml piena, 30-55 ml kafijas

Kapučīno: 114-190 ml piena, 30-55 ml kafijas

*Summas var atšķirties atkarībā no kapsulu un POD lietojuma.

Šī poga "✨" iedegsies oranžā krāsā, kad mašīna ir jāatkaļķo.

Ja NTC nav pievienots barošanas panelim, kļūdas indikatora sarkanā gaisma iedegsies, un nebūs atbildes, ja tiks nospiesta kāda poga.

4 Sagatavošana

4.1. Pirmreizēja lietošana

Noņemiet no ierīces aizsargplēves, uzlīmes un citus iepakojuma materiālus.

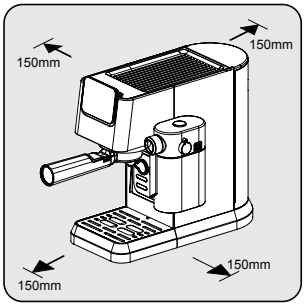

Izvēlieties drošu un stabilu virsmu ar viegli sasniedzamu barošanas avotu un nodrošiniet minimālo attālumu no mašīnas sāniem.

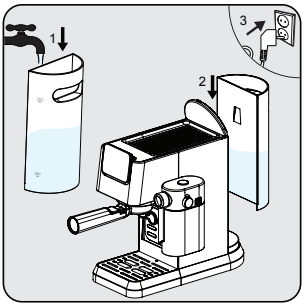

Piepildiet ūdens tvertni ar svaigu, aukstu tīru ūdeni vismaz līdz MINIMĀLAJAI atzīmei un ne vairāk kā līdz maksimālajai atzīmei. (Nepievienojiet karstu ūdeni)
Pēc tam ievietojiet tvertni uz ierīces un otru strāvas vada galu sienas kontaktligzdā ar piemērotu strāvas spriegumu.

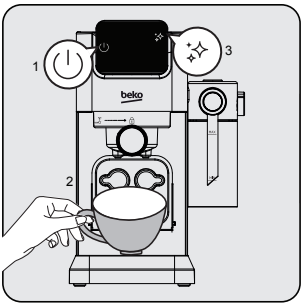

Ieslēgšanas/izslēgšanas poga "⏻" uz vadības paneļa iedegsies. Nospiediet šo pogu, lai ieslēgtu ierīci. Novietojiet krūzi tieši zem vārīšanas galviņas un nospiediet tīrīšanas pogu" ✨". Ierīce atskanēs vienu pīkstienu un sāks tīrīšanu. Pēc pabeigšanas iekārta būs gatava lietošanai.

4 Sagatavošana

4.2. Viena / divkārša espresso pagatavošana

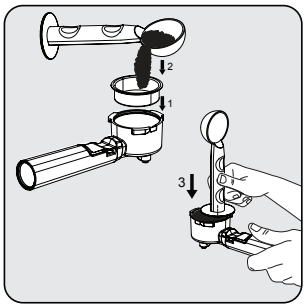

Ievietojiet vienu vai dubulto espresso grozu filtra turētājā. Ar mērkaroti (apm. 8-15 g) filtrā iepildiet svaigi maltu kafijas pulveri un ar karoti saplaciniet lieko pulveri. Ar karotes blietēšanas galu uzklājiet aptuveni 15 kg, lai vienmērīgi un stingri piespiestu pulveri.

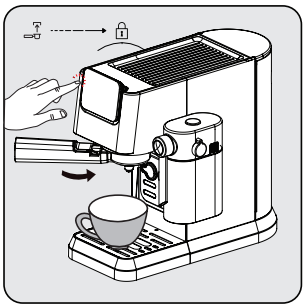

Uzstādiet portafiltru zem kafijas izvada. Salāgojiet to ar atbloķēšanas simbolu, iebīdiet to rievā un lēnām pagrieziet pa labi līdz bloķēšanas simbolam.
- Novietojiet kafijas tasi tieši zem kafijas izvada.
- Nospiediet vienu vai dubultu pogu, un atskanēs pīkstiens.
- Izvēlētā kafija sāks mirgot un sāks gatavot dzērienu.

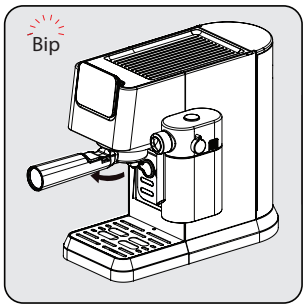

Kad gatavošana ir pabeigta, mašīna atskanēs vienu pīkstienu un pārslēgsies tukšgaitas režīmā. Noņemiet portafiltru pulksteņrādītāja kustības virzienā. Pēc katras lietošanas reizes notīriet portafiltru un nožāvējiet to.

- Pagaidiet 5 sekundes pēc pagatavošanas un pēc tam izņemiet filtru. Tas palīdzēs viegli noņemt kustīgo filtru.
- Pēc pagatavošanas nevar izmantot kafijas pulveri.
- Izmantojiet roktura pagarinājumu, lai izsistu kafijas atlikumu, vienlaikus turot grozu vietā.
- Lai nodrošinātu, ka jūsu espresso ir optimālā temperatūrā, iesakām iepriekš uzsildīt krūzītes.
- Lai no kafijas pupiņām iegūtu vispilnīgāko garšu, mēs iesakām izmantot veselas kafijas pupiņas, kas ir svaigi samaltas katru reizi, kad tiek gatavots espresso.
- Papildus izmantotajai kafijai, izmantojot svaigu aukstu ūdeni, kas nesatur hloru, smakas un citus piemaisījumus, tiks nodrošināts ideāls espresso.
- Uzglabājiet espresso biezumus hermētiskā traukā un vēsā, sausā vietā, lai saglabātu garšu. Gruntis nedrīkst glabāt ilgu laiku, jo garša samazināsies.

4.3 Alus kapučīno un latte

Kapučīno vai Latte ir viena espresso šāviena kombinācija ar dažādiem karsta piena daudzumiemun piena putas.

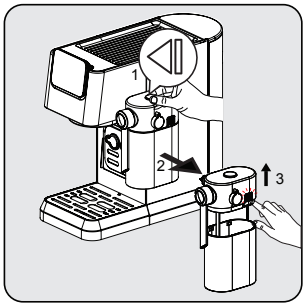

Turot piena tvertni ar vienu roku, nospiediet pogu piena tvertnes vāka augšpusē, lai izņemtu piena tvertni pa labi. Noņemiet piena tvertnes vāku, nospiežot atbrīvošanas pogu vāka korpusa labajā pusē.

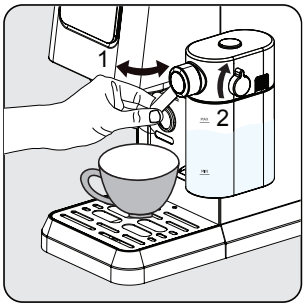

Pievienojiet pienu piena tvertnei. Pienam vienmēr jābūt zem maksimālās atzīmes. Ieteicamā temperatūra pienam ir 4-8 ° C (~ 40-46 ° F). Uzlieciet piena tvertnes vāku un pievienojiet piena tvertni ierīcei, tai jābūt ar dzirdamu klikšķi ievietotai vietā. Pārliecinieties, ka piena tvertne ir pareizi uzstādīta. Noregulējiet piena putu izvada leņķi virs krūzes. Pielāgojiet piena putu blīvumu, izmantojot pogu, pamatojoties uz jūsu vēlmēm.

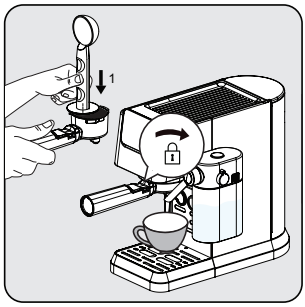

Ievietojiet vienu grozu portafiltrā. Piepildiet filtru ar smalki samaltu espresso pulveri (apm. 8-15 g). Nospiediet pulveri uz leju ar kafijas karotes plakano pusi. Uzstādiet portafiltru zem kafijas izvada. Salāgojiet to ar atbloķēšanas simbolu, iebīdiet to rievā un lēnām pagrieziet pa labi līdz bloķēšanas simbolam.

Šī iekārta ļauj lietotājam iestatīt putu attiecību, pagriežot pogu no Max uz Min, lai izbaudītu vēlamās putas. Ieteicamais Latte iestatījums ir min-mid, Cappuccino ir mid-max. Pielāgojiet piena putu blīvumu atbilstoši savām vēlmēm.

4 Sagatavošana

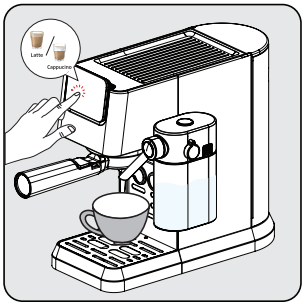

Nospiediet pogu "kapučīno vai latte", tad atskan viens pīkstiens. Izvēlētā dzērienu poga sāks mirgot un sāks gatavot.

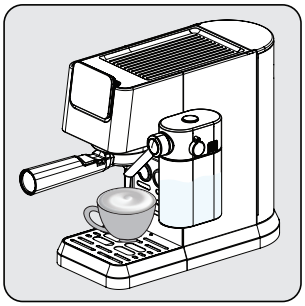

Sūknis darbosies ar pārtraukumiem, kad piena putas pirmo reizi iekļūs jūsu krūzē. Kad piena putas ir gatavas, ierīce automātiski sāk gatavot kafiju.

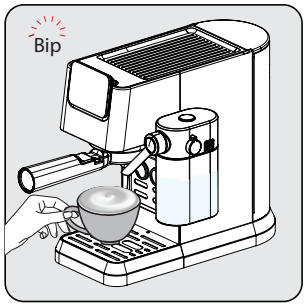

Kad ierīce pīkst vienu reizi, dzērieni ir gatavi baudīšanai!
- Iekārta atgriezīsies tukšgaitas režīmā.

4.4 Piena putu pagatavošana/ pievienošana

Uzpildiet piena tvertni un noregulējiet pogu pozīcijā. Nospiediet piena putu pogu "". Iekārta automātiski sāks piena padevi (90-140 ml). Kad iekārta būs pabeigta, tā atgriezīsies dīkstāves stadijā.

Vienmēr pārliecinieties, ka piena tvertne ir novietota pareizi. Ja tas nav pareizi uzstādīts, kapučīno, latte un piena putu pogas izslēgsies un funkcijas nebūs pieejamas. Zummers atskanēs kā 3 pīkstieni, lai to norādītu.

Piena tvertnes noņemšana neietekmē kafijas gatavošanu, var izmantot vienreizējas/dubultas espresso programmas.

4.5 Augstuma regulēšana dažādiem kausiņa izmēriem

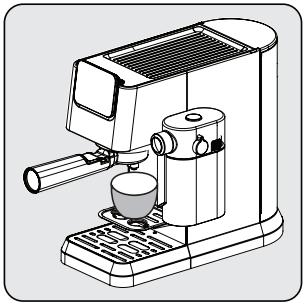

Mazākām krūzītēm var izmantot krūzīšu paplāti (3).

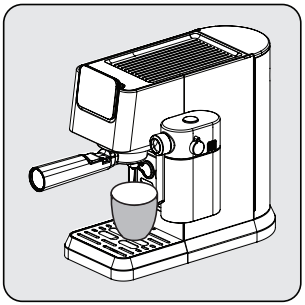

Vidēja izmēra krūzēm novietojiet krūzi uz pilienu paplātes (6) normāli ievietotā pozīcijā.

Ja pilienveida trauki tiek noņemti lielākām krūzēm, tie jāievieto atpakaļ iekārtā uzreiz pēc dzēriena sagatavošanas pabeigšanas. Ja pēc dzēriena sagatavošanas pilienu paplāte netiek novietota atpakaļ, iekšējās sistēmas atbrīvošanas dēļ uz pamatnes var nonākt ūdens, un tas būtu jātīra manuāli ar sausu drānu.

5 Ekspluatācija un lietošana

5.1 Kapsulas lietošana

Kapsulas kafiju var izmantot bez kafijas pulvera, izmantojot kapsulas piederumus. Produkts ir piemērots tikai oriģinālajām Nespresso tipa kapsulām.

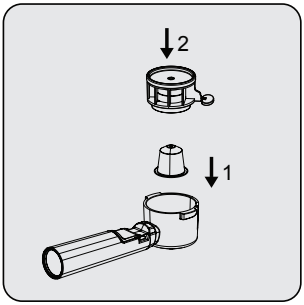

Kapsula jāievieto kapsulas portafiltrā. Pēc tam novietojiet kapsulas caurduri uz kapsulas portafiltrā. Noteikti ievietojiet līdz galam.

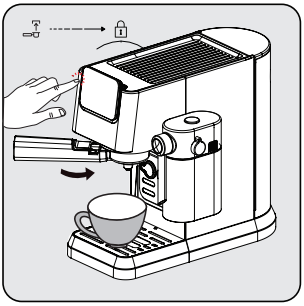

Pēc tam, tāpat kā kafijas pulverim, novietojiet portafiltru uz ierīces un pagrieziet pa labi, lai bloķētu.
Lai pagatavotu kafiju, nospiediet izvēlēto dzērienu. Ja jūs gatavojaties izvēlēties piena dzērienu, pārliecinieties, ka piena tvertne ir piepildīta.

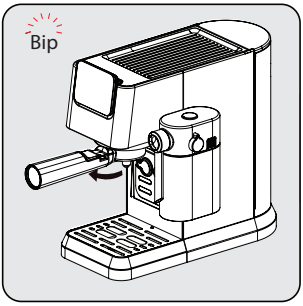

Kad tas ir izdarīts, izņemiet kapsulas caurduri. Atlikusī kapsula paliks portafiltrā. Nepieskaroties kapsulai, varat to izmest, turot aiz portafiltrēšanas roktura.

Kapsulu nedrīkst lietot pēc pagatavošanas.

Nemazgājiet portafiltru trauku mazgājamā mašīnā.

Nelieciet roku tieši kapsulas turētāja iekšpusē, lai izvairītos no durtām brūcēm.

Pirms nākamās lietošanas pārliecinieties, ka visi piederumi un portafiltrs ir notīrīti, lai nodrošinātu vislabāko veiktspēju.

5 Ekspluatācija un lietošana

5.2. E.S.E. Pod lietošana

Papildus pulvera un kapsulu kafijas iespējām dzērienu pagatavošanai var izmantot arī Easy-Serve-Espresso pākstis.

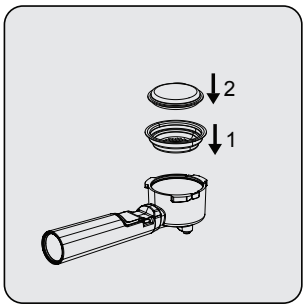

Piederumu grozs jānovieto galvenā porta filtra iekšpusē. POD jāievieto POD grozā.

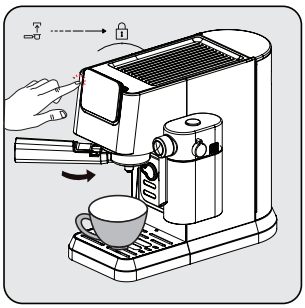

Novietojiet portafiltru uz ierīces un pagrieziet pa labi, lai bloķētu. Lai pagatavotu kafiju, nospiediet izvēlēto dzērienu. Ja jūs gatavojaties izvēlēties piena dzērienu, pārliecinieties, ka piena tvertne ir piepildīta.

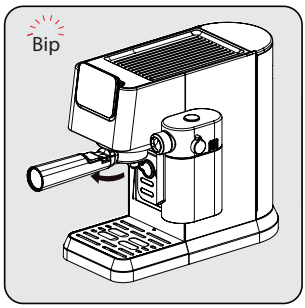

Kad esat pabeidzis, noņemiet portafiltru, lai atbrīvotos no atlikušā moduļa. Jūs varat izmantot mazo rokturi uz porta filtra vietā, vienlaikus izsitot atlikušo moduli.

E.S.E POD nevar izmantot pēc pagatavošanas.

5.3. Kafijas / piena tilpuma regulēšana

Summu iestatīšana vienvietīgajam un divvietīgajam espresso

1. Atlasiet funkciju, kas jāpārprogrammē. Nospiediet atbilstošo pogu (vienu vai dubultuespresso) un turiet to nospiestu. Jūs dzirdēsiet vienu pīkstienu. [viena/dubultā espresso programmējamie daudzumi (min.: 30/60 ml, maks.: 50/100 ml)]
2. Atlaidiet pogu tikai tad, kad ir izlaists vēlamais kafijas daudzums. Jūs dzirdēsiet divus pīkstienus. Šī summa tagad tiek saglabāta atbilstošajā funkcijā.

Latte, kapučīno un piena putu daudzumu noteikšana

1. Atlasiet funkciju, kas jāpārprogrammē. Nospiediet atbilstošo pogu (kapučīno, latte vai piens)un turiet to nospiestu. Jūs dzirdēsiet vienu pīkstienu. (Īsākais piena pagatavošanas laiks ir 10 s, ilgākais - 45 s.)
2. Atlaidiet pogu tikai tad, kad ir pagājis vēlamais piena pagatavošanas laiks. Jūs dzirdēsiet divus pīkstienus. Šis laiks tagad ir saglabāts atbilstošajā funkcijā.
3. Lai mainītu melnās kafijas daudzumu; kad piena izsniegšana ir pabeigta, nospiediet un turiet nospiestu izvēlēto dzēriena ikonu, līdz vēlamais daudzums ir iztecējis.

5 Ekspluatācija un lietošana

Pielāgotie dzērienu iestatījumi tiks saglabāti ierīces atmiņā turpmākai lietošanai, līdz tie tiks atiestatīti vai atkārtoti mainīti.

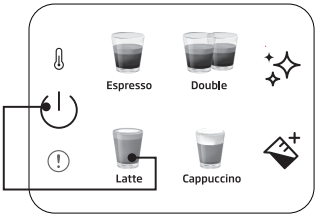

Lai atiestatītu viena dzēriena noklusējuma/ rūpnīcas iestatījumus:

Nospiediet un turiet nospiestas visas dzēriena un barošanas pogas kopā ilgāk par 3 sekundēm, lai atiestatītu izvēlēto dzēriena daudzumu.

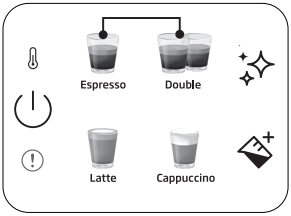

Lai atiestatītu visus dzērienus uz noklusējuma/ rūpnīcas iestatījumiem:

Nospiediet un turiet nospiestu vienu un divas espresso pogas kopā ilgāk par 3 sekundēm, lai atiestatītu visu dzēriena daudzumu.

Gaidstāves laiks: Iekārta automātiski izslēgsies pēc 29 minūtēm bez jebkādas darbības (vai pēc darba).

6 Tīrīšana

6.1 Piena tvertnes tīrīšana

Ielejiet ūdeni piena tvertnē līdz MAKS. līmenim un nospiediet piena putu pogu "". Kad tas ir izdarīts, izņemiet piena tvertnes sastāvdaļas (9) (11) un notīriet tās zem tīra ūdens.

Iztīriet piena tvertni pēc katras lietošanas reizes, lai izvairītos no piena paliekām.

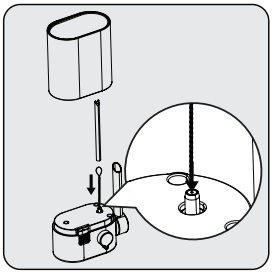

Izmantojiet tīrīšanas adatu (18), lai iztīrītu piena putotāja ieeju.

6.2 Tīrīšanas/skalošanas funkcija

Lai notīrītu vārīšanas uzgali, novietojiet tvertni zem vārīšanas uzgaļa un nospiediet tīrīšanas pogu "". Tīrīšana tiks pabeigta 16 sekunžu laikā, un iekārta būs gatava lietošanai.

- Ja nelietojat ierīci ilgāk par 5 dienām pēc kārtas, izskalojiet un iztukšojiet ūdens tvertni.
- Visus piederumus un pilienu paplāti un tās režģi (6) (4) var tīrīt manuāli zem tīra ūdens.
- Nelieciet portafiltrus trauku mazgājamā mašīnā.

6.3. Atkaļķošanas funkcija

Ja ir nepieciešama atkaļķošana, atkaļķošanas ikona "" iedegsies oranžā krāsā. Zem vārīšanas galviņas novietojiet tvertni, kurā var ietilpt 1,5 l ūdens. Ielejiet ūdeni ūdens tvertnē līdz MAKS. līmenim un sajauciet ar skalas noņēmēju vai citronskābi. Nospiediet un turiet descale pogu "" ilgāk par 3 sekundēm, un jūs dzirdēsiet divus pīkstienus, kas norāda, ka ir sācies pirmais atkaļķošanas cikls. Pirmais cikls aizņems aptuveni 15 minūtes. Kad tas būs izdarīts, descale ikona kļūs balta "".

6 Tīrīšana

Iztukšojiet un nomainiet tvertni zem vārīšanas galviņas. Notīriet un piepildiet ūdens tvertni līdz MAKS. līmenim ar tīru ūdeni. Nospiediet un turiet descale pogu "✧" ilgāk par 3 sekundēm, un jūs dzirdēsiet divus pīkstienus, kas norāda, ka ir sācies otrais atkaļķošanas cikls. Otrais cikls ilgs aptuveni 6 minūtes. Kad viss būs pabeigts, mašīna atgriezīsies tukšgaitas stadijā un būs gatava lietošanai.

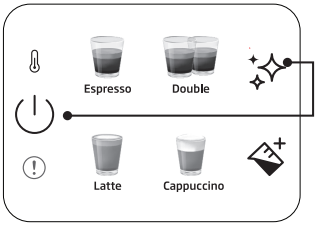

Lai atiestatītu atkaļķošanas brīdinājuma statusu:

Nospiediet un turiet barošanas un atkaļķošanas pogu kopā ilgāk par 3 sekundēm.

- Atkaļķošana ir nepieciešama pēc iepriekš noteikta vārīšanas cikla.
- Lai uzturētu ierīces labāko stāvokli, nav ieteicams atiestatīt atkaļķošanas brīdinājuma statusu.

7 Traucējummeklēšana

7.1. Problēmas, iespējamie cēloņi un risinājumi

Problēma	Cēlonis	Risinājums
Kafija tek pa portafiltru.	Portafiltrs (2) nav pareizi ievietots.	Pagrieziet portafiltra (2) rokturi tālāk pa labi.
	Sieta malā ir malta kafija	Izslēdziet iekārtu, noņemiet porta filtra (2) turētāju un notīriet sieta malas.
	Siets gatavošanas galviņas iekšpusē ir netīrs.	Notīriet gatavošanas galviņu ar mitru drānu un izpildiet tīrīšanas funkciju, nenovietojot portafiltru.
Caur portafiltru plūst ļoti maz kafijas vai tās nav vispār.	Tvertnē nav ūdens.	Piepildiet tvertni ar ūdeni.
	Siets vārīšanas galviņas iekšpusē ir bloķēts.	Uzpildiet ūdeni caur sietu, neievietojot portafiltru (2). Ja ūdens neizplūst, noskrūvējiet sietu, notīriet un nomainiet.
	Siets ir bloķēts.	Labojums: Notīriet sietu, ievietojiet portafiltrā (2) un sūknējiet ūdeni bez kafijas. Ja caur sietu nenāk ūdens, sazinieties ar klientu apkalpošanas dienestu, lai pasūtītu jaunu sietu.
Espresso gatavo tikai pilienu veidā.	Kafijas biezumi ir pārāk smalki vai pārāk stingri iepakoti.	Nesaspiediet kafijas biezumus tik stingri. Izmantojiet rupjāku kafijas malumu.
	Iekārta bloķēta ar kalcija nogulsnēm.	Atkaļķojiet grilu. Skatīt 15. lpp.
Espresso gatavo pārāk ātri.	Maltā kafija ir pārāk rupja.	Izmantojiet smalkāku malumu.
	Sietā nepietiek kafijas.	Izmantojiet vairāk maltas kafijas.
Nekādu kremu.	Kafija veca vai pārāk sausa.	Izmantojiet svaigu kafiju.
	Kafija nav pietiekami stingri nospiesta. Ūdens pārāk ātri izspiežas caur kafiju.	Nostipriniet kafijas biezumus stingrāk. Izmantojiet smalkāku malumu.
	Kafija ir pārāk rupja.	Izmantojiet konusveida urbja slīpmašīnu, lai iegūtu smalkāku un konsekventāku malumu.
	Kafijas maisījums, kas nav piemērots espresso kafijai.	Mainiet espresso zīmolu.
Putojot pienu, nav pietiekami daudz putu.	Piens nav svaigs.	Izmantojiet svaigu pienu.
	Piens nav piemērots.	Pārbaudiet, vai piens ir piemērots putošanai.
	Piens jau no paša sākuma bija pārāk silts.	Izmantojiet pienu tieši no ledusskapja (34 °F).
	Nepietiek piena, lai saputotu.	Izmantojiet vairāk auksta piena.
	Piena ieplūdes atvere ir bloķēta.	Izmantojiet tīrīšanas adatu (18), lai iztīrītu piena putotāja ieeju.

Lugege kõigepealt käesolev kasutusjuhend läbi!

Lugupeetud klient!

Täname, et valisite selle Beko toote. Loodame, et saate parimaid tulemusi oma tootelt, mis on valmistatud kõrge kvaliteediga tipptehnoloogia abil. Enne toote kasutamist lugege hoolikalt läbi kogu käesolev kasutusjuhend ja kõik muud kaasasolevad dokumendid ning hoidke neid edaspidiseks kasutamiseks alles. Kui annate toote kellelegi teisele, andke talle ka kasutusjuhend. Võtke arvesse kõiki kasutusjuhendis olevaid hoiatusi ja teavet.

Sümbolite selgitus

Kasutusjuhendi erinevates osades kasutatakse järgmisi sümboleid:

Oluline teave või kasulikud näpunäited kasutamise kohta.

OHT: See hoiatus elu ja varaga seotud ohtlike olukordade kohta.

HOIATUS: See hoiatus viitab potentsiaalselt ohtlikele olukordadele.

ETTEVAATUST! See hoiatus osutab materiaalse kahju võimalikkusele.

Materjalid sobivad toiduga kokkupuutumiseks

1 Olulised ohutus- ja keskkonnaalased juhised

See jaotis sisaldab ohutusjuhiseid, mis aitavad pakkuda kaitset kehavigastuste ja materiaalse kahju ohu eest. Nende juhiste eiramine muudab antud garantii kehtetuks.

1.1 Elektrivoolu oht

Elektrivool ohustab elu!
Kokkupuude pingestatud juhtmete või komponentidega võib põhjustada raskeid vigastusi või isegi surma!
Elektrilöögi vältimiseks järgige järgmisi ettevaatusabinõusid:

- Ärge kasutage kohvimasinat, kui ühenduskaabel või toitepistik on kahjustatud.
- Enne kohvimasina korduvkasutamist peab toitekaablit uuendama kvalifitseeritud elektrik.
- Ärge avage kohvimasina korpust. Elektrilöögi oht pingestatud ühenduste puudutamisel ja/ või elektrilise ja mehaanilise konfiguratsiooni muutmisel.

1.2 Põletus- või põletusoht

Kohvimasina osad võivad töötamise ajal väga kuumaks muutuda! Jaotatud joogid ja aurust väljapääsemine on väga kuumad!
Järgige järgmisi ettevaatusabinõusid, et vältida enda ja/või teiste põletamist/põletamist:

- Ärge puudutage kummagi kohvitoru metallümbriseid.
- Vältige naha otsest kokkupuudet väljapääsuva auru või kuuma loputus-, puhastus- ja katlakivieemaldusveega.

1.3 Põhilised ohutusabinõud

Kohvimasina ohutu käsitsemise tagamiseks järgige järgmisi ohutusabinõusid:

- Ärge kunagi mängige pakkematerjaliga. Lämbumisoht.
- Enne kasutamist kontrollige kohvimasinat nähtavate kahjustuste suhtes. Ärge kasutage kahjustatud kohvimasinat.
- Kui toitejuhe on kahjustatud, peab selle ohu vältimiseks välja vahetama tootja või tema esindaja või muu kvalifitseeritud isik.
- Kohvimasinat tohib remontida ainult volitatud spetsialist või tööde klienditeenindus. Kvalifitseerimata remont võib kasutajat märkimisväärselt ohustada. Samuti tühistavad nad garantii.
- Kohvimasinat võivad garantiiaja jooksul remontida ainult tootja volitatud teeninduskeskused, vastasel juhul muutub garantii hilisemate kahjustuste korral kehtetuks.
- Defektseid osi võib asendada ainult originaalvaruosadega. Ainult originaalvaruosad tagavad ohutusnõuete täitmise.
- Seadmeid võivad kasutada inimesed, kellel on vähenenud füüsilised, sensoorsed või vaimsed võimed või kellel puuduvad kogemused ja teadmised, kui neid on jälgitud või juhendatud seadme ohutu kasutamise osas ja nad mõistavad sellega seotud ohte.
- Seda seadet võivad kasutada lapsed alates 8. eluaastast, kui neile on antud järelevalve või juhised seadme ohutuks kasutamiseks ja kui nad mõistavad sellega seotud ohte. Lapsi ei tohi puhastada ega hooldada enne, kui nad on vanemad kui 8 aastat ja nende üle teostatakse järelevalvet. Hoidke seade ja selle juhe alla 8-aastastele lastele kättesaamatus kohas.
- Lapsed ei tohi seadmega mängida.
- See seade on mõeldud kasutamiseks majapidamises ja sarnastes rakendustes, nagu:
  - personali köögi ruumid kauplustes, kontorites ja muudes töökeskkondades;
  - talumajapidamised;
  - klientide poolt hotellides, motellides ja muudes elukeskkondades;
  -voodi ja hommikusöögi tüüpi keskkondades.
- Kaitske kohvimasinat ilmastiku mõjude eest, nagu vihm, külm ja otsene päikesevalgus. Ärge kasutage kohvimasinat välitingimustes.
- Seadet ei tohi sukeldada.
- Ärge puhastage kohvimasinat ega lisatarvikuid nõudepesumasinas.
- Ärge valage veepaaki muid vedelikke peale vee ega pange sinna toiduaineid.
- Ärge täitke veepaaki üle maksimaalse märgi (täiteava alumine serv) (1,1 liitrit).

1 Olulised ohutus- ja keskkonnaalased juhised

- Kasutage masinat ainult siis, kui jäätmemahuti, tilgakast ja topsiresti on paigaldatud.
- Ärge tõmmake kaablit pistikupesast eemaldamiseks ega puudutage seda märgade kätega.
- Ärge hoidke kohvimasinat toitekaabli abil.
- Hoidke seade ja selle juhe alla 8-aastastele lastele kättesaamatus kohas.
- Enne veepaagi eemaldamist selle täitmiseks või tühjendamiseks lülitage masin alati välja.
- Asetage seade alati tasasele, stabiilsele ja kuumakindlale tööpinnale.
- Enne pruulimist tuleb portafilter pöörata võimalikult tugevalt paremale, et vältida portafiltri lõdvenemist kõrge rõhu tõttu.
- Väärkasutus võib põhjustada tõsiseid vigastusi. Tulekahju, elektrilöögi või kehavigastuste eest kaitsmiseks ärge kastke juhet, elektripistikuid, küttealust vette ega muudesse vedelikesse. Ärge kasutage ühtegi kahjustatud juhtme või pistikuga seadet pärast seadme talitlushäireid, kukkumist või mis tahes viisil kahjustamist. Võtke ühendust tootja või tema klienditeenindusega.
- Küttekeha pinnale mõjub pärast kasutamist jääksoojus, ärge puudutage kuuma pinda, kasutage käepidet või nuppu. Hoidke oma käed kasutamise ajal ja pärast seda alati konteinerist ja masinast eemal, et vähendada inimeste vigastamise ohtu.
- Kohvimasinat ei tohi kasutamise ajal paigutada kappi.
- Puhastamine: ärge asetage seadet vette ega muudesse vedelikesse. Puhastage korpust ainult sooja seebiveega niisutatud käsna/lapiga. Ärge kasutage tugevaid abrasiivseid puhastusvahendeid. Üksikasjalikud puhastusjuhised leiate 6. peatükist.
- Küttekeha pinnale mõjub pärast kasutamist jääksoojus.

1.4 Kasutusotstarve

Manuaalne espressomasin BEKO on mõeldud kasutamiseks kodudes ja sarnastes rakendustes, näiteks personali köökides, kauplustes, kontorites ja sarnastes piirkondades või klientidele kodumajutuses, hotellides, motellides ja muudes eluruumides. See kohvimasin ei ole mõeldud äriliseks kasutamiseks. Masin on mõeldud ainult kohvi valmistamiseks ning piima ja vee soojendamiseks. Mis tahes muu kasutus, mida pole eelnevalt mainitud, loetakse väärkasutuseks.

Ebaõigest kasutamisest tulenev oht!

Kui kohvimasinat ei kasutata ettenähtud otstarbel või muul viisil, võib see olla või muutuda ohuallikaks.



- Seetõttu tohib kohvimasinat kasutada ainult ettenähtud otstarbel.
- Järgige käesolevas kasutusjuhendis kirjeldatud protseduure.

Kohvimasina sihtotstarbelisest kasutamisest tulenevate kahjude või vigastuste eest ei võeta vastu mingeid nõudeid.

Riski peab kandma ainult masina omanik.

1.5 Vastutuse piiramine

Kogu käesolevas kasutusjuhendis sisalduv tehniline teave, andmed ja juhised kohvimasina paigaldamise, kasutamise ja hooldamise kohta kajastavad praegust seisundit trükkimise ajal ning põhinevad parimal võimalikul kogemusel ja oskusteabel.

Käesolevas kasutusjuhendis esitatud teabest, illustratsioonidest ja kirjeldustest ei saa tuletada ühtki väidet.

Tootja ei vastuta kahjustuste või vigastuste eest, mis tulenevad kasutusjuhendi mittejärgimisest, kasutusest muul kui ettenähtud otstarbel, ebaprofessionaalsest remondist, volitamata muudatustest või heakskiitmata varuosade kasutamisest.

1.6 Vastavus elektroonikaromude direktiivile ja tootejäätmete kõrvaldamine:

See toode vastab ELi elektroonikaromude direktiivile (2012/19/EL). Sellel tootel on elektri- ja elektroonikaseadmete jäätmete (WEEE) klassifikatsiooni sümbol.



See sümbol näitab, et toodet ei tohi kasutusaja lõppedes kõrvaldada koos muude olmejäätmetega. Kasutatud seade tuleb tagastada elektri- ja elektroonikaseadmete ringlussevõtuks ametlikku kogumispunkti. Nende kogumispunktide leidmiseks võtke ühendust kohaliku omavalitsuse või jaemüüjaga, kust toode osteti. Igal majapidamisel on oluline roll vanade seadmete taastamisel ja ringlussevõtul. Kasutatud seadme nõuetekohane kõrvaldamine aitab vältida võimalikke negatiivseid tagajärgi keskkonnale ja inimeste tervisele.

1.7 Vastavus ohtlike ainete kasutamise piiramise direktiivile

Ostetud toode vastab ELi ohtlike ainete kasutamise piiramise direktiivile (2011/65/EL). See ei sisalda direktiivis määratletud kahjulikke ja keelatud materjale.

1.8 Pakendi teave



Toote pakkematerjalid on valmistatud ringlussevõetavatest materjalidest vastavalt meie riiklikele keskkonnaeeskirjadele. Ärge kõrvaldage pakkematerjale koos olme- või muude jäätmetega. Viige need kohalike ametiasutuste määratud pakkematerjalide kogumispunktidesse.

2 Ülevaade ja juhtpaneel

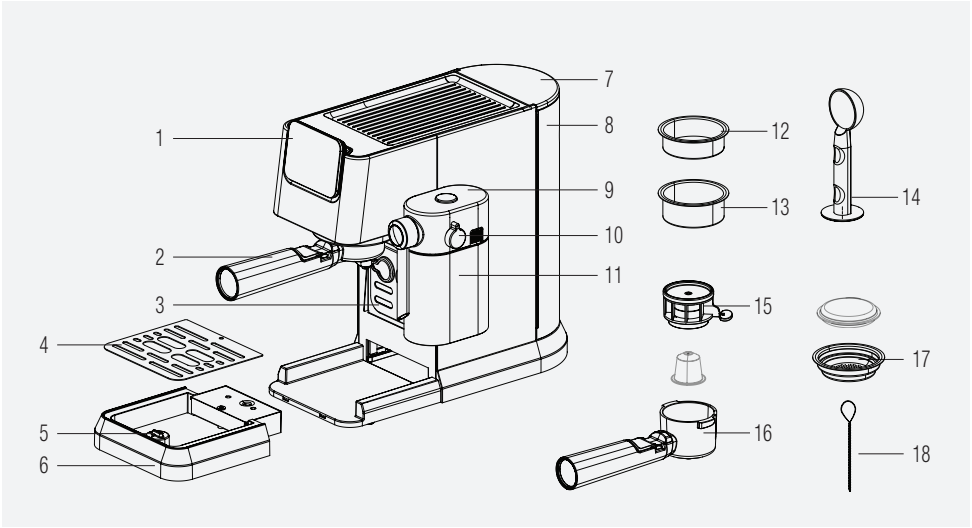

1. Juhtpaneel
2. Portafilter
3. Tassihoidja
4. Tilgaaluse võre
5. Hõljuk
6. Tilgaalus
7. Veepaagi kaas
8. Veepaak
9. Piimapaagi kate
10. Piimavahu reguleerimisnupp
11. Piimapaak
12. Üksik espressokorv
13. Topeltespressokorv
14. Kohvikulp/tihend
15. Kapsli augustaja
16. Kapsli portafilter
17. Kapslikorv
18. Puhastusnõel

2.1 Juhtpaneel

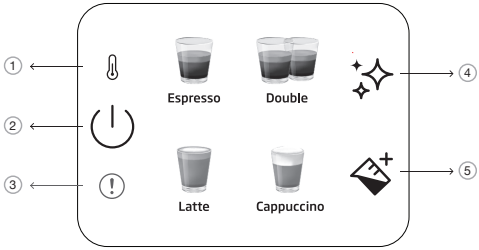

1		Eelsoojenduse indikaator
2		Sisse-/väljalülitamise ja tühistamise nupp
3		Üldine viga
4		Puhastamise ja katlakivi eemaldamise nupp
5		Piimanupp

Kõik tootel ja trükitud infolehtedel deklareeritud väärtused võetakse vastu pärast vastavate standardite kohaselt tehtud laboratoorseid mõõtmisi. Need väärtused võivad olenevalt kasutusest ja keskkonnatingimustest erineda.

3 Tehnilised andmed

Toiteallikas:220-240 V~, 50-60 Hz

Võimsus:1376 - 1628 W
Jätab endale õiguse teha tehnilisi ja disainimuudatusi.

Kõik tootel ja trükitud infolehtedel deklareeritud väärtused saadi asjakohaste standardite kohaselt tehtud laboratoorsetest mõõtmistest. Need väärtused võivad olenevalt kasutusest ja keskkonnatingimustest erineda.

Toote mõõtmed:

20,5 cm (laius) x 30,8 cm (kõrgus) x 42,3 cm (sügavus)

[Piimatopsi laius: 14,4 cm

Portaalfiltri sügavus: 32,5 cm]

Kaal:4,35kg

Kaabli pikkus:>90 cm

Korvi mahutavus

Üksik:10 g

Topelt:17 g

Tilgaaluse maht: Kuni 0,2 l

Veepaagi maht:1,1±5%L

Masina eelsoojenduse aeg:<55s

Kohvi kogus * (vaikesätted):

Espresso: 30-55 ml

Topelt: 65-95 ml

Latte: 170-280 ml piima, 30-55 ml kohvi

Cappuccino: 114-190 ml piima, 30-55 ml kohvi

*Kogused võivad erineda sõltuvalt erinevatest kapslite ja kapslite kasutamisest.

See nupp "✧" süttib oranžina, kui masin vajab katlakivi eemaldamist.

Kui NTC ei ole toiteplaadiga ühendatud, süttib veanäidiku punane tuli ja mõne nupu vajutamisel ei reageerita.

4 Ettevalmistus

4.1 Esmakordne kasutamine

Eemaldage seadmest kaitsekiled, kleebised ja muu pakkematerjal.

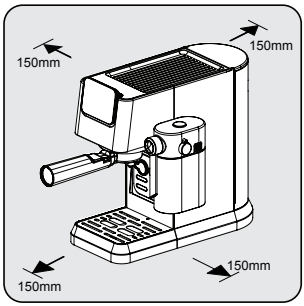

Valige turvaline ja stabiilne pind kergesti ligipääsetava toiteallikaga ja jätke minimaalne kaugus masinate külgedest.

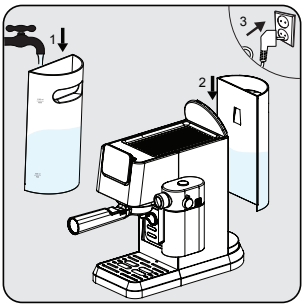

Täitke veepaak värske, külma puhta veega vähemalt kuni märgini MIN ja maksimaalselt märgini MAX. (Ärge lisage kuuma vett)
Seejärel sisestage paak masinasse ja toitejuhtme teine ots sobiva toitepingega seinakontakti.

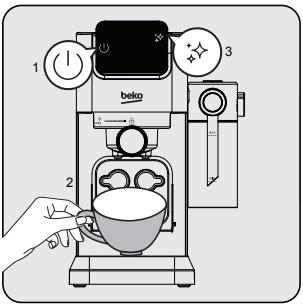

Toite sisse-/väljalülitamise nupp "⏻" juhtpaneelil süttib. Masina sisselülitamiseks vajutage sellele nupule. Asetage tass otse pruulimispea alla ja vajutage puhastusnuppu "✨". Masin annab ühe piiksu ja alustab puhastamist. Kui masin on valmis, on see kasutusvalmis.

4.2 Üksik- / topeltespresso pruulimine

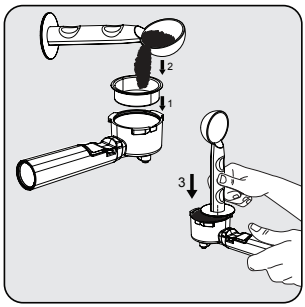

Asetage ühe- või kahekordne espressokorv filtrihoidjasse. Täitke värskelt jahvatatud kohvipulber filtrisse mõõtelusikaga (umbes 8-15 g) ja kasutage lusikat liigse pulbri lamestamiseks. Lusika tampimisotsaga asetage umbes 15 kg, et suruda pulber ühtlaselt ja kindlalt alla.

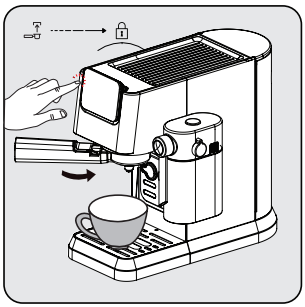

Paigaldage portafilter kohvipesa alla. Joondage see avamissümboliga, libistage see soonde ja keerake seda aeglaselt lukustussümbolile paremale.
- Asetage kohvitass otse kohvipesa alla.
- Vajutage ühe- või topeltnuppu ja kõlab piiks.
- Valitud kohv hakkab vilkuma ja algab joogi valmistamine.

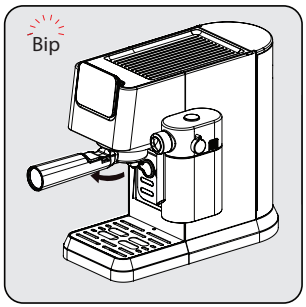

Pärast pruulimise lõpetamist annab masin ühe piiksu ja lülitub ooterežiimi. Eemaldage portafilter päripäeva. Puhastage portafilter ja kuivatage see pärast iga kasutamist.

- Oodake pärast keetmist 5 sekundit ja võtke seejärel filter välja. See aitab liikuvat filtrit hõlpsasti eemaldada.
- Kohvipulbrit ei tohi pärast pruulimist kasutada.
- Kasutage käepideme pikendust, et kohvijäägid välja lüüa, hoides samal ajal korvi paigal.
- Selleks, et espresso püsiks optimaalsel temperatuuril, soovitame tassid eelsoojendada.
- Kohviubadest täie maitse saamiseks soovitame kasutada terveid kohviube, mis on iga kord espresso valmistamisel värskelt jahvatatud.
- Lisaks kasutatavale kohvile aitab kloorivaba värske külma vee, lõhnade ja muude lisandite kasutamine tagada täiusliku espresso.
- Hoiusta oma espressopõhja õhukindlas mahutis ja jahedas, kuivas kohas, et maitse säiliks. Põhjuseid ei tohiks pikka aega säilitada, kuna maitse väheneb.

4.3 Cappuccino ja Latte pruulimine

Cappuccino või Latte on kombinatsioon ühest espressotükist erineva koguse kuuma piimagaja piimavahust.

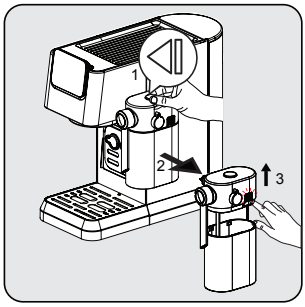

Hoides piimamahutit ühe käega, vajutage piimamahuti kaane ülaosas olevale nupule, et eemaldada piimamahuti paremale. Eemaldage piimapaagi kaas, vajutades kaane korpuse paremal küljel olevat vabastusnuppu.

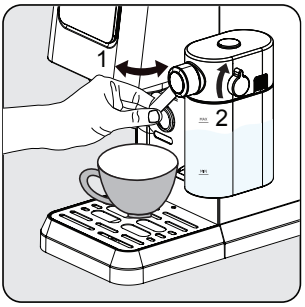

Lisage piimamahutisse piima. Piim peaks alati jääma alla maksimaalse märgi. Piima soovituslik temperatuur on 4-8 °C (~ 40-46 °F). Pange piimamahuti kaas peale ja kinnitage piimamahuti seadme külge, see peab kuuldavalt kohale klõpsama. Veenduge, et piimamahuti sobitub õigesti. Reguleerige piimavahu väljalaskeava nurka topsi kohal. Reguleerige piimavahu tihedust nupu abil vastavalt oma eelistustele.

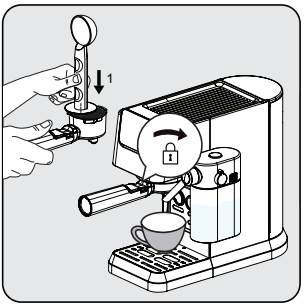

Sisestage üks korv portafiltrisse. Täitke filter peeneks jahvatatud espressopulbriga (umbes 8-15 g). Suruge pulber alla kohvilusika lameda küljega. Paigaldage portafilter kohvipesa alla. Joondage see avamissümboliga, libistage see soonde ja keerake seda aeglaselt lukustussümbolile paremale.

See masin võimaldab kasutajal seadistada vahu suhet, keerates nuppu Max kuni Min, et nautida soovitud vahtu. Latte soovituslik seadistus on min-keskmine, Cappuccino on maksimumi keskel. Reguleerige piimavahu tihedust vastavalt oma eelistustele.

4 Ettevalmistus

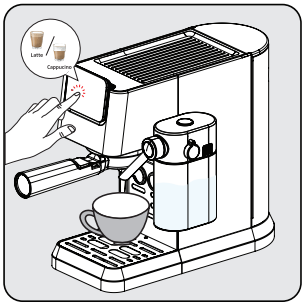

Vajutage nuppu "cappuccino või latte", seejärel kõlab üks piiks. Valitud jookide nupp hakkab vilkuma ja algab pruulimine.

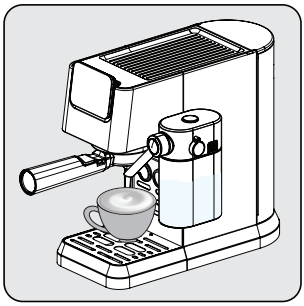

Pump töötab vahelduvalt, kui piimavahu esmalt teie tassi siseneb. Kui piimavahustus on valmis, hakkab seade automaatselt kohvi pruulima.

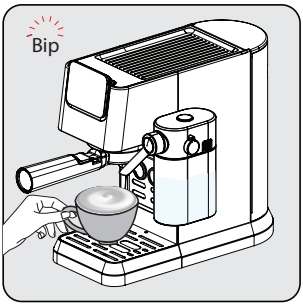

Kui seade piiksub üks kord, on joogid valmis nautima!
- Masin lülitub tagasi ooterežiimile.

4.4 Piimavahu pruulimine / lisamine

Täitke piimamahuti ja reguleerige nupp õigesse asendisse. Vajutage piimavahu nuppu "". Masin alustab piima väljastamist automaatselt (90-140 ml). Kui masin on valmis, naaseb see jõudeolekusse.

Veenduge alati, et piimapaak on õigesti paigutatud. Kui see ei ole hästi paigaldatud, süttivad cappuccino, latte ja piimavahu nupud ja funktsioonid ei ole saadaval. Selle näitamiseks kõlab helisignaal 3 piiksuga.

Piimapaagi eemaldamine ei mõjuta kohvi pruulimist, võib kasutada ühe-/kahekordseid espressoprogramme.

4.5 Erineva suurusega topside kõrguse reguleerimine

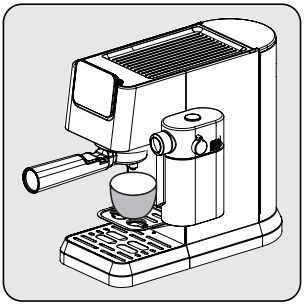

Väiksemate topside puhul võib kasutada topsialust (3).

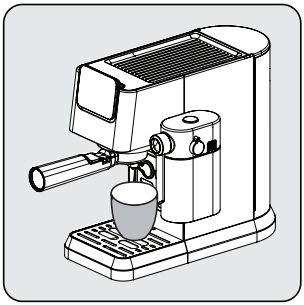

Keskmise suurusega tasside jaoks asetage tass üle tilguti aluse (6) tavapäraselt sisestatud asendisse.

Kui tilgutusvedelik eemaldatakse suuremate tasside jaoks, tuleb see kohe pärast joogi valmistamist masinasse tagasi asetada. Kui tilgakandikut ei panda pärast joogi valmistamist tagasi, võib sisemise süsteemi vabanemise tõttu vesi alusele sattuda ja vajada käsitsi puhastamist kuiva lapiga.

5 Kasutamine ja kasutamine

5.1 Kapsli kasutamine

Kapselkohvi saab kasutada lisaks pulberkohvile, kasutades kapslitarvikuid. Toode sobib ainult originaalsetele Nespresso tüüpi kapslitele.

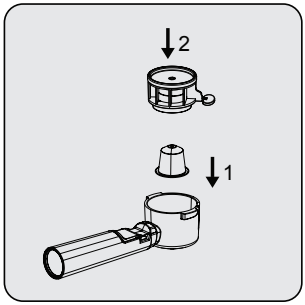

Kapsel tuleb asetada kapsli portafiltri sisse. Seejärel asetage kapsli läbistaja portafiltri sees olevale kapslile. Veenduge, et sisestate kogu läbimõõdu.

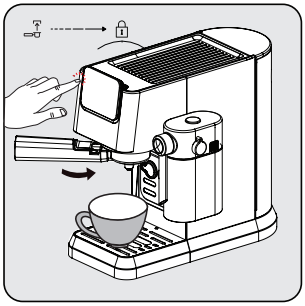

Pärast seda, nagu ka pulberkohvi puhul, asetage portafilter seadmele ja keerake lukustamiseks paremale.
Kohvi valmistamiseks vajuta enda valitud jooki. Kui valid piimajoogi, veendu, et piimapaak oleks täis.

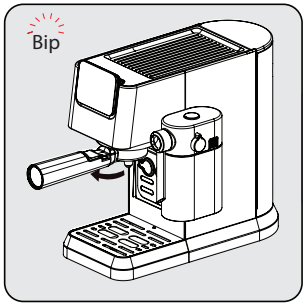

Kui olete lõpetanud, võtke kapsli läbistaja välja. Ülejäänud kapsel jääb portafiltrisse. Kapslit puudutamata võite selle välja visata, hoides kinni portafiltri käepidemest.

Kapslit ei tohi pärast pruulimist kasutada.

Ärge peske portafiltrit nõudepesumasinas.

Torkehaavade vältimiseks ärge pange kätt otse kapslihoidiku sisemusse.

Parima jõudluse tagamiseks veenduge enne järgmist kasutamist, et kõik tarvikud ja portafilter on puhastatud.

5 Kasutamine ja kasutamine

5.2 E.S.E. kapsli kasutamine

Lisaks pulbri- ja kapselkohvidele saab Easy-Serve-Espresso kapsleid kasutada ka jookide valmistamiseks.

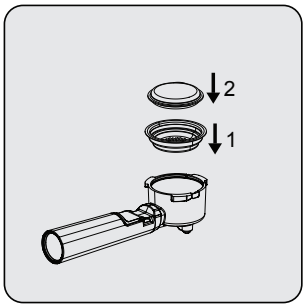

Pod korv tuleb asetada peamise portafiltri sisse. Kapsel tuleb asetada korvi sisse.

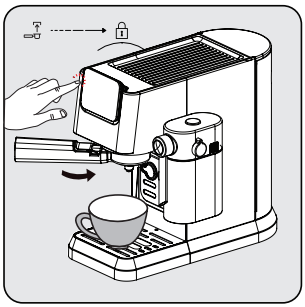

Asetage portafilter seadmele ja keerake lukustamiseks paremale.
Kohvi valmistamiseks vajuta enda valitud jooki. Kui valid piimajoogi, veendu, et piimapaak oleks täis.

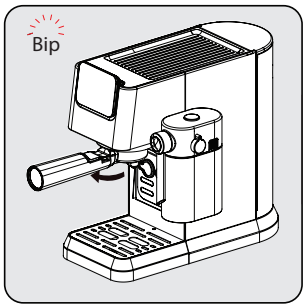

Kui olete lõpetanud, eemaldage portafilter, et jääkkapsel ära visata. Portaalfiltri väikest käepidet saate kasutada, kui koputate jääkkapsli välja.

E.S.E POD-i ei saa pärast pruulimist kasutada.

5.3 Kohvi / piima mahu reguleerimine

Ühe- ja kahekordse espresso koguste seadistamine

1. Valige funktsioon, mida soovite ümber programmeerida. Vajutage vastavat nuppu (ühe- või kahekordneespresso) ja hoidke seda all. Kuulete ühte piiksu. [programmeeritavad ühe-/kahekordse espresso kogused (minimaalselt 30/60 ml, maksimaalselt 50/100 ml)]
2. Vabastage nupp alles siis, kui soovitud kogus kohvi on läbinud. Kuulete kahte piiksu. See summa salvestatakse nüüd vastava funktsiooni alla.

Latte, Cappuccino ja piimavahu seadistuskogused

1. Valige funktsioon, mida soovite ümber programmeerida. Vajutage sobivat nuppu (cappuccino, latte või piim)ja hoidke seda all. Kuulete ühte piiksu. (Lühim aeg piima pruulimiseks on 10 s, pikim aeg on 45 s.)
2. Vabastage nupp alles siis, kui soovitud piima valmistamise aeg on möödas. Kuulete kahte piiksu. See aeg salvestatakse nüüd vastava funktsiooni alla.
3. Musta kohvi koguse muutmiseks vajutage pärast piima väljastamise lõpetamist valitud joogiikooni ja hoidke seda all, kuni soovitud kogus on läbinud.

5 Kasutamine ja kasutamine

Kohandatud joogiseaded salvestatakse seadme mällu edaspidiseks kasutamiseks, kuni need lähtestatakse või neid muudetakse uuesti.

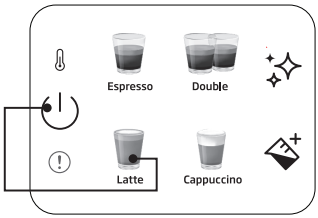

Üksiku joogi lähtestamine vaikeseadistusele/ tehaseseadistusele:

Valitud joogikoguse lähtestamiseks hoidke joogi- ja toitenuppe all kokku üle 3 sekundi.

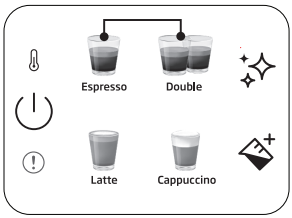

Kõikide jookide lähtestamine vaikeseadetele/ tehaseseadetele:

Kogu joogikoguse lähtestamiseks vajutage ja hoidke all ühe- ja kahekordseid espressonuppe kokku üle 3 sekundi.

Ooteaeg: masin lülitub automaatselt välja 29 minuti pärast ilma ühegi toiminguta (või pärast tööd).

6 Puhastamine

6.1 Piimamahuti puhastamine

Valage piimamahutisse vett kuni MAKSIMAALSE tasemeni ja vajutage piimavahu nuppu ""Kui olete lõpetanud, võtke piimapaagi komponendid (9) (11) välja ja puhastage need puhta veega.



Puhastage piimamahuti pärast iga kasutamist, et vältida piimajääke.

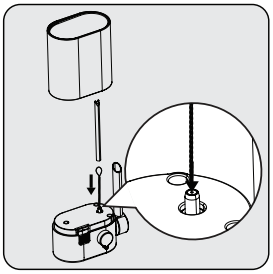

Puhastage piimavahusti sisselaskeava puhastusnõela (18) abil.

6.2 Puhastus-/loputusfunktsioon

Õllepruulimispea puhastamiseks asetage õllepruulimispea alla mahuti ja vajutage puhastusnuppu "". Puhastamine viiakse lõpule 16 sekundi jooksul ja masin on kasutusvalmis.



- Kui te ei kasuta masinat rohkem kui 5 päeva järjest, loputage ja tühjendage veepaak.
- Kõiki tarvikuid ja tilgakandikut ning selle võret (6) (4) saab puhastada käsitsi puhta vee all.
- Ärge pange portafiltreid nõudepesumasinasse.

6.3 Skaala funktsioon

Kui katlakivieemaldus on vajalik, katlakivieemalduse ikoon "" süttib oranžina. Asetage pruulimispea alla mahuti, mis mahutab 1,5 l. Valage vett veepaaki kuni MAKSIMAALSE tasemeni ja segage kaalueemaldaja või sidrunhappega. Vajutage ja hoidke all katlakivieemalduse nuppu ""kauem kui 3 sekundit ja kuulete kahte piiksu, mis näitab, et esimene katlakivi eemaldamise tsükkel on alanud. Esimene tsükkel kestab umbes 15 minutit. Kui see on tehtud, muutub katlakivi ikoon valgeks "".

6 Puhastamine

Tühjendage ja asendage mahuti pruulimispea all. Puhastage ja täitke veepaak puhta veega kuni MAKSIMAALSE TASEMENI. Vajutage ja hoidke all katlakivieemalduse nuppu "✧"kauem kui 3 sekundit ja kuulete kahte piiksu, mis näitab, et katlakivi eemaldamise teine tsükkel on alanud. Teine tsükkel kestab umbes 6 minutit. Kui kõik on valmis, läheb masin tagasi jõudeolekusse ja on kasutusvalmis.

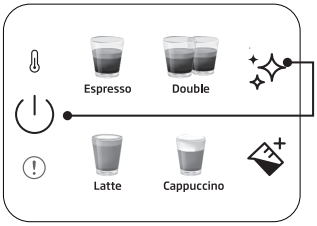

Katlakivi hoiatuse oleku lähtestamiseks:

Vajutage ja hoidke toite- ja katlakivieemalduse nuppu koos kauem kui 3 sekundit.

- Pärast eelmääratletud pruulimistsüklit on vaja kirjeldada.
- Katlakivieemalduse hoiatusstaatuse lähtestamist ei soovitata seadme parima seisukorra säilitamiseks.

7 Veaotsing

7.1 Probleemid, võimalikud põhjused ja abinõud

Probleem	Põhjus	Heastamisvahend
Kohv voolab mööda portafiltri külge.	Portafilter (2) ei ole korralikult sisestatud.	Keerake portafiltri (2) käepidet paremale.
	Sõela serv ei ole jahvatatud kohvivaba	Lülitage masin välja, eemaldage portafiltri hoidik (2) ja puhastage sõela servad.
	Pruulimispeas olev sõel on määrdunud.	Puhastage pruulimispea niiske lapiga ja käivitage puhastus-funktsioon ilma portafiltrit paigaldamata.
Portaalfiltri kaudu voolab väga vähe või üldse mitte kohvi.	Mahutis pole vett.	Täitke paak veega.
	Ekraan pruulimispea sees on blokeeritud.	Valage vesi läbi ekraani, ilma et portafilter (2) oleks sis-estatud. Kui vett ei tule, keerake sõel lahti, puhastage ja asendage.
	Sõel on ummistunud.	Parandus: Puhastage sõel, sisestage portafiltrisse (2) ja pumbake vesi läbi ilma kohvita. Kui sõelast ei tule vett läbi, võtke ühendust klienditeenindusega, et tellida uus sõel.
Espresso valmist-atakse ainult tilkadena.	Kohvipaksud on liiga peened või liiga kindlalt pakitud.	Ärge tampige kohvipaksu nii tugevalt. Kasutage jämedamat jahvatatud kohvi.
	Masin on blokeeritud kaltsium-isisaldusega.	Kirjeldage seadet. Vt lk 15.
Espresso pruulita-kse liiga kiiresti.	Jahvatatud kohv on liiga jäme.	Kasutage peenemat lihvimist.
	Sõelas pole piisavalt kohvi.	Kasutage rohkem jahvatatud kohvi.
Ilma kreemita.	Kohv on vana või liiga kuiv.	Kasutage värsket kohvi.
	Kohv ei ole piisavalt tugevalt alla vajutatud. Vesi surub kohvi liiga kiiresti läbi.	Tampige kohvipuru kindlamalt. Kasutage peenemat lihvimist.
	Kohv on liiga jäme.	Peenema ja ühtlasema jahvatamise saavutamiseks kasutage koonilist teralihvijat.
	Kohvisegu ei sobi espresso kohvi valmistamiseks.	Muuda espresso kaubamärki.
Piima vahus-tamisel ei teki piisavalt vahtu.	Piim ei ole värske.	Kasutage värsket piima.
	Piim ei sobi.	Kontrollige, kas piim sobib vahustamiseks.
	Piim oli algusest peale liiga soe.	Kasutage piima otse külmkapist (34 °F).
	Piima pole vahustamiseks piisavalt.	Kasutage rohkem külma piima.
	Piima sisselaskeava on um-mistunud.	Puhastage piimavahusti sisselaskeava puhastusnõela (18) abil.

EN-Additional Information for User Manual:
TR-Kullanım Kılavuzu için Ek Bilgiler:
DE-Zusätzliche Informationen zur Bedienungsanleitung:
ES-Información Adicional para el Manual del Usuario:
FR-Informations supplémentaires pour le manuel de l'utilisateur :

Technical information on the operating Low Power Modes pursuant to EU Regulation 2023/826
AB Yönetmeliği 2023/826 uyarınca Düşük Güç Modlarının çalıştırılmasına ilişkin teknik bilgiler
Technische Informationen zu den Betriebsmodi mit geringer Leistung gemäß EU-Verordnung 2023/826
Información técnica sobre el funcionamiento de los Modos de Baja Potencia conforme al Reglamento 2023/826 de la UE
Informations techniques sur les modes de fonctionnement à faible consommation d'énergie conformément au règlement européen 2023/826.

Mode Mod Modus Modo Mode	POWER CONSUMPTION(WATT) GÜÇ TÜKETİMİ (WATT) STROMVERBRAUCH (WATT) CONSUMO DE ENERGÍA (VATIOS) CONSOMMATION D'ÉNERGIE(WATT)	PERIOD(MINUTES)* SÜRE(DAKİKA)* ZEITRAUM (MINUTEN)* PERÍODO (MINUTOS)* PÉRIODE(MINUTES)*
Off Kapalı Aus Apagado Désactivé	0,5	30
Standby Bekleme Modu Standby En espera Attente	-	-
Standby Mode with information or status display Bilgi veya durum görüntülemeli Bekleme Modu Standby-Modus mit Informations- oder Statusanzeige Modo de Espera con información o visualización de estado Mode veille avec affichage d'informations ou d'état	-	-
Networked Standby Ağa Bağlı Bekleme Modu Netzwerk-Standby Espera en Red Veille en réseau	-	-

*:The period after which the equipment reaches automatically standby mode, off mode or networked standby in minutes and rounded to the nearest minute.
*:Cihazın otomatik olarak bekleme moduna, kapalı moda veya şebeke bekleme moduna geçmesi için geçen süre dakika cinsinden olup en yakın dakikaya yuvarlanır.
*: Der Zeitraum, nach dem das Gerät automatisch in den Standby-Modus, den Aus-Modus oder den Netzwerk-Standby wechselt, in Minuten und auf die nächste Minute gerundet.
*:El periodo después del cual el equipo pasa automáticamente al modo de espera, al modo apagado o al modo de espera en red, en minutos y redondeado al minuto más cercano.
*:Période au bout de laquelle l'équipement passe en mode veille automatique, en mode arrêt ou en veille en réseau, en minutes et arrondie à la minute la plus proche.

IT-Informazioni addizionali per il Manuale Utente:
PL-Dodatkowe informacje dotyczące instrukcji obsługi:
RO-Informații suplimentare pentru manualul de utilizare:
BG-Допълнителна информация за ръководството за потребителя:
CS-Další informace pro Uživatelskou příručku:

Informazioni tecniche sul funzionamento delle Modalità a Basso Potere in conformità al Regolamento UE 2023/826
Informacje techniczne dotyczące działania trybów niskiego poboru mocy zgodnie z rozporządzeniem UE 2023/826
Informații tehnice privind modurile de funcționare cu consum redus de energie în conformitate cu Regulamentul UE 2023/826
Техническа информация за работешите режими на ниска мощност съгласно Регламент 2023/826 на ЕС
Technické informace o provozních režimech nízké spotřeby podle nařízení EU 2023/826

Modalità Tryb Mod Режим Režim	CONSUMO ENERGIA (WATT) POBÓR MOCY (WATY) CONSUM DE ENERGIE (WATT) КОНСУМАЦИЯ НА ЕНЕРГИЯ (ВАТ) SPOTŘEBA (WATT)	PERIODO (MINUTI)* OKRES (MINUTY)* PERIOADĂ(MINUTE)* ПЕРИОД (МИНУТИ)* DOBA (MINUTY)*
Off Wyłączony Oprit Изключено Vypnuto	0,5	30
Standby Gotowość Standby В режим на готовност Pohotovostní režim	-	-
Modalità Standby con informazioni o display di stato Tryb gotowości z wyświetlaniem informacji lub stanu Mod standby cu afișare de informații sau stare Режим на готовност с дисплей за информация или състояние Pohotovostní režim s informačním nebo stavovým displejem	-	-
Standby in rete Tryb gotowości sieciowej Standby în rețea Мрежов режим на готовност Síťový pohotovostní režim	-	-

*: Il periodo dopo il quale l'apparecchiatura raggiunge la modalità di standby automatico, la modalità di spegnimento o lo standby in rete, espresso in minuti e arrotondato al minuto più vicino.
*: Okres, po którym urządzenie automatycznie przejdzie w tryb gotowości, tryb wyłączenia lub tryb gotowości sieciowej, liczony w minutach i zaokrąglony do najbliższej minuty.
*:Perioada după care echipamentul ajunge automat în modul de așteptare, în modul oprit sau în modul de așteptare în rețea, exprimată în minute și rotunjită la cel mai apropiat minut.
*: Периодът, след който оборудването достига автоматично режим на готовност, режим на изключване или мрежов режим на готовност в минути и закръглено до най-близката минута.
*:Doba, po které zařízení přejde automaticky do pohotovostního režimu, vypnutého režimu nebo síťového pohotovostního režimu v minutách a zaokrouhlená na nejbližší minutu.

DA-Yderligere oplysninger til brugervejledning:
BS-Dodatne informacije za korisnički priručnik:
NO-Tilleggsinformasjon for brukerhåndbok:
ET-Lisateave kasutusjuhendi jaoks:
FI-Lisätietoja käyttöohjeeseen:

Tekniske oplysninger om brug af laveffekt-tilstand ifølge EU-forordning 2023/826
Tehničke informacije o radu u režimima niske potrošnje energije u skladu s Uredbom EU 2023/826
Teknisk informasjon om drift av laveffektmoduser i henhold til EU-forordning 2023/826
Tehniline teave madala võimsusega töötavate režiimide kohta vastavalt ELi määrusele 2023/826
Tekniset tiedot pientehotilojen käytöstä EU-määräyksen 2023/826 mukaan

Tilstand Režim Modus Režiim Tila	STRØMFORBRUG watt POTROŠNJA ENERGIJE (W) STRØMFORBRUK (WATT) ENERGIATARBIMINE (VATT) VIRRANKULUTUS (WATTIA)	TIDSRUM (MINUTTER)* PERIOD (U MINUTAMA)* PERIODE(MINUTTER)* PERIOOD(MINUTIT)* AIKAVÄLI (MINUUTTIA)*
Sluk Isključeno Av Väljaspool Pois	0,5	30
Standby Pripravnost Standby Ooterežiim Valmiustila	-	-
Standby-tilstand med informations- eller statusskærm Režim pripravnosti s prikazom informacija ili statusa Standby-modus med informasjon eller statusvisning Ooterežiim koos teabe- või olekukuvariga Valmiustila tiedoilla tai tilanäytöllä	-	-
Netværksbaseret standby Mrežna pripravnost Nettverkstilkoblet standby Võrgustatud ooterežiim Valmiustilassa liitettynä verkkoon	-	-

*:Det tidsrum, hvorefter udstyret automatisk når standby-tilstand, slukket tilstand eller netværksbaseret standby i minutter og oprundet til nærmeste minut.
*: Period nakon kojeg uređaj automatski prelazi u režim pripravnosti, režim ili mrežni režim pripravnosti, izražen u minutama i zaokružen na najbliži minut.
*:Periode etter hvilket utstyret automatisk går i standby-modus, av-modus eller nettverksstandby i minutter, avrundet til nærmeste hele minutt.
*:Ajavahemik, mille järel seade jõuab automaatselt ooterežiimi, väljalülitatud režiimi või võrgu ooterežiimi, minutites ja ümardatuna lähima minutini.
*:Aikaväli, jonka jälkeen laite saavuttaa automaattisesti valmiustilan, pois-tilan tai valmiustilassa liitetyn verkon minuuteissa ja pyöristettynä lähimpään minuuttiin.

HR-Dodatne informacije u vezi korisničkog priručnika:
LT-Papildomo naudotojo vadovo informacija.
LV-Papildu informācija attiecībā uz lietotāja rokasgrāmatu:
NL-Bijkomende informatie voor de gebruikershandleiding:
PT-Informação adicional ao Manual do Utilizador:
SK-Ďalšie informácie pre Používateľskú príručku:

Tehničke informacije o rukovanju načinom vožnje s brzim ubrzavanjem u skladu s EU Uredbom 2023/826
Techninė informacija apie mažos galios veiksenos veikimą pagal ES reglamentą 2023/826
Tehniskā informācija par mazjaudas režīmiem saskaņā ar ES regulu 2023/826
Technische informatie over de operationele spaarstanden conform EU-verordening 2023/826
Informação técnica sobre os modos de funcionamento de baixo consumo de acordo com o Regulamento 2023/826 da UE.
Technické informácie o prevádzkových režimoch nízkej spotreby podľa nariadenia EÚ 2023/826

Način rada Veiksena Režīms Modus Modo Režim	POTROŠNJA ENERGIJE (vat) VARTOJAMOJI GALIA (VATAIS) ENERĢIJAS PATĒRIŅŠ (VATI) ENERGIEVERBRUIK (WATT) CONSUMO DE ENERGIA (WATT) SPOTREBA ENERGIE (WATT)	RAZDOLJE (MINUTE)* LAIKOTARPIS (MINUTĖS)* PERIODS (MINŪTES)* PERIODE (MINUTEN)* PERÍODO(MINUTOS)* DOBA (MINÚTY)*
Isključeno Išjungties veiksena Izslēgts Uit Desligar Vypnuté	0,5	30
Pripravnost Budėjimo veiksena Gaidstāves režīms Stand-by: Em Espera Pohotovostný režim	-	-
Način rada pripravnosti s prikazom informacija ili statusa Budėjimo veiksena rodant informaciją arba būseną Gaidstāves režīms ar informācijas vai statusa displeju Stand-bymodus met informatie of statusweergave Modo Em Espera com informação ou exibição do estado Pohotovostný režim s informačným alebo stavovým displejom	-	-
Način rada pripravnosti putem mrežne aktivacije Tinklinė budėjimo veiksena Tīklota gaidstāve Netwerk stand-by Modo em espera em rede Sieťový pohotovostný režim	-	-

*: Razdoblje nakon kojeg oprema automatski prelazi u način rada pripravnosti, način rada isključeno ili način rada pripravnosti putem mrežne aktivacije u minutama i zaokruženo na najbližu minutu.
*: Laikotarpis minutėmis, po kurio įranga perjungiama į automatinę budėjimo veikseną, išjungties veikseną arba tinklinę budėjimo veikseną, suapvalintas iki artimiausios minutės
*:Periods, pēc kura iekārta automātiski pāriet gaidstāves režīmā, izslēgtā režīmā vai tīklotās gaidstāves režīmā, minūtēs un noapaļots līdz tuvākajai minūtei.
*: De periode waarna de apparatuur automatisch overschakelt naar stand-by, de uit-modus of netwerk stand-by in minuten en afgerond naar de dichtstbijzijnde minuut.
*:O período após o qual o equipamento alcança automaticamente em minutos o modo em espera, o modo desligado ou o modo em espera em rede e arredondado para o minto mais próximo.
*:Doba, po ktorej zariadenie prejde automaticky do pohotovostného režimu, vypnutého režimu alebo sieťového pohotovostného režimu v minútach a zaokrúhlená na najbližšiu minútu.

SL-Dodatne informacije za uporabniški priročnik:
SV-Ytterligare information för användarhandboken:
RU-Дополнительная информация по руководству пользователя:
SR-Dodatne informacije za korisnički priručnik:
UA-Додаткова інформація, шо доповнює вміст посібника користувача.

Tehnične informacije o načinih delovanja nizke porabe v skladu z Uredbo EU 2023/826
Teknisk information om lågeffektlägena i enlighet med EU-förordning 2023/826
Техническая информация о рабочих режимах с низким энергопотреблением в соответствии с Регламентом ЕС 2023/826
Tehničke informacije o radu u režimima niske potrošnje energije u skladu s Uredbom EU 2023/826
Технічна інформація шодо роботи в режимах низької потужності відповідно до Регламенту ЄС 2023/826

Način Läge Режим Režim Режим	PORABA ENERGIJE (VAT) STRÖMFÖRBRUKNING (WATT) ЭНЕРГОПОТРЕБЛЕНИЕ (ВАТТ) POTROŠNJA ELEKTRIČNE ENERGIJE (Vat) СПОЖИВАНА ПОТУЖНІСТЬ, ВАТТ	OBDOBJE (MINUT)* PERIOD (MINUTER)* ПЕРИОД (МИНУТЫ)* PERIOD (U MINUTIMA)* ПЕРІОД ЧАСУ, ХВИЛИН*
Izklop Av Выкл Isključen Вимкн.	0,5	30
Stanje pripravljenosti Viloläge Режим ожидания Pripravnost Режим очікування	-	-
Način pripravljenosti s prikazom informacij ali stanja Viloläge med informations- eller statusskärm Режим ожидания с отображением информации или состояния Režim pripravnosti s prikazom informacija ili statusa Режим очікування з відображенням інформації або стану	-	-
Omrežno stanje pripravljenosti Nätverksanslutet viloläge Сетевой режим ожидания Mrežna pripravnost Режим очікування з підключенням до мережі	-	-

*: Čas, po katerem oprema samodejno preide v stanje pripravljenosti, izklopljeno stanje ali omrežno stanje pripravljenosti, v minutah in zaokrožen na najbližjo minuto.
*:Den period efter vilken utrustningen når automatiskt viloläge, frånläge eller nätverksanslutet viloläge i minuter och avrundat till närmaste minut.
*: Период, по истечении которого оборудование автоматически переходит в режим ожидания, выключения или сетевой режим ожидания, в минутах, округленный до ближайшей минуты.
*: Period nakon kojeg uređaj automatski prelazi u režim pripravnosti, režim isključenosti ili režim mrežne pripravnosti, izražen u minutima i zaokružen na najbliži minut.
* Період часу, після якого обладнання автоматично перемикається в режим очікування, режим вимкнення або режим очікування з підключенням до мережі в хвилинах, округлений до найближчої хвилини.

Arçelik A.Ş.
Karaağaç Cad. No: 2-6, 34445
Sütlüce, İstanbul, Türkiye

www.beko.com

7 استكشاف الأخطاء وإصلاحها

7.1 المشكلات والأسباب المحتملة والحلول

المشكلة	السبب	الحل
تنزل القهوة من جانب فلتر القهوة.	لم يتم إدخال فلتر القهوة (2) بالشكل الصحيح.	أدر مقبض فلتر القهوة (2) أكثر ناحية اليمين.
	حبيبات القهوة عالقة في حافة المصفاة	أوقف تشغيل الجهاز وأخرج حامل فلتر القهوة (2) ونظف حواف المصفاة.
	الحاجز داخل رأس التحضير متسخ.	نظف رأس التحضير باستخدام قطعة قماش مبللة ثم قم بتشغيل وظيفة التنظيف دون وضع فلتر القهوة.
يتدفق القليل جدًا من القهوة أو لا يتدفق عبر فلتر القهوة.	لا توجد مياه في الخزان.	املأ الخزان بالمياه.
	الحاجز داخل رأس التحضير مسدود.	حضر المياه عبر الحاجز دون إدخال فلتر القهوة (2). إذا لم تتدفق المياه، فك الحاجز ونظفه واستبدله.
	المصفاة مسدودة.	الحل: نظف المصفاة، وأدخلها في فلتر القهوة (2) وضخ المياه من خلاله بدون قهوة. إذا لم تنزل المياه عبر المصفاة، اتصل بخدمة العملاء لطلب مصفاة بديلة.
يتم تحضير الإسبريسو في شكل قطرات فقط.	حبيبات القهوة المطحونة ناعمة جدًا أو مدكوكة بقوة شديدة.	لا تقم بدك حبيبات القهوة بقوة. استخدم مسحوق قهوة خشن.
	الجهاز مسدود برواسب الكالسيوم.	قم بإزالة الترسبات عن الجهاز. انظر الصفحة 15.
يتم تحضير الإسبريسو بسرعة كبيرة.	القهوة المطحونة خشنة جدًا.	استخدم قهوة مطحونة أنعم.
	لا توجد قهوة كافية في المصفاة.	استخدم المزيد من القهوة المطحونة.
لا توجد كريما.	القهوة قديمة أو جافة جدًا.	استخدم قهوة طازجة.
	القهوة لا تُدك بالقوة الكافية. تندفع المياه من خلال القهوة بسرعة كبيرة.	قم بدك حبيبات القهوة بقوة أكبر. استخدم قهوة مطحونة أنعم.
	القهوة خشنة جدًا.	استخدم مطحنة مخروطية الشكل للحصول على حبيبات مطحونة أنعم وأكثر تماسكًا.
	مزيج القهوة غير مناسب للقهوة الإسبريسو.	غيّر العلامة التجارية للإسبريسو.
لا تُصنع رغوة كافية عند صنع رغوة الحليب.	الحليب غير طازج.	استخدم حليبًا طازجًا.
	الحليب غير مناسب.	تأكد من أن الحليب مناسب لعمل رغوة.
	الحليب دافئ جدًا من البداية.	استخدم الحليب مباشرةً من الثلاجة (34 درجة فهرنهايت).
	لا يوجد حليب كافٍ لعمل رغوة.	استخدم المزيد من الحليب البارد.
	فتحة مخرج الحليب مسدودة.	استخدم إبرة التنظيف (18) لتنظيف داخل مدخل آلة تكثيف الحليب.

6.2 التنظيف/وظيفة الشطف

لتنظيف رأس التحضير، ضع وعاءً أسفل رأس التحضير واضغط على زر التنظيف "✧". سينتهي التنظيف في غضون 16 ثانية وسيكون الجهاز جاهزًا للاستخدام.

- إذا لم تستخدم الجهاز لأكثر من 5 أيام متتالية، اشطف خزان المياه وقم بتصريفه.
- يمكن تنظيف جميع الملحقات وإناء التنقيط وشبكته (6) (4) يدويًا تحت الماء الجاري.
- لا تضع المَصَافِ في غسالة الأطباق.

6.3 وظيفة إزالة الترسبات

عندما يتطلب الأمر إزالة الترسبات، سيضيء رمز إزالة الترسبات "✧" باللون البرتقالي. ضع وعاءً يمكن أن يحوي 1.5 لترًا أسفل رأس التحضير. صب المياه في خزان المياه حتى المستوى الأقصى واخلطه بمزيل ترسبات أو حمض الستريك. اضغط مع الاستمرار على زر إزالة الترسبات "✧" لأكثر من 3 ثوانٍ وستسمع صوت صفيرين مما يشير إلى بدء الدورة الأولى من إزالة الترسبات. ستستغرق الدورة الأولى حوالي 15 دقيقة. بمجرد انتهائها، سيتحول رمز إزالة الترسبات إلى اللون الأبيض "✧".

أفرغ الوعاء واستبدله أسفل رأس التحضير. نظف خزان المياه واملأه بالمياه النظيفة حتى المستوى الأقصى. اضغط مع الاستمرار على زر إزالة الترسبات "✧" لأكثر من 3 ثوانٍ وستسمع صوت صفيرين مما يشير إلى بدء الدورة الثانية من إزالة الترسبات. ستستغرق الدورة الثانية حوالي 6 دقائق. بمجرد انتهاء كل شيء، سيعود الجهاز إلى مرحلة الخمول وسيكون جاهزًا للاستخدام.

لإعادة تعيين حالة تحذير إزالة الترسبات:

اضغط مع الاستمرار على زر الطاقة وزر إزالة الترسبات معًا لأكثر من 3 ثوانٍ.

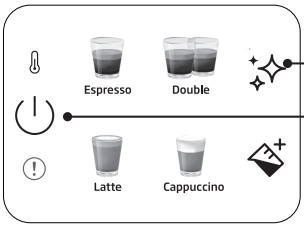

- يلزم إزالة الترسبات بعد دورة التخمير المحددة مسبقًا.
- لا يُقترح إعادة تعيين حالة تحذير إزالة الترسبات للحفاظ على أفضل حالة للجهاز.

5 التشغيل والاستخدام

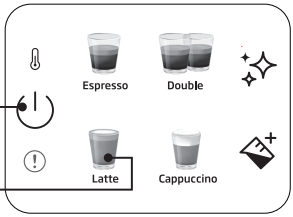

لإعادة تعيين مشروب واحد على الإعداد الافتراضي/إعداد المصنع:

اضغط مع الاستمرار على أي مشروب وأزرار الطاقة معًا لأكثر من 3 ثوانٍ لإعادة تعيين كمية المشروب المحددة.

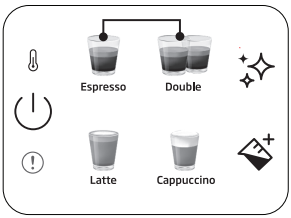

لإعادة تعيين جميع المشروبات على الإعداد الافتراضي/إعداد المصنع:

اضغط مع الاستمرار على زري الجرعتين المفردة والمزدوجة من الإسبريسو معًا لأكثر من 3 ثوانٍ لإعادة تعيين كمية المشروب بالكامل.

وقت الاستعداد: يُغلق الجهاز تلقائيًا بعد مرور 29 دقيقة دون تشغيل (أو بعد العمل).

6 التنظيف

6.1 تنظيف خزان الحليب

صب المياه في خزان الحليب حتى المستوى الأقصى ثم اضغط على زر رغوة الحليب "". بمجرد الانتهاء، انزع عناصر خزان الحليب (9) (11) ونظفها بالمياه النظيفة.

- نظف خزان الحليب بعد كل استخدام للتخلص من بقايا الحليب.

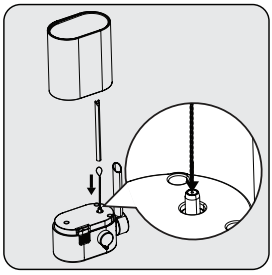

استخدم إبرة التنظيف (18) لتنظيف داخل مدخل آلة تكثيف الحليب.

5.2 عبوات الإسبريسو سهلة الاستخدام استخدام العبوة

بالإضافة إلى خيارات القهوة المطحونة والكبسولات، يمكن أيضًا استخدام عبوات الإسبريسو سهلة الاستخدام لإعداد مشروباتك.

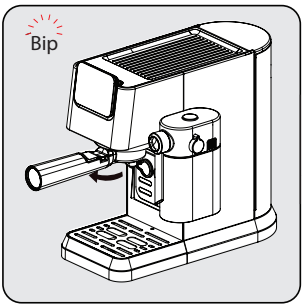

بمجرد الانتهاء من ذلك، أزل المصفاة للتخلص من العبوة المتبقية. يمكنك استخدام المقبض الصغير الموجود بالمصفاة في مكانه أثناء إزالة العبوة المتبقية.

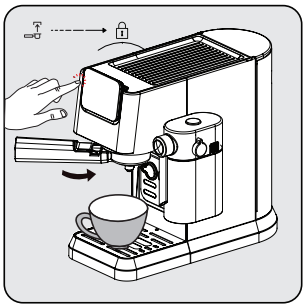

ضع المصفاة على الجهاز ثم لفها يمينًا لقفلها. اضغط على زر المشروب الذي تريده لتحضير قهوتك. إذا كنت تريد مشروب ما بالحليب، فتأكد من امتلاء خزان الحليب.

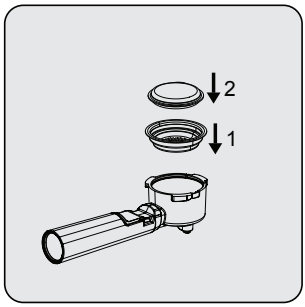

يجب وضع سلة العبوة داخل المصفاة الرئيسية. يجب وضع العبوة داخل سلة العبوة.

لا يمكن استخدام عبوة الإسبريسو سهلة الاستخدام بعد التحضير.

5.3 ضبط حجم قهوتك / الحليب

ضبط كمية الجرعات المفردة والمزدوجة من الإسبريسو

1. حدد الوظيفة التي تريد إعادة برمجتها. اضغط على الزر المناسب (جرعة مفردة أو مزدوجة من الإسبريسو) مع الاستمرار في الضغط. ستسمع صفيرًا واحدًا. [كميات الجرعات المفردة/المزدوجة من الإسبريسو التي يمكن برمجتها (الحد الأدنى: 30/60 مل، الحد الأقصى: 50/100 مل)]
2. اترك الزر فقط بمجرد مرور الكمية المطلوبة من القهوة. ستسمع صوت صفيرين. يتم الآن حفظ هذه الكمية تحت الوظيفة المقابلة.

ضبط كميات اللاتيه والكابتشينو ورغوة الحليب

1. حدد الوظيفة التي تريد إعادة برمجتها. اضغط على الزر المناسب (كابتشينو أو لاتيه أو حليب) مع الاستمرار في الضغط. ستسمع صفيرًا واحدًا. (أقل وقت لتحضير الحليب هو 10 ثوانٍ وأطول وقت هو 45 ثانية).
2. اترك الزر فقط بمجرد مرور الوقت الذي تريده لتحضير الحليب. ستسمع صوت صفيرين. يتم الآن حفظ الوقت تحت الوظيفة المقابلة.
3. لتغيير كمية القهوة السوداء؛ بعد الانتهاء من توزيع الحليب، اضغط مع الاستمرار على رمز المشروب المحدد حتى يتم تمرير الكمية المطلوبة.

ستُحفظ إعدادات المشروبات المعدلة في ذاكرة الجهاز للاستخدام المستقبلي حتى تتم إعادة ضبطها مرة أخرى أو تغييرها.

5.1 استخدام الكبسولة

يمكن استخدام كبسولات القهوة بجانب القهوة المطحونة باستخدام ملحقات الكبسولة. المنتج مناسب لكبسولات نسبريسو الأصلية فقط.

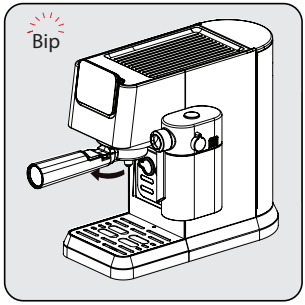

بمجرد الانتهاء من ذلك، أخرج مثقب الكبسولة. ستظل الكبسولة المتبقية داخل المصفاة. يمكنك التخلص من الكبسولة دون لمسها عن طريق الإمساك بمقبض المصفاة.

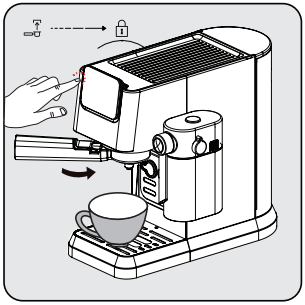

بعد ذلك، كما تفعل مع القهوة المطحونة، ضع المصفاة على الجهاز ثم لفها يمينًا لقفلها.
اضغط على زر المشروب الذي تريده لتحضير قهوتك.
إذا كنت تريد مشروب ما بالحليب، فتأكد من امتلاء خزان الحليب.

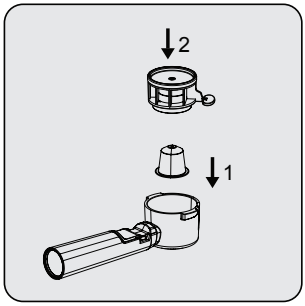

يجب وضع الكبسولة داخل مصفاة الكبسولة. ثم ضع مثقب الكبسولة على الكبسولة داخل المصفاة. تأكد من إدخال المثقب بالكامل.

لا يمكن استخدام الكبسولة بعد التحضير.

لا تغسل المصفاة في غسالة الأطباق.

لا تضع يدك مباشرة داخل حامل الكبسولة لتجنب الإصابة بجروح.

تأكد من تنظيف جميع الملحقات والمصفاة قبل الاستخدام التالي لضمان الحصول على أفضل أداء.

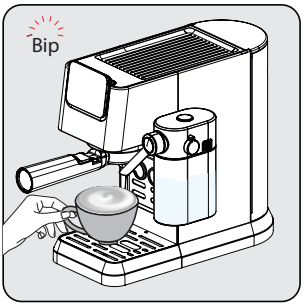

عندما تصدر الوحدة صفيرًا واحدًا، تكون المشروبات جاهزة للتناول!
- سيعود الجهاز إلى وضع الخمول.

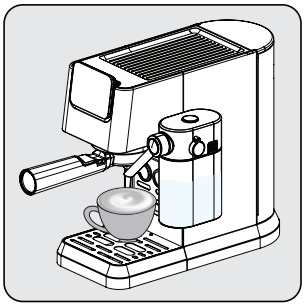

ستعمل المضخة بشكل متقطع حيث تدخل رغوة الحليب أولاً في الكوب. بعد أن تصبح رغوة الحليب جاهزة، يبدأ الجهاز تلقائيًا في تحضير القهوة.

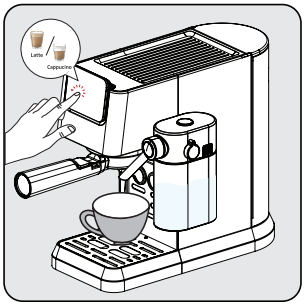

اضغط على زر "كابتشينو أو لاتيه"، سيصدر صوت صفير واحد. سيبدأ زر المشروبات المختارة في الوميض وسيبدأ التحضير.

4.4 تحضير / إضافة رغوة الحليب

املأ خزان الحليب واضبط المقبض في مكانه. اضغط على زر رغوة الحليب "". سيبدأ الجهاز في توزيع الحليب تلقائيًا (140-90 مل). بمجرد الانتهاء، سيعود الجهاز إلى مرحلة الخمول.

تأكد دائمًا من أن خزان الحليب موضوع بالشكل الصحيح. إذا لم يتم تركيبه بشكلٍ جيد؛ ستنطفئ أزرار اللاتيه ورغوة الحليب ولن تكون هذه الوظائف متاحة. سيُصدر الجرس 3 أصوات صفير للإشارة إلى ذلك.

لن تؤثر إزالة خزان الحليب على تحضير القهوة، يمكن استخدام برنامجي الجرعة المفردة والمزدوجة من الإسبريسو .

4.5 ضبط الارتفاع حسب أحجام الأكواب المختلفة

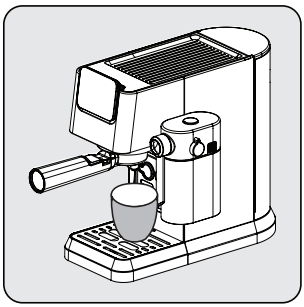

للأكواب ذات الأحجام المتوسطة، ضع الكوب فوق إناء التنقيط (6) في وضع الإدخال الطبيعي.

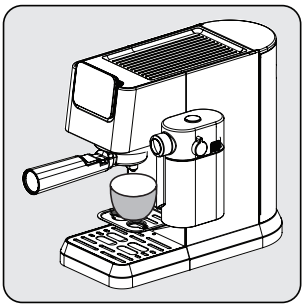

للأكواب الصغيرة، يمكن استخدام صينية الأكواب (3).

في حالة إزالة إناء التنقيط للأكواب الأكبر، يجب إعادته إلى الجهاز مباشرةً بعد الانتهاء من تحضير المشروب. إذا لم تتم إعادة إناء التنقيط بعد تحضير المشروب، بسبب إطلاق النظام الداخلي، فقد تصل المياه إلى القاعدة وسيلزم تنظيف الجهاز يدويًا بقطعة قماش جافة.

- انتظر 5 ثوانٍ بعد التحضير ثم أخرج الفلتر. سيساعدك ذلك على إزالة الفلتر المتحرك بسهولة.
- لا يمكن استخدام مسحوق القهوة بعد التحضير.
- استخدم الجزء الممتد من المقبض للتخلص من بقايا القهوة مع إبقاء الوعاء في مكانه.
- لضمان بقاء الإسبريسو عند درجة الحرارة المثلى، نوصي بتسخين الأكواب مسبقًا.
- لاستخلاص أفضل نكهة من حبوب القهوة، نوصي باستخدام حبوب القهوة الكاملة المطحونة حديثًا كل مرة تعد فيها الإسبريسو.
- بالإضافة إلى القهوة المستخدمة، فإن استخدام المياه الباردة النقية الخالية من الكلور والروائح والشوائب الأخرى تساعدك على ضمان الحصول على أفضل مذاق للإسبريسو.
- خزّن الإسبريسو المطحون في وعاء محكم الغلق، وفي مكان بارد وجاف للحفاظ على النكهة. لا تحتفظ بالحبيبات المطحونة لفترة طويلة حتى لا يتأثر مذاقها.

4.3 تحضير الكابتشينو واللاتيه

يتكون الكابتشينو واللاتيه من مزيج من جرعة واحدة من الإسبريسو مع كميات مختلفة من الحليب الساخن والحليب ورغوة الحليب.

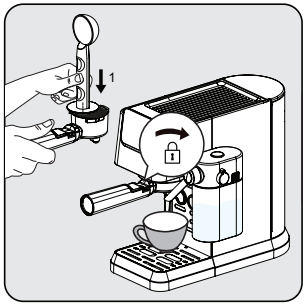

أدخل وعاء الجرعة المفردة في فلتر القهوة. املأ الفلتر بمسحوق الإسبريسو المطحون جيدًا (15-8 جم تقريبًا). اضغط على المسحوق لأسفل بالجانب المسطح من ملعقة القهوة. ركب فلتر القهوة أسفل مخرج القهوة. وقم بمحاذاته مع رمز الفتح، ثم حركه في الشق، وأدره ببطء جهة اليمين إلى رمز القفل.

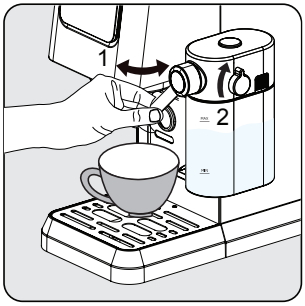

أضف الحليب إلى الخزان. ودائمًا يجب أن يكون مستوى الحليب أقل من علامة الحد الأقصى. درجة الحرارة الموصى بها للحليب هي 8-4 درجة مئوية (ما يقارب 46-40 درجة فهرنهايت). ضع غطاء خزان الحليب وقم بتوصيل الخزان بالجهاز، يجب أن يصدر صوتًا مسموعًا عند تثبيته تأكد من وضع خزان الحليب بالشكل الصحيح. اضبط زاوية مخرج رغوة الحليب فوق الكوب. اضبط كثافة رغوة الحليب باستخدام المقبض حسب تفضيلاتك.

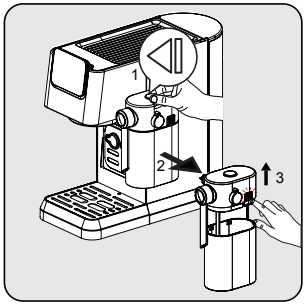

أمسك خزان الحليب بيد واحدة، واضغط على الزر الموجود أعلى غطاء الخزان لفك الخزان جهة اليمين. فك غطاء خزان الحليب عن طريق الضغط على زر التحرير الموجود على الجانب الأيمن من جسم الغطاء.

يتيح هذا الجهاز للمستخدم ضبط نسبة الرغوة من خلال إدارة المقبض من الحد الأقصى إلى الحد الأدنى للاستمتاع بالرغوة المطلوبة. الإعداد المقترح للاتيه هو من الحد الأدنى إلى المتوسط، والكابتشينو من الحد المتوسط إلى الأقصى. اضبط كثافة رغوة الحليب حسب تفضيلاتك.

4.1 الاستخدام للمرة الأولى

قم بازالة أي أغشية واقية وملصقات وأي مواد تغليف أخرى من على الجهاز.

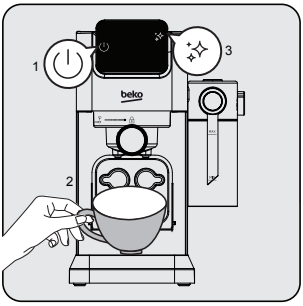

سيضيء زر التشغيل/ إيقاف التشغيل "⏻" على لوحة التحكم. اضغط على هذا الزر لتشغيل الجهاز. ضع الكوب أسفل رأس التحضير مباشرةً ثم اضغط على زر التنظيف "✧".. سيصدر الجهاز صوت صافرة واحدة وسيبدأ في التنظيف. بمجرد الانتهاء، سيكون الجهاز جاهزًا للاستخدام.

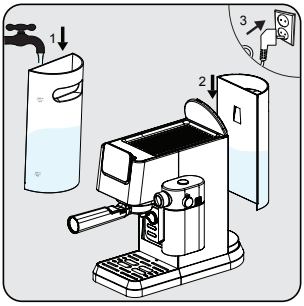

املأ خزان المياه بالمياه النقية الباردة النظيفة بحيث لا تقل عن علامة الحد الأدنى (MIN) ولا تزيد عن علامة الحد الأقصى (MAX). (لا تضف المياه الساخنة)
ثم أدخل الخزان في الجهاز وأدخل الطرف الآخر من سلك الطاقة في مقبس الحائط بجهد طاقة مناسب.

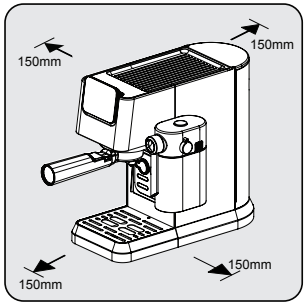

اختر سطحًا آمنًا ومستقرًا مزودًا بمصدر إمداد طاقة يمكن الوصول إليه بسهولة واترك مسافة أقل من جوانب الماكينات.

4.2 تحضير الجرعة المفردة / المزدوجة من الإسبريسو

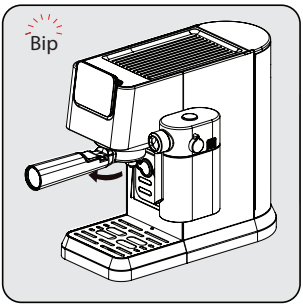

بعد الانتهاء من التحضير، سيصدر الجهاز صوت صفير واحدًا وسيدخل في وضع الخمول. أخرج فلتر القهوة بإدارته في اتجاه عقارب الساعة. نظف فلتر القهوة وجففه بعد كل استخدام.

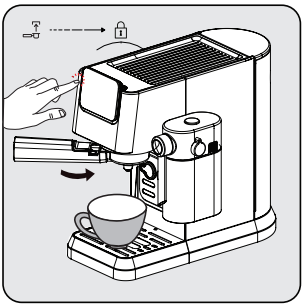

ركب فلتر القهوة أسفل مخرج القهوة. وقم بمحاذاته مع رمز الفتح، ثم حركه في الشق، وأدره ببطء جهة اليمين إلى رمز القفل.
- ضع كوب القهوة أسفل مخرج القهوة مباشرةً.
- اضغط على زر الجرعة المفردة أو المزدوجة وسيصدر صوت صفير.
- سيبدأ اختيارك من القهوة في الوميض وسيبدأ تحضير المشروب.

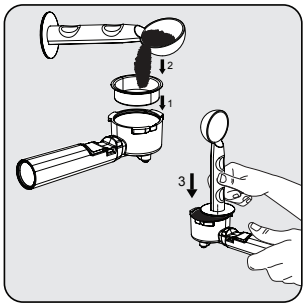

ضع وعاء الجرعة المفردة والمزدوجة من الإسبريسو في حامل الفلتر. ضع مسحوق القهوة المطحون الطازج في الفلتر بملعقة قياس (15-8 جم تقريبًا)، واستخدم الملعقة لتسوية أي مسحوق زائد. وباستخدام الطرف المدك للملعقة، اضغط بقوة 15 كجم على المسحوق لجعله متساويًا وثابتًا.

3 البيانات الفنية

إمداد الطاقة: 220-240 فولت ~ ، 50-60 هرتز

الطاقة: 1376 - 1628 واط

إن حق إجراء التغييرات الفنية والتصميمية محفوظة.

تاروشنملا يلإ عوجرلا نكمي .ةلعفملا هيقلا ىلع ةيمحلا ىلع لوصحلا متي تاذ ريياعملل اًقفو اهؤارجإ متي يتلا ةيربتخملا تاسايقلا نم ةعومجملا .ةطيحملا فورظلاو مادختسلاا بسح هيقلا هذه فلتخت دقو .ةلصلا

:جتنملا داعبأ

20,5 سم (العرض) × 30,8 سم (الارتفاع) × 42,3 سم (العمق)

[العرض بدون كوب الحليب: 14,4 سم]

[مس 32,5 :قوهقلا رتلف نودب قمعلا

:نزولا مجك 4.35

:لباكلا لوط مس 90>

:ةنازلا تاعس

:ةدرفم ةعرج مج 10

:ةجودزم ةعرج مج 17

:طيقنتلا ءانإ ةعس رتل 0.2 ىتح

:مايملا نازخ ةعس رتل 1.1±5%

:ةنيكاملل قبسملا نيخستلا تاقو ةينا 55>

:(قيضارتفالا تادادعالا) *قوهقلا مجح

لهـ 30-55 :وسيربسإ

لهـ 65-95 :ةجودزم ةعرج

قوهق لهـ 30-55 ،بيلح لهـ 170-280 :هيتلا

قوهق لم 30-55 ،بيلح لم 114-190 :ونيشتباك

*تاوحنلا تالوسيك مادختسا بلغ ءانب تايمكلا ريغتت دق .E.S.E ةفلتخم.

سيضيء هذا الزر " " باللون البرتقالي عندما يحتاج الجهاز إلى إزالة الترسبات.

إذا لم يكن معامل درجة الحرارة السلبية (NTC) متصلاً بلوحة الطاقة، سيضيء مؤشر الخطأ باللون الأحمر ولن يستجيب الجهاز في حالة الضغط على أي زر.

2 نظرة عامة ولوحة التحكم

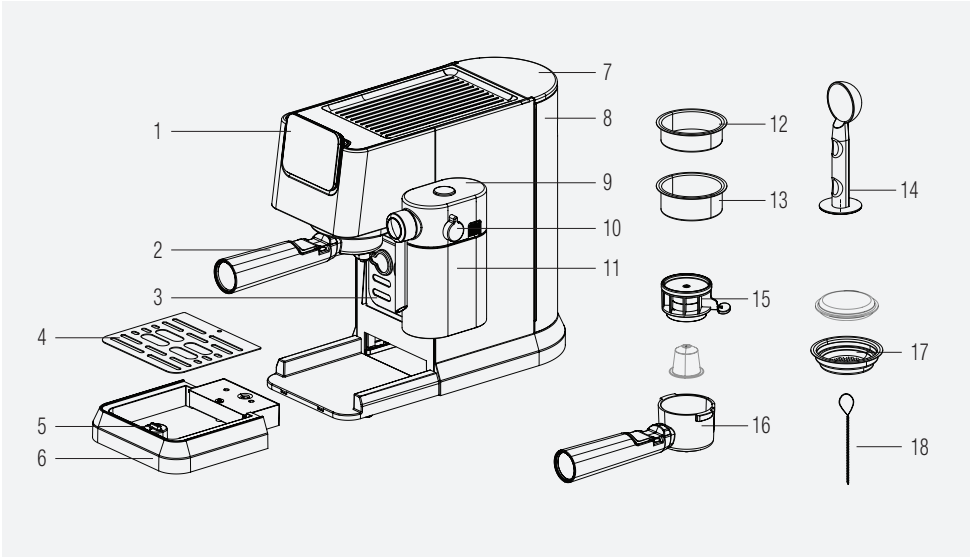

1. لوحة التحكم
2. فلتر القهوة
3. حامل أكواب
4. شبكة إناء التنقيط
5. عوامة
6. إناء التنقيط
7. غطاء خزان المياه
8. خزان المياه
9. غطاء خزان الحليب
10. مقبض ضبط رغوة الحليب
11. خزان الحليب
12. وعاء جرعة مفردة من الإسبريسو
13. وعاء جرعة مزدوجة من الإسبريسو
14. مغرفة القهوة/المدك
15. مثقب الكبسولة
16. مصفاة الكبسولة
17. سلة العبوة
18. إبرة التنظيف

2.1 لوحة التحكم

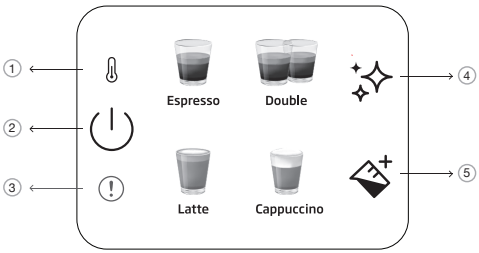

1		مؤشر التسخين المُسبق
2		زر التشغيل/إيقاف التشغيل والإلغاء
3		خطأ عام
4		زر التنظيف وإزالة الترسبات
5		زر الحليب

تم الحصول على جميع القيم المعلنة على المنتج وعلى المنشورات المطبوعة من القياسات المختبرية التي أجريت وفقا للمعايير ذات الصلة. قد تختلف هذه القيم حسب الاستخدام والظروف المحيطة.

1 تعليمات هامة للسلامة والبيئة

- لذلك، لا يجوز استخدام ماكينة القهوة إلا للغرض المقصود منها.
- اتبع الإجراءات الموضحة في دليل المستخدم هذا.

لن يتم قبول أي مطالبات من أي نوع عن الأضرار أو الإصابات الناتجة عن استخدام ماكينة القهوة لغير الغرض المقصود منها.
يجب أن يتحمل صاحب الجهاز وحده الخطر.

1.5 حدود المسؤولية القانونية

تمثل جميع المعلومات والبيانات والتعليمات الفنية الخاصة بتركيب وتشغيل وصيانة ماكينة القهوة الواردة في تعليمات التشغيل، هذه الحالة الحالية وقت الطباعة وتستند إلى أفضل معرفة ممكنة مكتسبة من خلال الخبرة والمعرفة.
لا يمكن اشتقاق أي مطالبات من المعلومات والرسوم التوضيحية والأوصاف الواردة في دليل المستخدم هذا.
لا تتحمل الشركة المصنعة أي مسؤولية عن التلف أو الإصابة الناتجة عن عدم مراعاة دليل المستخدم أو الاستخدام لغير الغرض المقصود أو الإصلاحات غير المهنية أو التعديلات غير المصرح بها أو استخدام قطع غيار غير معتمدة.

1.6 الامتثال للتوجيهات الخاصة بنفايات الأجهزة والتخلص منها:

هذا المنتج متوافق مع توجيهات (2012/19/EU) EU WEEE. يحمل هذا المنتج رمز تصنيف التخلص من الأجهزة الكهربائية والإلكترونية (WEEE).



يشير هذا الرمز إلى أنه لا يجب التخلص من هذا المنتج مع النفايات المنزلية الأخرى في نهاية عمره التشغيلي. يجب إعادة الجهاز المستخدم إلى نقطة التجميع الرسمية لإعادة تدوير الأجهزة الكهربائية والإلكترونية. للعثور على نقاط التجميع هذه، يرجى الاتصال بالسلطة المحلية أو بائع التجزئة الذي تم شراء المنتج منه. تؤدي كل أسرة دورًا مهمًا في استعادة وإعادة تدوير الأجهزة القديمة. حيث يساعد التخلص المناسب من الأجهزة المستخدمة على منع النتائج السلبية المحتملة على البيئة وصحة الإنسان.

1.7 الامتثال لتوجيهات حظر المواد الخطرة:

هذا المنتج متوافق مع توجيهات (2011/65/EU) EU RoHS. وهو لا يحتوي على مواد ضارة أو محظورة محددة في التوجيهات.

1.8 معلومات التغليف



تم تصنيع مواد تغليف المنتج من مواد قابلة لإعادة التدوير طبقا للوائح البيئية الوطنية. لا تتخلص من مواد التغليف مع النفايات المنزلية وغيرها. وقم بنقلها إلى نقاط تجميع مواد التغليف المحددة من قبل السلطات المحلية

1.9 توصيل القابس

يشتمل القابس المدمج في هذا الجهاز على صمام كهربائي 13 أمبير. في حالة الحاجة إلى استبدال الصمام الكهربائي يجب استبداله بصمام كهربائي BS1362 بنفس الجهد. لا تنسَ إعادة ضبط غطاء الصمام الكهربائي. وفي حالة فقد غطاء الصمام الكهربائي، لا يجب استخدام القابس إلى أن يتم تركيب غطاء صمام كهربائي بديل. ينبغي أن يكون لون غطاء الصمام الكهربائي البديل هو نفس اللون الظاهر على وجه السنون لغطاء الصمام الكهربائي للقابس. وتتوافر الأغطية في جميع المتاجر الكهربائية.

تركيب قابس مختلف

- **حيث قد لا تتوافق ألوان الأسلاك في سلك التيار الرئيسي لهذا الجهاز مع ملصقات الألوان المحددة للأطراف في المقبس الخاص بك، نفذ ما يلي:**
- **كابل بني = L (موجب)**
- **كابل أزرق = N (محايد)**
- **يجب أن يكون الكابل الأخضر / الأصفر متصلاً بالخط الأرضي (E)** ⏚
- **عند تركيب قوابس بديلة ينبغي أيضًا تركيب صمام كهربائي 13 أمبير أو محول كهربائي في صندوق الصمام الكهربائي الرئيسي. إذا كان لديك شك فتواصل مع فني كهربائي مؤهل.**

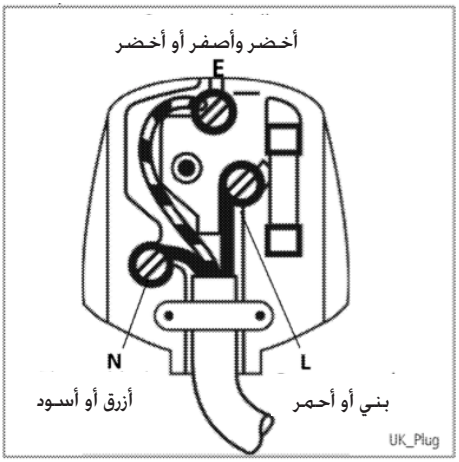

1 تعليمات هامة للسلامة والبيئة

يتضمن هذا القسم تعليمات السلامة التي ستساعد في توفير الحماية ضد الإصابة الشخصية ومخاطر فقدان المواد. يؤدي عدم اتباع هذه التعليمات إلى إبطال الضمان الممنوح.

1.1 خطر التيار الكهربائي

خطر على الحياة بسبب التيار الكهربائي!
قد يؤدي التلامس مع الأسلاك أو المكونات الحية إلى إصابة خطيرة أو حتى الموت!
اتبع احتياطات السلامة التالية لتجنب الصدمات الكهربائية:

- لا تستخدم ماكينة القهوة في حالة تلف كابل التوصيل أو قابس التيار الكهربائي.
- قبل إعادة استخدام ماكينة القهوة، يجب استبدال كابل التيار الكهربائي بواسطة كهربائي مؤهل.
- لا تفتح غطاء ماكينة القهوة. خطر التعرض لصدمة كهربائية إذا تم لمس التوصيلات الحية و / أو تغيير التكوين الكهربائي والميكانيكي.

1.2 خطر الحروق

يمكن أن تصبح أجزاء ماكينة القهوة ساخنة جدًا أثناء التشغيل! المشروبات المحضرة والبخار المتسرب ساخن للغاية!
التزم باحتياطات السلامة التالية لتجنب حرق نفسك و / أو الآخرين:

- لا تلمس أيًا من الأكمام المعدنية الموجودة على فوهة القهوة.
- تجنب ملامسة الجلد للبخار المتسرب أو الماء الساخن أو ماء التنظيف وإزالة الترسبات.

1.3 احتياطات السلامة الأساسية

اتبع احتياطات السلامة التالية لضمان التعامل الآمن مع ماكينة القهوة:

- لا تلعب أبدًا بمواد التغليف. خطر الاختناق.
- افحص ماكينة القهوة بحثًا عن علامات تلف واضحة قبل الاستخدام. لا تستخدم آلة القهوة في حالة وجود تلف.
- إذا كان سلك إمداد الطاقة تالفًا، يجب استبداله من الجهة المُصنّعة، أو الوكيل، أو أي شخص مؤهل بنفس الدرجة لتجنب المخاطر.
- يجب أن يتم إصلاح ماكينة القهوة فقط من قبل متخصص معتمد أو من خلال خدمة العملاء. يمكن أن تؤدي الإصلاحات غير المؤهلة إلى خطر كبير على المستخدم. سيؤدي ذلك إلى إبطال الضمان أيضًا.
- لا يجوز إجراء إصلاحات ماكينة القهوة خلال فترة الضمان إلا من قبل مراكز الخدمة المعتمدة من قبل الشركة المصنعة، وإلا سيصبح الضمان باطلاً في حالة حدوث تلف لاحق.
- لا يجوز استبدال الأجزاء المعيبة إلا بقطع غيار أصلية. تضمن قطع الغيار الأصلية فقط استيفاء متطلبات السلامة.
- يمكن استخدام الجهاز من قبل الأشخاص الذين يعانون من قدرات بدنية أو حسية أو عقلية متدنية أو يفتقرون للخبرة والمعرفة إذا تم منحهم الإشراف أو التعليمات الخاصة باستخدام الجهاز بطريقة آمنة وكانوا يدركون المخاطر المنطوية على ذلك.
- يمكن للأطفال الذين تبلغ أعمارهم ٨ أعوام أو أكثر استخدام الجهاز إذا تم منحهم الإشراف أو التعليمات الخاصة باستخدام الجهاز بطريقة آمنة وكانوا يدركون المخاطر المنطوية على ذلك. يحظر إجراء أعمال التنظيف والصيانة بواسطة الأطفال إلا إذا كانوا أكبر من ٨ أعوام وتحت الإشراف. احتفظ بالجهاز وسلكه بعيدًا عن متناول الأطفال دون ٨ أعوام.
- يحظر عبث الأطفال بالجهاز.
- هذا الجهاز مصمم للاستخدام المنزلي والتطبيقات المماثلة مثل:
- مناطق المطابخ المخصصة للعاملين في المتاجر والمكاتب وبيئات العمل الأخرى؛
- منازل المزارع.
- النزلاء في الفنادق وفنادق الطرق والبيئات السكنية الأخرى؛
- الأماكن التي توفر خدمات مبيت وإفطار.
- احمي ماكينة القهوة من تأثيرات الطقس مثل المطر والصقيع وأشعة الشمس المباشرة. لا تستخدم ماكينة القهوة في الهواء الطلق.
- يجب عدم غمر الجهاز.
- لا تنظف ماكينة القهوة أو ملحقاتها في غسالة الأطباق.
- لا تصب أي سوائل أخرى غير الماء ولا تضع أي مواد غذائية في خزان المياه.
- لا تملأ خزان الماء بعد علامة الحد الأقصى (الحافة السفلية لفتحة التعبئة) (١,١ لتر).
- قم بتشغيل الجهاز فقط بعد تركيب وعاء النفايات وإناء التنقيط وشبكة الكوب.
- لا تسحب الكابل لإزالة القابس من مقبس التيار الكهربائي ولا تلمسه بيد مبللة.
- لا تحمل ماكينة القهوة من كابل التيار الكهربائي.
- احتفظ بالجهاز وسلكه بعيدًا عن متناول الأطفال دون ٨ أعوام.
- قبل إزالة خزان المياه لملئه أو تفريغه، يجب دائمًا إيقاف تشغيل الجهاز.
- ضع الوحدة دائمًا على سطح عمل مستوٍ وثابت ومقاوم للحرارة.
- قبل التحضير، يجب إدارة فلتر القهوة جهة اليمين بأقصى قدر ممكن من الإحكام لمنع فكه بسبب الضغط المرتفع.
- قد يؤدي سوء الاستعمال إلى حدوث إصابات بالغة. للوقاية من الحريق أو الصدمات الكهربائية أو الإصابات الشخصية، لا تغمر السلك أو المقابس الكهربائية أو قاعدة التسخين في المياه أو أي سوائل أخرى. لا تقم بتشغيل أي جهاز في حالة تلف السلك أو القابس، أو بعد تعطله، أو في حالة سقوطه أو تلفه بأي شكلٍ من الأشكال. يرجى الاتصال بالشركة المصنعة أو خدمة العملاء التابعة لها.
- يكون سطح عنصر التسخين ساخنًا نتيجة للحرارة المتبقية بعد الاستخدام، لا تلمس السطح الساخن واستخدم المقبض أو الزر. ودائمًا أبعد يديك عن الحاوية والجهاز أثناء الاستخدام وبعده لتقليل خطر إصابة الأشخاص.
- ينبغي عدم وضع ماكينة إعداد القهوة في الخزانة أثناء استخدامها.

1.4 الاستخدام المخصص

صُممت ماكينة صنع الإسبريسو اليدوية من بيكو للاستخدام في المنازل والبيئات المماثلة، على سبيل المثال في مطابخ الموظفين والمتاجر والمكاتب والمناطق المماثلة أو بواسطة النزلاء في الأماكن التي توفر خدمات المبيت والإفطار والفنادق والموتيلات وأماكن الإقامة الأخرى. ماكينة القهوة هذه غير مخصصة للاستخدام التجاري. الماكينة مخصصة فقط لتحضير القهوة وتسخين الحليب والماء. يعتبر أي استخدام آخر بخلاف المذكور سابقًا استخدامًا غير لائق.

خطر ناتج عن سوء الاستخدام!

إذا لم يتم استخدامها للغرض المقصود منها أو استخدامها بأي طريقة أخرى، فقد تكون ماكينة تحضير القهوة مصدرًا للخطر.

يُرجى قراءة دليل المستخدم هذا أولا!

عميلنا العزيز،

شكرا لأنك اخترت منتج بيكو هذا. نأمل أن تحصل على أفضل النتائج من منتجك الذي قد تم تصنيعه بجودة عالية وأحدث التقنيات. يُرجى قراءة دليل المستخدم بالكامل وجميع المستندات الأخرى المصاحبة له بعناية قبل استخدام المنتج والاحتفاظ بها كمرجع للاستخدام في المستقبل. وإذا قمت بإعطاء المنتج إلى شخص آخر، يُرجى إعطاؤه دليل المستخدم أيضًا. يُرجى مراعاة جميع التحذيرات والمعلومات الواردة في دليل المستخدم.

شرح الرموز

تُستخدم الرموز التالية في الأقسام المختلفة من هذا الدليل:

معلومات هامة أو تلميحات مفيدة عن الاستخدام.

خطر: هذا التحذير خاص بالمواقف الخطرة التي تتعلق بالحياة والممتلكات.

تحذير: يشير هذا التحذير إلى مواقف يُحتمل أن تكون خطرة.

تنبيه: يشير هذا التحذير إلى احتمال حدوث ضرر مادي.

وتعد المواد مناسبة لتلامس الطعام

ماكينة إسبريسو نصف أوتوماتيكية
دليل المستخدم



CEP 5464 DX

AR

مطـــــابق
COMPLIANT

UK
CA

CE

01M-8916693200-0626-07
01M-8916693200-0626-07
01M-9250023200-0626-07

مجانا من متجر تطبيقات Apple أو
يمكنك تنزيل تطبيق HomeDirect
متجر Google Play للحصول على الوصفات.