RU
UK

beko

Встраиваемая варочная панель

Руководство по эксплуатации

Вбудована варильна панель

Посібник користувача

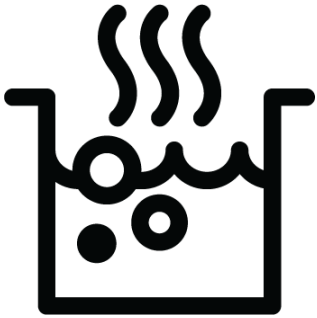

HIC 64401

185946970_6/ RU/ UK/ R.AA/ 18.05.26 14:18
7756288353

CE EAC

Добро пожаловать!

Уважаемый покупатель,
Спасибо за выбор нашего продукта Beko. Мы хотим, чтобы ваше устройство, изготовленное с высоким качеством и технологией, приносило вам максимальную эффективность. Поэтому внимательно прочитайте данное руководство и любую другую документацию, предоставленную перед использованием изделия.
Учитывайте всю информацию и предупреждения, указанные в руководстве пользователя. Таким образом, вы защитите себя и свое устройство от потенциальных рисков.
Храните руководство пользователя. Если вы передадите устройство другому лицу, не забудьте вручить и руководство. Условия гарантии, данные про использование и методы устранения неисправностей для вашего изделия приведены в данном руководстве.

Символы и их описания в руководстве пользователя:


Опасность, способная привести к смерти или травме.


Важная информация и полезные советы по использованию.


Прочтите руководство пользователя.


Горячая поверхность.

ПРИМЕЧАНИЕ Опасность, способная привести к материальному ущербу устройства или окружающей среды.

Производитель: компания Арчелик (Arcelik A.S.)
Юридический адрес: Караач Джаддеси № 2-6 34445
Сютлюдже/Стамбул/Турция

Произведено в Турции

Содержание

1 Инструкция по технике безопасности 4

1.1 Использование по назначению 4
1.2 Безопасность детей, уязвимых лиц и домашних животных..... 4
1.3 Электробезопасность..... 5
1.4 Безопасность при транспортировке 7
1.5 Меры безопасности во время монтажа 7
1.6 Безопасность использования ... 8
1.7 Предупреждения о температуре 9
1.8 Безопасность во время приготовления..... 9
1.9 Безопасность при выполнении технического обслуживания и очистки..... 9

2 Руководство по окружающей среде 10

2.1 Директива по отходам..... 10
2.1.1 Соответствие требованиям Директивы WEEE (директива ЕС об отходах электрического и электронного оборудования) и утилизация отработавшего прибора..... 10
2.2 Информация об упаковочном материале 10
2.3 Советы по энергосбережению.. 10

3 Ваш прибор 11

3.1 Описание изделия 11
3.2 Технические характеристики 12

4 Первое использование 13

4.1 Первичная очистка 13

5 Установка 13

5.1 До начала установки 13
5.2 Подключение к электросети 14
5.3 Ürünün Yerine Monte Edilmesi.... 15

6 Правила экплуатации варочной панели 17

6.1 Общая информация по использованию варочной поверхности 17
6.2 Панель управления 18

7 Общая информация о приготовлении пищи..... 22

7.1 Общие предупреждения о приготовлении пищи на варочной поверхности..... 22

8 Техническое обслуживание и чистка..... 22

8.1 Общая информация об очистке 22
8.2 Чистка варочной панели..... 23
8.3 Очистка панели управления..... 24

9 Поиск неисправностей 24

1 Инструкция по технике безопасности

- Этот раздел содержит инструкции по технике безопасности, необходимые для предотвращения риска травм или материального ущерба.
- Если изделие передается другому лицу для личного или подержанного использования, руководство пользователя, этикетки изделия и другие соответствующие документы и детали также должны быть переданы.
- Наша компания не несет ответственности за ущерб, который может возникнуть в случае несоблюдения этих инструкций.
- Несоблюдение этих инструкций аннулирует любую гарантию.
- Монтажные и ремонтные работы всегда должны выполняться производителем, уполномоченным сервисным центром или лицом, назначенным компанией-импортером.
- Используйте только оригинальные запасные части и аксессуары.
- Не ремонтируйте и не заменяйте никакие компоненты изделия, если это не указано в руководстве пользователя.
- Не вносите технических изменений в изделие.

1.1 Использование по назначению

- Данное изделие предназначено для домашнего использования. Продукт не пригоден для использования в коммерческих и иных целях.
- Не используйте продукт в садах, на балконах или на открытом воздухе. Этот продукт предназначен для использования в домашних условиях и на кухнях для персонала магазинов, офисов и других рабочих помещений.
- **ПРЕДУПРЕЖДЕНИЕ:** Данное устройство следует использовать только для приготовления пищи. Продукт не следует использовать для таких целей, как обогрев помещения.

1.2 Безопасность детей, уязвимых лиц и домашних животных

- Этот продукт может использоваться детьми от 8 лет и старше, а также людьми, которые недостаточно развиты в физических, сенсорных или умственных навыках или у которых нет опыта и знаний,

если они находятся под наблюдением или обучены безопасному использованию и опасностям продукта.
- Дети не должны играть с продуктом. Уборка и обслуживание устройства не должны выполняться детьми, если только кто-то не наблюдает за ними.
- Этот продукт не должен использоваться людьми с ограниченными физическими, сенсорными или умственными способностями (включая детей), если они не находятся под наблюдением или не получают необходимые инструкции.
- Дети должны находиться под присмотром, чтобы убедиться, что они не играют с продуктом.
- Электрические изделия опасны для детей и домашних животных. Дети и любимцы не должны играть с, забираться на продукт и внутрь продукта.
- Не кладите на изделие предметы, до которых могут дотянуться дети.
- Поворачивайте ручки кастрюль и сковородок в сторону столешницы, чтобы дети не могли схватиться за них и обжечься.
- **ПРЕДУПРЕЖДЕНИЕ:**Во время использования поверхность продукта нагревается. Держите детей подальше от продукта.
- Храните упаковочные материалы в недоступном для детей месте. Существует опасность травмирования и удушья.
- Перед утилизацией продукта:

1. Отключите вилку питания и выньте ее из розетки.
2. Отрежьте кабель питания и отсоедините его вилкой от изделия.
3. Примите меры предосторожности, чтобы дети не залезали внутрь продукта.
4. Не позволяйте детям играть с продуктом, когда он находится в режиме ожидания.

1.3 Электробезопасность

- Подключите устройство к заземленной розетке, защищенной предохранителем, который соответствует току, указанному на этикетке. Заземление должно выполняться квалифицированным электриком. Не используйте устройство без заземления в соответствии с местными / национальными правилами.

- Вилка или электрическое соединение прибора должны находиться в легкодоступном месте. Если это невозможно, должен быть механизм (предохранитель, выключатель, переключатель и т.д.) на электрической установке, к которой подключено устройство, в соответствии с электрическими правилами, и отсоединяющий все полюса от сети.
- Перед ремонтом, обслуживанием и очисткой отключите изделие от сети или выключите предохранитель.
- Подключите устройство к розетке, соответствующей значениям напряжения и частоты, указанным на этикетке.
- Если в вашем изделии нет кабеля сетевого питания, используйте только соединительный кабель, указанный в разделе «Технические характеристики».
- Не прокладывайте шнур питания под изделием и позади него. Не кладите тяжелые предметы на шнур питания. Шнур питания не должен быть согнут, раздавлен и соприкасаться с любым источником тепла.
- Необходимо, чтобы кабель питания не застревал во время установки на свое место устройства после монтажа либо очистки.
- Используйте только оригинальный кабель. Не используйте обрезанные или поврежденные кабели.
- Не используйте удлинитель или многополюсную вилку для работы с изделием.
- Обратитесь в авторизованный сервисный центр или к импортеру, чтобы использовать одобренный адаптер в тех случаях, когда необходимо использовать адаптер преобразователя (для имеющегося типа вилки).
- Если длина шнура питания недостаточна, обратитесь к импортеру или в авторизованный сервисный центр.
- Переносные источники питания или тройники могут перегреться и загореться. Держите тройники и портативные источники питания подальше от устройства.
- Если шнур питания поврежден, в целях предотвращения возникновения опасности его необходимо заменить, обратившись к фирме-изготовителю устройства, сервисному агенту или лицу, указанным компанией.

Если ваш продукт имеет кабель питания и штепсельную вилку:

- Никогда не вставляйте вилку изделия в сломанную или расшатанную розетку. Убедитесь, что вилка полностью вставлена в розетку. В противном случае соединения могут перегреться и вызвать пожар.
- Избегайте подключения устройства к жирным, грязным или подверженным воздействию воды розеткам (например, рядом со столешницей, откуда может вытекать вода). В противном случае существует риск короткого замыкания и поражения электрическим током.
- Никогда не прикасайтесь к вилке мокрыми руками!
- Извлекайте вилку из розетки, держа ее за корпус, а не тянув за шнур.

1.4 Безопасность при транспортировке

- Отключите устройство от сети перед транспортировкой.
- Если необходимо транспортировать устройство, оберните его упаковочным материалом с пузырчатой пленкой или плотным картоном и вплотную заклейте его скотчем. Надежно закрепите движущиеся части изделия, чтобы предотвратить их повреждение.
- Перед установкой устройства и после транспортировки проверьте его на наличие повреждений. В случае повреждения обратитесь к импортеру или в авторизованный сервисный центр.
- Хранить прибор следует в соответствии с указаниями на картонной коробке.

1.5 Меры безопасности во время монтажа

- Перед началом установки обесточьте линию питания, к которой будет подключено изделие, выключив предохранитель.
- Всегда надевайте защитные перчатки при транспортировке и установке. Иначе существует риск получения травмы от острых краев!
- Перед установкой устройства проверьте его на наличие повреждений. Не устанавливайте изделие, если оно повреждено.
- Избегайте использования любых теплоизоляционных материалов для покрытия внутренней части мебели, которая будет использоваться для установки.

- Прямые солнечные лучи и источники тепла, такие как электрические или газовые нагреватели, не должны присутствовать в зоне, где установлено изделие.
- Держите пространство вокруг всех вентиляционных каналов изделия открытым
- Не устанавливайте устройство возле окна. Если вы откроете окно, горячая посуда может опрокинуться.
- Если за местом, где будет установлено изделие, есть розетка, необходимо убедиться, что изделие не соприкасается ни с розеткой, ни с вилкой, подключенной к розетке.
- Со стороны задней или боковой стенки места установки изделия не должно быть газового шланга, пластиковой водопроводной трубы и розетки. В противном случае они могут деформироваться под воздействием тепла при работе варочной панели и могут создать угрозу безопасности.

1.6 Безопасность использования

- Убедитесь, что после каждого использования изделие будет выключено.
- Если вы не используете устройство в течение длительного времени, отключите его либо отсоедините питание в блоке предохранителей.
- Не используйте изделие, если оно сломалось или повредилось во время использования. Отключите изделие от электричества. В случае повреждения обратитесь к импортеру или в авторизованный сервисный центр.
- **ПРЕДУПРЕЖДЕНИЕ:** Если поверхность варочной панели треснула, отключите изделие от сети, чтобы избежать риска поражения электрическим током.
- **ПРЕДУПРЕЖДЕНИЕ:** Если стеклянная поверхность варочной панели разбита:

- Выключите все газовые и (если применимо) электрические конфорки. Отключите изделие от электричества.
- Не прикасайтесь к поверхности прибора.
- Не используйте прибор.

- Ни в коем случае не наступайте на прибор.
- Никогда не используйте продукт, если ваша рассудительность или координация ухудшаются из-за употребления алкоголя и / или наркотиков.

- Запрещается хранить легковоспламеняющиеся предметы в зоне приготовления пищи и вокруг нее. В противном случае это может привести к пожару.
- Данное устройство не подходит для использования с пультом дистанционного управления либо внешними часами.

1.7 Предупреждения о температуре

- **ПРЕДУПРЕЖДЕНИЕ:** Во время использования изделие и его доступные части будут горячими. Старайтесь не прикасаться к изделию и нагревательным элементам. Дети в возрасте до 8 лет не должны находиться рядом с изделием, если они не находятся под постоянным наблюдением.
- Не размещайте легковоспламеняющиеся / взрывоопасные материалы рядом с устройством, так как его поверхности во время работы горячие.
- **ПРЕДУПРЕЖДЕНИЕ:** Опасность возгорания: Не храните предметы на варочных поверхностях.

1.8 Безопасность во время приготовления

- **ПРЕДУПРЕЖДЕНИЕ:** Процесс приготовления должен находиться под контролем. Краткосрочные процессы приготовления должны постоянно наблюдаться.
- **ПРЕДУПРЕЖДЕНИЕ:** При приготовлении с использованием масла опасно оставлять варочную поверхность без присмотра, что может привести к пожару. НИКОГДА не пытайтесь потушить огонь водой. Отключите устройство от сети, а затем закройте пламя крышкой или противопожарной тканью (и т. п.).
- Будьте осторожны при добавлении в блюда алкогольных напитков. Спирт испаряется при высоких температурах и может вызвать пожар, поскольку он может воспламениться при контакте с горячими поверхностями.

1.9 Безопасность при выполнении технического обслуживания и очистки

- Подождите, пока устройство остынет до начала очистки. Горячие поверхности могут вызвать ожоги!

- Не мойте устройство путем распыления или наливания на него воды! Существует риск поражения электрическим током!
- Не используйте пароочистители для очистки прибора, так как это может вызвать поражение электрическим током.

2 Руководство по окружающей среде

2.1 Директива по отходам

2.1.1 Соответствие требованиям Директивы WEEE (директива ЕС об отходах электрического и электронного оборудования) и утилизация отработавшего прибора

Данный продукт соответствует Директиве EC WEEE (2012/19/EU). Данный прибор имеет классификационный знак для отработанного электрического и электронного оборудования (WEEE).

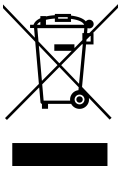

Данное изделие изготовлено с использованием деталей и материалов высокого качества, которые после переработки могут использоваться повторно. Следовательно, запрещается выбрасывать отходы устройства вместе с бытовыми и другими отходами после окончания срока эксплуатации. Необходимо сдавать их в пункт сбора для переработки отходов электрического и электронного оборудования. Вы можете узнать об этих пунктах сбора в местной администрации. Утилизация прибора надлежащим образом помогает предотвратить негативные последствия для окружающей среды и здоровья человека.

Соответствие требованиям Директивы RoHS (директива об ограничении использования некоторых вредных веществ в электрическом и электронном оборудовании):

Приобретенный Вами прибор соответствует требованиям Директивы RoHS EC (2011/65/EU). В нем не содержится вредных и запрещенных материалов, указанных в данной Директиве.

2.2 Информация об упаковочном материале

Материалы упаковки устройства произведены из перерабатываемого сырья в соответствии с нашими Национальными нормами по защите окружающей среды. Не утилизируйте упаковочные отходы вместе с бытовыми или иными отходами, отнесите их в пункты сбора упаковочных материалов, обозначенные местными органами власти.

2.3 Советы по энергосбережению

Согласно EU 66/2014, информацию об энергоэффективности можно найти в документации на продукцию, поставляемую вместе с продуктом.

Следующие предложения помогут вам использовать ваше устройство с экологической и энергетической эффективностью:

- Размораживайте замороженные продукты перед выпечкой.
- Используйте кастрюли / сковородки с размерами и крышкой, подходящими для конфорки. Всегда выбирайте правильный размер кастрюли для ваших блюд. Для контейнеров неподходящего размера необходимо больше энергии.

- Держите конфорки и основания кастрюль чистыми. Грязь снижает теплообмен между зоной приготовления и основанием кастрюли.

3 Ваш прибор

3.1 Описание изделия

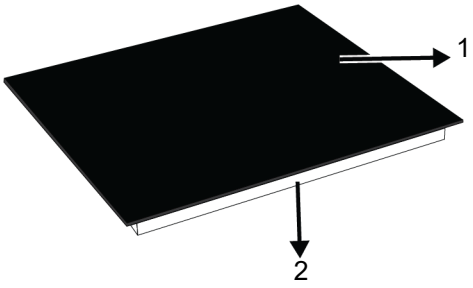

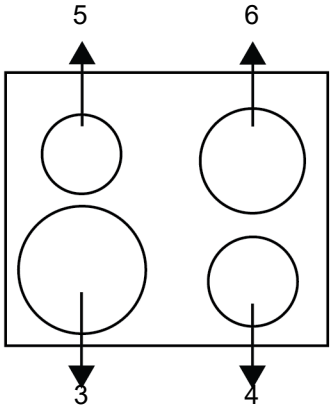

1 Стеклянная варочная поверхность
2 Нижний корпус
3 Одинарная варочная зона
4 Одинарная варочная зона
5 Одинарная варочная зона
6 Одинарная варочная зона

3.2 Технические характеристики

Общие характеристики плиты	
Внешние размеры устройства (высота/ширина/глубина)	38* / 590 / 520
Монтажные размеры плиты (ширина/глубина) (мм)	560(+2) / 490 (+2)
Напряжение/частота	1N~220-240 V /2N~380-415 V; 50 Hz
Тип и сечение кабеля, используемые / подходящие для использования в продукте	мин H05V2V2-FG 5 x 1,5 mm2
ВтОбщее энергопотребление ( )	6800

Передняя левая	Одинарная варочная зона
Размеры	210 мм
Питание	2300 Вт
Задняя левая	Одинарная варочная зона
Размеры	140 мм
Питание	1200 Вт
Передняя правая	Одинарная варочная зона
Размеры	160 мм
Питание	1500 Вт
Задняя правая	Одинарная варочная зона
Размеры	180 мм
Питание	1800 Вт

Класс защиты -1
Степень защиты IP 44

* Высота варочной панели, указанная в технической таблице, соответствует высоте нижней крышки изделия.

Технические характеристики могут быть изменены без предварительного уведомления для улучшения качества устройства.

Рисунки в этом руководстве являются схематичными и могут не полностью соответствовать вашему устройству.

Значения, указанные на этикетках устройства или в сопроводительной документации, получены в лабораторных условиях в соответствии с действующими стандартами. В зависимости от условий эксплуатации и окружающей среды, эти значения могут варьировать.

4 Первое использование

Перед тем, как приступить к использованию вашего продукта, рекомендуется осуществить шаги, перечисленные в последующих разделах.

4.1 Первичная очистка

1. Уберите все упаковочные материалы.
2. Протрите поверхности духовки влажной тканью или губкой, затем вытрите насухо.

ПРИМЕЧАНИЕ: Некоторые моющие и чистящие средства могут повреждать поверхность. Не используйте абразивные моющие средства, чистящие порошки и кремы или острые предметы во время чистки.

ПРИМЕЧАНИЕ: Во время первого использования в течение нескольких часов могут появляться дым и запах. Это нормально, и вам просто нужна хорошая вентиляция, чтобы удалить его. Избегайте непосредственного вдыхания образующихся дыма и запахов.

5 Установка

⚠ Общие предупреждения

- Для установки духового шкафа обратитесь к представителю авторизованной сервисной службы. Прежде чем вызывать представителя авторизованной сервисной службы, убедитесь в том, что электрическое и газовое оборудование установлено, чтобы духовой шкаф можно было подготовить к эксплуатации. В противном случае, вызовите квалифицированного электрика и слесаря-монтажника для выполнения необходимых работ. Производитель не несет ответственности за повреждения в результате выполнения работ лицами, не имеющими соответствующей квалификации. Это может привести к аннулированию гарантии.
- Подготовка места установки, электрического и газового оборудования обеспечивается покупателем.
- Бытовой прибор следует устанавливать в соответствии со всеми местными нормами по подключению газового и/или электрического оборудования.
- Прежде чем приступать к установке, визуально проверьте отсутствие внешних дефектов продукта.

5.1 До начала установки

- Варочная панель предназначена для установки в стандартную столешницу фабричного изготовления. Между бытовой техникой, стенами кухни и мебелью следует оставить определенное безопасное расстояние. См. рисунок (размеры приведены в миллиметрах).
- Столешница должна быть выровнена по уровню и закреплена.
- Сделайте вырез в столешнице в соответствии с установочными размерами варочной панели.
- Этот продукт является устройством класса 3 в соответствии со стандартом EN 30-1-1.
- Обеспечьте свободное расстояние не менее 750 мм от поверхности плиты до поверхностей над ней.
- В случае установки надплитного воздухоочистителя соблюдайте инструкции его производителя в отношении высоты монтажа устройства. Если в инструкции к вытяжке не указан какой-либо размер, эта высота должна быть не менее 650 мм.
- Любая кухонная мебель, находящаяся рядом с прибором, должна быть термостойкой (минимум 100 °C).

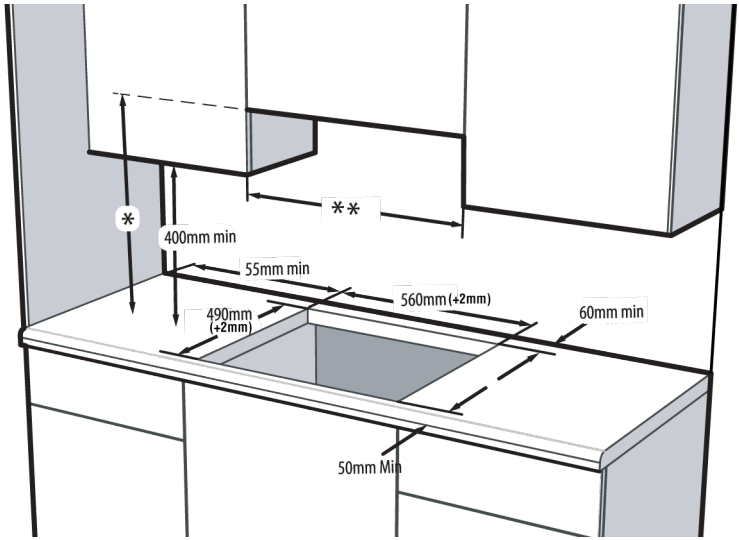

* Минимальную высоту монтажа вытяжки см. в руководстве по ее эксплуатации. Если это не рекомендуется в инструкции по эксплуатации вытяжки, эта высота должна быть не менее мин.650 мм.

** Минимальное расстояние между кухонными шкафами должно равняться ширине варочной поверхности.

5.2 Подключение к электросети

⚠ Общие предупреждения

- Перед началом любых работ по электромонтажу отключите изделие от электросети. Существует риск поражения электрическим током!
- Подключайте изделие к розетке или линии с заземлением, защищенной миниатюрным автоматическим выключателем с соответствующим номиналом, который указан в таблице «Технические характеристики». Установку заземления должен выполнять квалифицированный электрик (при использовании изделия с трансформатором или без него). Наша компания не несет ответственности за ущерб, понесенный вследствие использования изделия без заземления, выполненного в соответствии с местными нормами и правилами.
- Гарантийный срок продукта начинается только после правильной установки. Производитель не ответственен за ущерб, возникший в результате процедур, осуществленных неуполномоченными лицами.
- Шнур питания не должен быть сдавлен, изогнут или зажат, а также не должен соприкасаться с нагревающимися компонентами изделия. Замену поврежденного шнура питания должен выполнять специалист сертифицированного сервисного центра. В противном случае это может привести к поражению электрическим током, короткому замыканию или возгоранию!
- Параметры электрической сети должны соответствовать данным, указанным на паспортной табличке прибора. Паспортная табличка находится на задней стороне корпуса прибора. Шнур питания прибора должен соответствовать параметрам, указанным в таблице "Технические характеристики".
- К штепсельной вилке шнура питания после установки должен быть обеспечен легкий доступ (не прокладывайте шнур над варочной поверхностью). Не используйте удлинители или несколько розеток для подключения к сети.

- При монтаже проводки необходимо соблюдать национальные/местные электротехнические правила и нормы, а также использовать соответствующие розетки/штепсельные вилки и вилку для духовки. В случае если предельные значения мощности продукции превышают допустимую нагрузку на вилку и розетку, изделие должно быть подключено через стационарное электрическое оборудование напрямую без использования вилки и розетки.
- **В случае, если продукт будет подключен напрямую к источнику питания:** В случае, если невозможно отключить все полюсы в источнике питания, необходимо подключить разъединитель с зазором контактов не менее 3 мм (предохранители, защитные выключатели линии, контакторы), а все полюсы этого разъединителя должны быть рядом (не выше) с продуктом в соответствии с директивами IEE. Несоблюдение данной инструкции может привести к эксплуатационным проблемам и аннулированию гарантии на продукт.
- Рекомендуется дополнительная защита автоматическим выключателем дифференциального тока.

В случае, если продукт производится без кабеля и вилки:

Подключите шнур продукта к источнику питания так, как указано ниже:

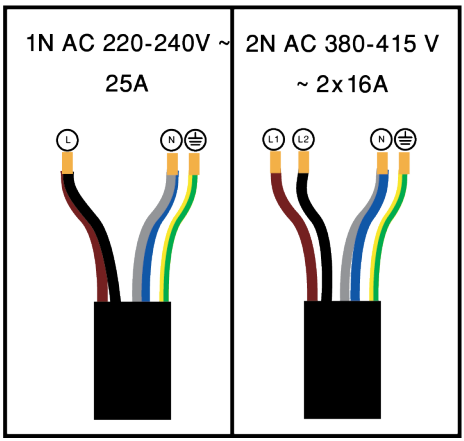

Если тип вашего шнура питания 5-проводный, для 1-фазного подключения:
- Коричневый/Черный = L (Этап)
- Синий/Серый = N (Нейтральный)
- Зеленый/желтый провод = (E) ⏚ (Заземление)

Если тип вашего шнура питания 5-проводный, для 2-фазного подключения:
- Коричневый = L1 (Этап)
- Черный = L2 (Этап)
- Синий/Серый = N (Нейтральный)
- Зеленый/желтый провод = (E) ⏚ (Заземление)

5.3 Ürünün Yerine Monte Edilmesi

1. Перевернув варочную панель вверх дном, поместите ее на ровную поверхность.
2. При установке варочной панели нанесите уплотнительную прокладку, которая была предусмотрена в упаковке, вокруг варочной панели, как показано на следующем рисунке, следя за тем, чтобы она оставалась на расстоянии от 1 до 2 мм внутри от внешнего края стекла.

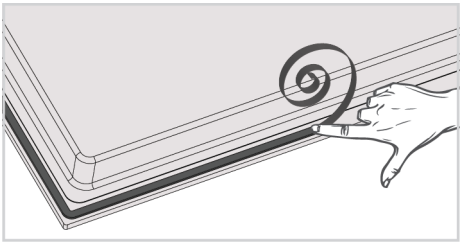

3. Закрепите монтажные пружины на варочной панели, вставив их через отверстия в нижней части корпуса и завинчивая, как показано на рисунке.

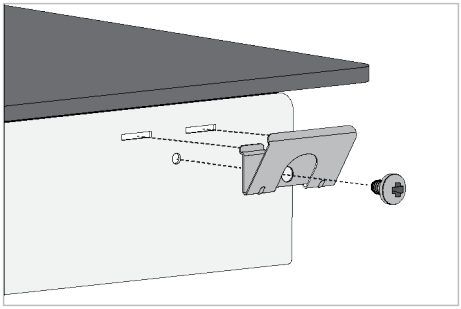

В некоторых моделях монтажные пружины могут быть изготовлены предварительно собранными на ваш продукт.

Количество монтажных пружин в вашем продукте зависит от модели продукта.

4. Снова поверните варочную панель, выровняйте ее на прилавке и поместите.
5. Когда варочная поверхность будет поставлена на прилавок, она будет поставлена на прилавок с помощью пружин, и ваше изделие будет легко закреплено. В тех случаях, когда установки с помощью этих пружин недостаточно, вы можете прикрепить две монтажные пружины к передней части изделия следующим образом.

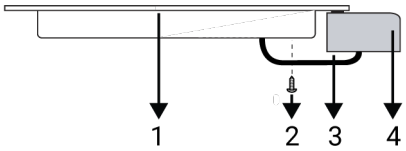

1 Плита
2 Винт
3 Монтажная пружина
4 Столешница

Простая установка:Некоторые модели поставляются с монтажными пружинами и уплотнительной прокладкой, прикрепленной к продукту. Для этих моделей не обращайте внимания на инструкции по монтажу пружин и кронштейнов, описанные в руководстве. Поместите ваш продукт прямо в место, где он будет размещен, как показано на рисунке ниже.

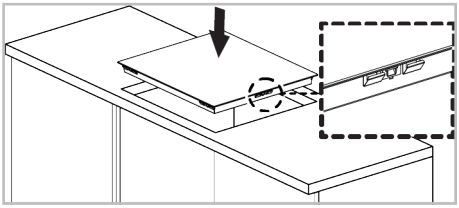

Вид сзади (отверстия для подсоединения)

Расположение соединительных отверстий, показанное на рисунке ниже, является схематическим и может отличаться в зависимости от модели изделия. Закрепите их в соответствии с соединительными отверстиями на вашем изделии.

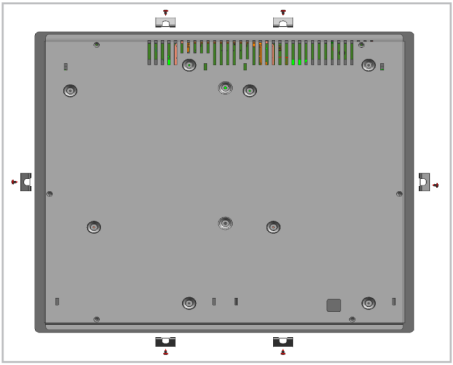

Не рекомендуется использовать для присоединения другие отверстия, так при этом можно повредить газовую и электрическую системы.

Варочная панель содержит компоненты, работающие на газе и электроэнергии. По этой причине ее крепление на столешнице следует производить только в крепежных отверстиях, используя при этом только прилагающиеся фиксирующие элементы и винты и руководствуясь указаниями, приведенными в руководстве. В противном случае она будет представлять опасность для безопасности жизни и имущества.

Если под варочной панелью встроена духовка;

При установке варочной панели на встраиваемую духовку между верхней стенкой духовки и нижней частью корпуса варочной панели следует оставить расстояние, как показано на рисунке.

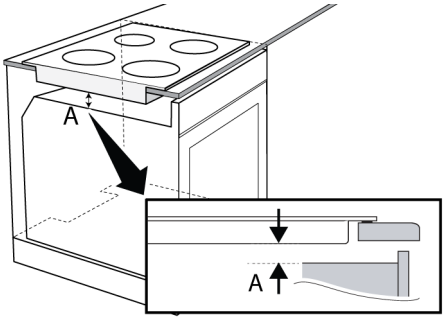

A мин 15 мм

Если под варочной панелью есть ящик/шкаф;

При установке варочной панели на шкаф рекомендуется установить полку, чтобы отделить шкаф от варочной панели, как показано на рисунке. Это не требуется при установке на встраиваемую духовку. Если под варочной панелью находится выдвижной ящик, что позволяет дотронуться до нее снизу, необходимо закрыть нижнюю сторону корпуса деревянной панелью.

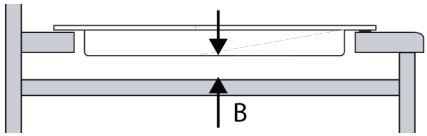

B мин 15 мм

Окончательная проверка

1. Включите прибор в сеть.
2. Проверьте, работают ли электрические компоненты.

6 Правила эксплуатации варочной панели

6.1 Общая информация по использованию варочной поверхности

⚠ Общие предупреждения

- Не позволяйте никаким предметам падать на варочную панель. Даже небольшие предметы, например солонка, могут повредить варочную панель. Не используйте варочные поверхности с трещинами. Вода может просочиться через эти трещины и вызвать короткое замыкание. Если поверхность каким-либо образом повреждена (например, видимые трещины), сначала выключите предохранитель, а затем позвоните в авторизованный сервисный центр, чтобы отключить изделие от сети, чтобы снизить риск поражения электрическим током.
- Не ставьте на варочную панель несбалансированные и легко наклоняющиеся кастрюли/сковороды.
- Не нагревайте кастрюли/сковороды пустыми. Посуда и устройство могут быть повреждены.
- Всегда выключайте конфорки варочной панели после каждого использования.
- Вы можете повредить прибор, если будете использовать варочные зоны без кастрюль или сковородок. Всегда выключайте варочную панель после каждого использования.
- После каждого использования варочная поверхность будет горячей, поэтому не ставьте пластиковые кастрюли / сковороды на варочную поверхность. Немедленно уберите такой материал с поверхности.
- Резкие перепады температуры на стеклянной варочной поверхности могут вызвать повреждение, будьте осторожны, чтобы не пролить холодные жидкости во время приготовления.
- Кладите достаточное количество еды в кастрюли и сковороды. Таким образом, вы предотвратите выливание

пищи из кастрюль/сковородок, и вам не нужно будет их чистить без необходимости.
- Не ставьте крышки кастрюль и сковородок на конфорки/зоны.
- Размещайте кастрюли, центрируя их на конфорках/зонах. Если вы хотите поставить кастрюлю на другую конфорку/зону, не двигайте ее по направлению к желаемой зоне, лучше сначала поднимите ее, а затем поставьте на другую конфорку.

Советы для варочных панелей с стеклокерамическими поверхностями
- Стеклокерамическая поверхность термостойкая и не подвержена влиянию высоких температурных перепадов.
- Не используйте стеклокерамическую поверхность в качестве поверхности, на которую можно что-то положить, или в качестве поверхности для нарезки.
- Используйте кастрюли и сковороды только с обработанным дном. Острые края могут поцарапать поверхность.
- Не используйте алюминиевые сковороды и кастрюли. Алюминий портит поверхность варочной панели.
- Брызги могут повредить поверхность варочной панели и вызвать пожар.

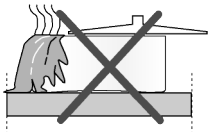

- Не используйте кастрюли / сковороды с выпуклым или вогнутым дном.

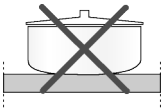

- Используйте кастрюли и сковороды только с прямым дном. Они обеспечивают более легкое распространение тепла.

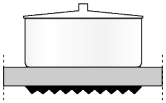

- Энергия тратится зря, если кастрюля слишком мала в диаметре.

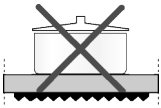

Рекомендуемые размеры кастрюль/сковородок

Диаметр варочной зоны - мм	Диаметр кастрюли - cm
120	12 – 14
140	14 – 16
160	16 – 18
180	18 - 20
210	21 - 23
170x265	17 – 19 / 26 - 28

6.2 Панель управления

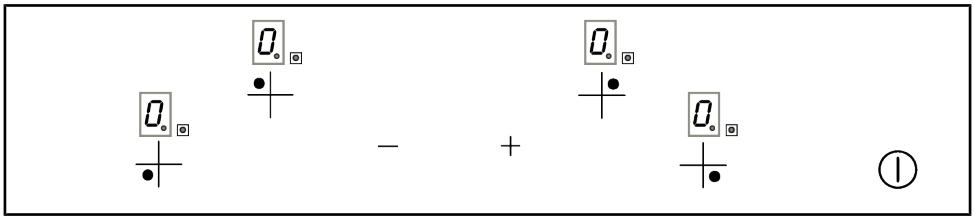

Кнопки:

Клавиша вкл./выкл.

Кнопка "Увеличить"

Кнопка "Уменьшить"

Кнопки выбора конфорки :

Кнопка выбора задней левой конфорки

Кнопка выбора передней левой конфорки

Кнопка выбора передней правой конфорки

Кнопка выбора задней правой конфорки

Общие предупреждения для панели управления

- Графика и рисунки предназначены только для иллюстративных целей. Фактические изображения или функции могут отличаться в зависимости от модели вашей варочной панели.
- Управление этим продуктом осуществляется с помощью сенсорной панели управления. Каждая операция, которую вы совершаете на сенсорной панели управления, подтверждается звуковым сигналом.
- Всегда держите панель управления чистой и сухой. Если поверхность влажная и грязная, это может вызвать проблемы в работе функций.

Включение варочной панели

1. Включите варочную панель, коснувшись клавиши ⏻.

⇨ Символ «0.» появляется на всех дисплеях зоны приготовления.

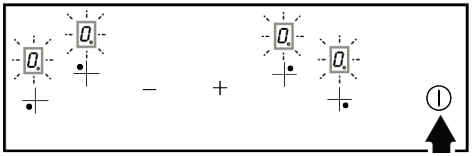

Если в течение 10 секунд не будет предпринято никаких действий, варочная панель автоматически вернется в режим ожидания.

Выключение варочной панели

1. Коснитесь клавиши ⏻ и удерживайте ее дольше 2 секунд.

⇨ Варочная панель выключается и возвращается в режим ожидания.

Включение зон приготовления пищи (раздел «Кулинария»)

1. Включите варочную панель, коснувшись клавиши ⏻.
2. Коснитесь клавиши выбора зоны приготовления пищи, которую вы хотите включить.

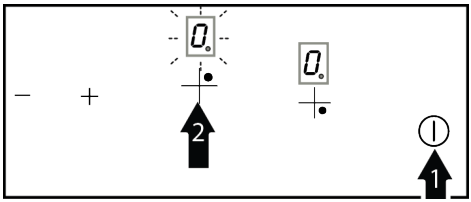

⇨ Символ «0.» появляется на дисплее зоны приготовления, и горит светодиодный индикатор точки под символом.

3. Активируйте настройку уровня температуры, нажав кнопку +. Отрегулируйте уровень температуры от 1 до 9, коснувшись клавиш +/—.

Если вы непосредственно коснитесь клавиши — для настройки уровня температуры, настройка высокой мощности будет активирована. Настройка высокой мощности описана в следующем разделе.

Если в течение 10 секунд не будет предпринято никаких действий, варочная панель автоматически вернется в режим ожидания.

Выключение горелок:

Выбранную зону приготовления можно отключить двумя различными способами:

1. Уменьшив температуру до уровня «0»: выключите зону приготовления, уменьшив настройку температуры до «0».
2. Отключение зоны приготовления, нажав клавишу выбора зоны приготовления. Чтобы выключить зону приготовления, нажмите соответствующую

клавишу выбора зоны приготовления для этой зоны приготовления пищи не менее 3 секунд.

Индикатор остаточного тепла

Если символ «H.» горит на дисплее варочной панели, это означает, что плита все еще горячая и может использоваться для поддержания небольшого количества пищи в тепле. Символ исчезает с экрана, когда температура падает ниже точки горения.

Если символ «H.» горит на дисплее горелки, когда варочная панель выключена, это означает, что горелка все еще горячая. Не прикасайтесь к зонам приготовления пищи.

При отключении электроэнергии индикатор остаточного тепла не загорается и не предупреждает пользователя о зонах горячего приготовления.

Когда ваша варочная поверхность перегревается;

- Если для активных зон приготовления пищи установлен уровень выше уровня 7, варочная поверхность понижает уровень активных зон приготовления пищи до уровня 7, и зоны приготовления пищи не могут быть установлены выше этого уровня.
- Если перегрев продолжается; если зона установлена на уровень выше уровня 5, зона уменьшится до уровня 5, и зоне не будет разрешено работать на уровне выше этого уровня. Если ваша зона перегреется, она отключится для защиты, и зоны не будут работать.

Настройка высокой мощности (быстрый нагрев-усилитель)

Вы можете использовать настройку высокой мощности для быстрого нагрева. Если включен быстрый нагрев, приготовление пищи будет работать на максимальной мощности в течение определенного периода времени. Быстрое время нагрева зависит от выбранного уровня тепла. Тем не менее, не рекомендуется готовить в течение длительного времени в таком положении.

Активация настройки высокой мощности:

1. Включите варочную панель, коснувшись клавиши ⏻.
2. Выберите нужную зону, нажав клавишу выбора кулинарии.
3. Установите уровень на «9», нажав клавишу —.
   ⇨ На дисплее попеременно будут отображаться «9» и «P». На уровне температуры «9» активируется настройка высокой мощности.

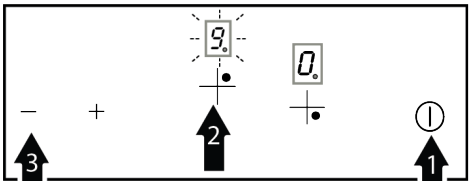

4. Если вы хотите установить настройку высокой мощности на другой уровень температуры, вы можете изменить ее, нажав кнопки +/—. Установленная температура и «P» отображаются на дисплее соответственно. Например, когда уровень температуры снижается до 6, появляются соответственно «6» и «P».

Если ваша варочная поверхность перегревается, настройка высокой мощности может не регулироваться.

Отключение настройки высокой мощности:

Когда время настройки высокой мощности завершено, зона приготовления продолжает работать при заданной температуре, и на дисплее отображается только уровень температуры. Если вы хотите отключить зону приготовления пищи заранее, нажмите кнопку — или установите уровень температуры на «0».

Уровень температуры	Время выключения-секунды
1	60
2	180
3	288
4	390
5	510
6	150
7	210
8	270
9	10

Таблица 1: Таблица 1: Время отключения настройки высокой мощности

Блокировка от детей

Вы можете защитить варочную панель от непреднамеренного использования, чтобы дети не включили зону приготовления пищи. Функция блокировки от детей содержит несколько сложных шагов для блокировки сенсорного блока управления. Блокировка от детей может быть активирована и деактивирована только в режиме ожидания.

Активация дочерней блокировки:

1. Включите варочную панель, коснувшись клавиши ⏻.
2. Коснитесь кнопок ┼ и — одновременно, пока не услышите звуковой сигнал.
3. Затем коснитесь ┼ еще раз.
   ⇨ Функция блокировки от детей активируется и «отображается на всех экранах варочной панели».**Л**Появится символ ".

Деактивация блокировки от детей:

Вы можете отключить блокировку от детей так же, как вы ее активировали.

1. Включите варочную панель, коснувшись клавиши ⏻.
2. Коснитесь кнопок ┼ и — одновременно, пока не услышите звуковой сигнал.
3. Затем коснитесь — еще раз.
   ⇨ Пока замок открыт, все зоны приготовления отображаются"**Л**"Появляется. Когда блокировка успешно отменена,"**Л**"Исчезает с дисплея."

Автоматический поворот (ограничения по времени работы)

Блок управления варочной плитой имеет функцию автоматического отключения. Если одна или несколько зон приготовления пищи остаются включенными, зона приготовления пищи автоматически закрывается через определенный период времени. (Смотри Таблицу-2)

Если есть таймер, назначенный для зоны приготовления пищи, то отображение таймера также выключится. Время автоматического отключения зависит от выбранного уровня температуры. Зона приготовления пищи может быть снова включена пользователем после того, как она была автоматически отключена, как описано выше.

Уровень температуры	Время автоматического выключения-часы
1	6
2	6
3	5
4	5
5	4
6	1.5

Уровень температуры	Время автоматического выключения-часы
7	1.5
8	1.5
9	1.5

Таблица 2: Таблица 2: Автоматическое время выключения

7 Общая информация о приготовлении пищи

В этом разделе вы найдете советы по подготовке и приготовлению пищи.

7.1 Общие предупреждения о приготовлении пищи на варочной поверхности

Общие предупреждения о приготовлении пищи на варочной поверхности

- Не заполняйте кастрюлю растительным маслом более, чем на одну треть. При нагревании масла не оставляйте варочную панель без присмотра. Остерегайтесь возгорания раскаленного масла. Не тушите огонь водой! При возгорании масла накройте посуду одеялом или влажной тканью. По возможности выключите варочную панель и позвоните в пожарную службу.
- Перед жаркой продуктов всегда удаляйте излишки воды и медленно кладите их в нагретое масло. Перед жаркой убедитесь, что замороженные продукты разморожены.
- При нагревании масла убедитесь, что посуда, которую вы используете, сухая и держите ее крышку открытой.
- Рекомендации по приготовлению пищи в режиме энергосбережения см. в разделе «Инструкции по охране окружающей среды».

8 Техническое обслуживание и чистка

8.1 Общая информация об очистке

Общие предупреждения

- Подождите, пока устройство остынет до начала очистки. Горячие поверхности могут вызвать ожоги!
- Не наносите моющие средства прямо на горячие поверхности. Это может привести к появлению стойких пятен.
- Продукт должен быть тщательно очищен и высушен после каждого использования. Таким образом, остатки пищи должны легко очищаться, и эти остатки не должны подгорать, когда прибор снова будет использоваться позже. Таким образом продлевается срок службы прибора и уменьшаются часто возникающие проблемы.
- Не используйте для чистки паровые чистящие средства.
- Некоторые моющие и чистящие средства могут повреждать поверхность. Неподходящими чистящими средствами являются: отбеливатель, чистящие средства, содержащие аммиак, кислоту или хлорид, паровые чистящие средства, чистящие средства, средства для удаления пятен и ржавчины, абразивные чистящие средства (чистящие порошки, чистящие кремы, абразивы и металлические губки чистящие салфетки, содержащие грязь и остатки моющих средств).
- При каждой очистке не требуется использование специальных чистящих материалов. Необходимо очищать прибор с использованием моющего средства для посуды и теплой воды с помощью мягкой ткани или губки, а затем вытереть сухой тканью.
- Обязательно полностью вытрите всю оставшуюся жидкость после очистки и немедленно удалите все частицы еды, разбрызгиваемые во время приготовления.
- Не мойте какие-либо компоненты прибора в посудомоечной машине, если иное не указано в руководстве пользователя.

Для варочных поверхностей:

- Кислая грязь, такая как молоко, томатная паста и масло, может вызвать стойкие пятна на конфорках и их компонентах. Удалите вытекшие жидкости сразу после охлаждения плиты, выключив ее.

Нержавеющие поверхности

- Не используйте кислотные или хлорсодержащие чистящие средства при чистке поверхностей и ручек из нержавеющей стали.
- Поверхность из нержавеющей стали со временем может изменить цвет. Это нормальное явление. После каждого использования очищайте поверхность с помощью моющего средства, подходящего для поверхностей из нержавеющей стали.
- Выполняйте очистку с помощью мягкой мыльной ткани и жидкого (не вызывающего появление царапин) моющего средства, стараясь протирать в одном направлении.
- Всегда и сразу удаляйте накипь, масло, крахмал и белковые пятна с поверхностей. Пятна могут окисляться в течение длительных периодов времени.
- Очистители, распыленные/нанесенные на поверхность, должны быть немедленно удалены. Абразивные чистящие средства, оставленные на поверхности, приводят к тому, что поверхность становится белой.

Стеклянные поверхности

- При очистке стеклянных поверхностей не используйте щетки из твердого металла и абразивные чистящие материалы. Они могут повредить стеклянную поверхность.
- Очищайте прибор с помощью средства для мытья посуды, теплой воды и салфетки из микрофибры, предназначенной для стеклянных поверхностей, и вытирайте насухо сухой тканью из микрофибры.
- Если после очистки останется моющее средство, намочите его холодной водой и вытрите мягкой тканью. Остаток моющего средства в следующий раз может повредить поверхность стекла.
- Ни при каких обстоятельствах нельзя счищать засохшие остатки на стеклянной поверхности зубчатыми ножами, проволочной мочалкой или подобными царапающими инструментами.
- Пятна кальция (желтые пятна) на поверхности стекла можно удалить с помощью имеющегося в продаже средства для удаления накипи, а также с помощью средства для удаления накипи, такого как уксус или лимонный сок.
- Если поверхность сильно загрязнена, нанесите чистящее средство на пятно с помощью губки и подождите, пока оно подействует должным образом. Затем протрите стеклянную поверхность влажной тканью.
- Изменения цвета и появление пятен на поверхности стекла являются нормальными и не считаются дефектами.

Пластиковые детали и окрашенные поверхности

- Используя средство для мытья посуды и теплую воду очистите пластиковые детали и окрашенные поверхности с помощью мягкой ткани или губки, а затем вытрите их сухой тканью.
- Не используйте щетки из твердого металла и абразивные чистящие средства. Они могут повредить поверхности.
- Следите за тем, чтобы стыки компонентов прибора не оставались влажными и с моющим средством. В противном случае на этих стыках может возникнуть коррозия.

8.2 Чистка варочной панели

Стеклянная варочная поверхность

Следуйте инструкциям по очистке стеклянных поверхностей, описанным в разделе «Общая информация по очистке» для очистки стеклянной варочной поверхности. В особых случаях вы можете завершить очистку в соответствии с приведенной ниже информацией.

- Продукты на основе сахара, такие как шоколад, крахмал и сироп, следует очищать немедленно, не дожидаясь, пока поверхность остынет. В противном случае стеклянная варочная поверхность может быть безвозвратно повреждена.
- Не используйте чистящие средства для операций по очистке, которые вы выполняете, пока плита горячая, в противном случае могут образоваться стойкие пятна.

8.3 Очистка панели управления

- При очистке панелей с поворотными переключателями протрите панель и переключатели влажной мягкой тканью и вытрите насухо сухой тканью. Не снимайте переключатели и прокладки под ними для очистки панели управления. Панель управления и переключатели могут быть повреждены.
- При очистке панелей из нержавеющей стали с поворотными переключателями не используйте чистящие средства для поверхностей из нержавеющей стали вокруг ручек. Индикаторы вокруг переключателя могут быть стерты.
- Очистите сенсорные панели управления влажной мягкой тканью и вытрите сухой тканью. Если ваше устройство имеет функцию блокировки клавиш, то включите блокировку клавиш перед выполнением очистки панели управления. В противном случае может произойти сбой настроек.

9 Поиск неисправностей

Если после выполнения инструкций этого раздела неисправность не удалось устранить, обратитесь к вашему продавцу или в авторизованную мастерскую. Ни в коем случае не пытайтесь отремонтировать изделие самостоятельно.

Изделие не работает.

- Возможно, предохранитель неисправен или перегорел. >>> Проверьте предохранители в блоке предохранителей. При необходимости замените их или активируйте повторно.
- Прибор может быть не подключен к (заземленной) розетке. >>> Проверьте, подключен ли прибор к розетке.
- (Если на вашем устройстве есть таймер) Клавиши на панели управления не работают. >>> Если в вашем изделии имеется блокировка кнопок, она может быть включена, отключите блокировку кнопок.
- Если варочная панель не включается при нажатии кнопки включения/выключения>>>Отключите ее и подождите не менее 20 секунд, прежде чем включить.

Коды ошибок/причины и возможные решения

Коды ошибок	Причины ошибок	Возможные решения
C4	Произошла ошибка электрического соединения.	Восстановите правильное электрическое соединение, обратившись к технической таблице и руководству по установке изделия.
D9	Ошибка аппаратного обеспечения электронной платы варочной панели.	Отключите варочную панель от сети и подождите 5 минут, прежде чем снова включить ее. Если проблема сохраняется, обратитесь в авторизованный сервисный центр.
D7	Ошибка аппаратного обеспечения электронной платы варочной панели.	Отключите варочную панель от сети и подождите 5 минут, прежде чем снова включить ее. Если проблема сохраняется, обратитесь в авторизованный сервисный центр.
T4	Варочная панель перегрелась.	Выключите варочную панель и дайте ей остыть. Ошибка должна исчезнуть, как только температура варочной панели опустится ниже допустимых значений.

Изготовитель: «Arcelik A.S.»

Юридический адрес: Караач Джаддеси № 2-6 34445 Сютлюдже Стамбул, Турция

(Karaağaç Caddesi No:2-6 Sütlüce, 34445, Turkey)

Произведено в Турции

Импортер на территории РФ: ООО «БЕКО»

Юридический адрес: 601021 Россия, Владимирская обл., Киржачский р-н, МОСП Першинское, дер. Федоровское, ул. Сельская, д. 49. Информацию о сертификации продукта Вы можете уточнить, позвонив на горячую линию

8-800-200-23-56.

Дата производства включена в серийный номер продукта, указанный на этикетке, расположенной на продукте, а именно: первые две цифры серийного номера обозначают год производства, а последние две – месяц. Например, "10-100001-05» обозначает, что продукт произведен в мае 2010 года. Изготовитель оставляет за собой право на внесение изменений в конструкцию, дизайн и комплектацию электроприбора.

Дополнительная информация по руководству пользователя:	Техническая информация о рабочих режимах с низким энергопотреблением в соответствии с Регламентом ЕС 2023/826	
Режим	ЭНЕРГОПОТРЕБЛЕНИЕ (ВАТТ)	ПЕРИОД (МИНУТЫ)*
Выкл	0,3	-
Режим ожидания	-	-
Режим ожидания с отображением информации или состояния	-	-
Сетевой режим ожидания	-	-

*: Период, по истечении которого оборудование автоматически переходит в режим ожидания, выключения или сетевой режим ожидания, в минутах, округленный до ближайшей минуты.

Ласкаво просимо!

Шановний покупцю!

Дякуємо, що вибрали виріб Beko. Бажаємо, щоб ваш виріб, виготовлений за стандартами високої якості та сучасної технології, працював найкращім та найефективнішим чином. Перед початком використання виробу рекомендуємо уважно ознайомитися з цим керівництвом та будь-якою іншою наданою документацією.

Беріть до уваги всю інформацію та попередження, наведені в посібнику користувача. У такий спосіб ви захистите себе і свій виріб від можливих небезпек.

Збережіть посібник користувача. У разі передачі цього виробу іншій особі, передайте їй також це керівництво користувача. У цьому керівництві наведено гарантійні умови, правила експлуатації виробу та способи пошуку та усунення його несправностей.

Символи та їх опис у посібнику користувача



Небезпека, яка може призвести до смерті або травми.



Важлива інформація або корисні поради.



Ознайомтеся з інформацією в посібнику користувача.



Застереження щодо гарячої поверхні.

ПРИМІТКА Небезпека, що може завдати матеріальної шкоди виробу або навколишньому середовищу.

Arçelik A.Ş.
Karaağaç caddesi No:2-6
34445 Sütlüce/Istanbul/TURKEY
Made in TURKEY

Зміст

1 Інструкції з техніки безпеки..... 28

1.1 Передбачуване використання .. 28
1.2 Дитина, вразлива людина та безпека Pet..... 28
1.3 Електрична безпека..... 29
1.4 Безпека під час транспортування..... 31
1.5 Безпечне встановлення 31
1.6 Безпека використання 32
1.7 Застереження щодо температури..... 33
1.8 Безпека під час готування..... 33
1.9 Безпечне обслуговування та очищення..... 34

2 Інструкції щодо охорони навколишнього середовища..... 34

2.1 Директива щодо відходів пакувальних матеріалів..... 34
2.1.1 Відповідність вимогам Директиви щодо утилізації відходів електричного та електронного обладнання (Директиви WEEE) та утилізації використаних виробів 34
2.2 Інформація щодо упаковки 34
2.3 Поради щодо енергозбереження 34

3 Придбаний виріб..... 35

3.1 Опис виробу 35
3.2 Технічні характеристики..... 36

4 Перше використання..... 37

4.1 Початкове очищення 37

5 Установка 37

5.1 До початку установки 37
5.2 Електричне з'єднання..... 38
5.3 Встановлення виробів 39

6 Правила експлуатації варильної панелі..... 41

6.1 Загальна інформація про використання печі..... 41
6.2 Панель управління 42

7 Загальна інформація про приготування їжі..... 45

7.1 Загальні попередження про приготування їжі на плиті..... 45

8 Технічне обслуговування та очищення 46

8.1 Загальна інформація щодо очищення 46
8.2 Чищення плити 47
8.3 Очищення панелі керування 47

9 Пошук та усунення несправностей 48

1 Інструкції з техніки безпеки

- Цей розділ містить інструкції з безпеки, необхідні для запобігання ризику травмування або матеріальних збитків.
- Якщо виріб передається комусь іншому для особистого користування або використання у вживані цілі, також слід надати інструкцію користувача, етикетки виробу та інші відповідні документи й деталі.
- Наша компанія не несе відповідальності за збитки, які можуть виникнути внаслідок недотримання цих інструкцій.
- Недотримання цих інструкцій анулює будь-яку гарантію.
- До виконання монтажних і ремонтних робіт допускаються тільки представники виробника, фахівці уповноваженої сервісної служби або особи, призначені компанією-імпортером.
- Використовуйте лише оригінальні запасні частини та аксесуари.
- Не ремонтуйте та не замінюйте жодного компонента виробу, якщо це чітко не зазначено в інструкції користувача.
- Не вносьте технічних модифікацій у виріб.

1.1 Передбачуване використання

- Цей виріб призначений для домашнього використання. Він не підходить для комерційного використання.
- Не використовуйте виріб у садах, на балконах чи інших приміщеннях на відкритому повітрі. Цей виріб призначений для використання в домогосподарствах і на кухнях для персоналу в магазинах, офісах та інших робочих середовищах.
- **ПОПЕРЕДЖЕННЯ:** Цей виріб слід використовувати лише для приготування їжі. Його не слід використовувати для інших цілей, наприклад для обігріву приміщення.

1.2 Дитина, вразлива людина та безпека Pet

- Цей продукт може бути використаний для дітей 8 років і старше, і людей, які були недорозвинені у фізичних, сенсорних або розумових здібностей, або у яких не вистачає досвіду та

знань, доки вони контролюють або тренують безпечне використання і небезпеки продукту.
- Діти не повинні гратися з продуктом. Очищення та обслуговування користувачів не повинні виконуватися дітьми, якщо хтось їх не бачить.
- Цей продукт не повинен використовуватися людьми з обмеженими фізичними, сенсорними чи розумовими здібностями (включаючи дітей), якщо вони не зберігаються під наглядом або отримують необхідні вказівки.
- Дітям слід бути керованим, щоб переконатися, що вони не грають з продуктом.
- Електричні продукти небезпечні для дітей та домашніх тварин. Діти та домашні тварини не повинні гратися з, підходити або увійти в товар.
- Не вставляйте об ' єкти, які діти можуть досягти у продукті.
- Поверніть ручку кошиків і пси на бік лічильника, щоб діти не могли схопити і спалити.
- **ПОПЕРЕДЖЕННЯ:** Під час використання, доступні поверхні продукту гарячі. Тримайте дітей подалі від продукту.
- Утримуйте пакувальники з матеріалами для дітей. Є небезпека і задуха.
- Перед викиданням зношених і непотрібних продуктів:

1. Роз'єднати модуль живлення і вилучіть його з сокета.
2. Відрізайте силовий кабель і відключити його з виключкою з продукту.
3. Прийміть запобіжні заходи, щоб не допустити до продукту дітей.
4. Не дозволяти дітям грати з продуктом, коли він перебуває у режимі простою.

1.3 Електрична безпека

- Підключіть виріб до заземленої розетки, захищеної запобіжником, що відповідає поточним номіналам, зазначеним на етикетці типу. Монтаж заземлення має бути виконаний кваліфікованим електриком. Не використовуйте виріб без заземлення відповідно до місцевих/національних норм.
- Штепсельна вилка або електричне з’єднання пристрою має бути у легкодоступному місці. Якщо це неможливо, в електричній схемі, до якої підключається

виріб, необхідно встановити пристосування (запобіжник, перемикач тощо) відповідно до електричних норм і з відокремленням усіх полюсів від мережі.
- Перед виконанням ремонту, технічного обслуговування і чищення від'єднайте виріб від електромережі або вимкніть запобіжник.
- Підключіть виріб до розетки, яка відповідає значенню напруги та частоти, зазначеному на етикетці типу.
- Якщо придбаний виріб не оснащений шнуром живлення, використовуйте лише відповідний з'єднувальний кабель, описаний у розділі «Технічні характеристики».
- Не затискуйте шнур живлення під і за виробом. Не кладіть важкі предмети на шнур живлення. Не допускайте, щоб шнур живлення згинався, ламався, або контактував з будь-яким джерелом тепла.
- Після транспортування виробу в місце призначення та збирання чи очищення переконайтесь, що кабель живлення не був пошкоджений.
- Використовуйте лише оригінальний кабель. Не використовуйте порізані чи пошкоджені шнури живлення.
- Не використовуйте для живлення виробу подовжувач або розетковий блок.
- Якщо необхідно використовувати адаптер-перетворювач (для штепсельної вилки), зверніться до авторизованого сервісного центру або імпортера щодо інформації про схвалений адаптер.
- Зверніться до імпортера або авторизованого сервісного центру, якщо довжина лінії живлення є недостатньою.
- Портативні джерела живлення або розетковий блок можуть перегрітися й спалахнути. Тримайте розетковий блок і портативні джерела живлення подалі від виробу.
- Якщо шнур живлення пошкоджений, з метою запобігання можливих небезпек його треба замінити, звернувшись до виробника, уповноваженої сервісної служби або особи, зазначеної компанією-імпортером.

Якщо ваш виріб обладнано шнуром живлення й штепсельною вилкою, дотримуйтеся нижченаведених правил.

- Ніколи не вставляйте штепсельну вилку виробу в зламану, незакріплену або неробочу розетку. Переконайтеся, що вилка повністю вставлена в розетку. Інакше з'єднання можуть перегрітися й спричинити пожежу
- Уникайте включення пристрою в розетки з жирними плямами, забруднені розетки або ті, що потенційно піддаються впливу води (як-от розетки, розміщені біля робочої поверхні, звідки може стікати вода). Інакше існує ризик короткого замикання або ураження електричним струмом.
- Ніколи не торкайтеся вилки мокрими руками!
- Витягуйте вилку з розетки, використовуючи корпус вилки, а не сам шнур живлення.

1.4 Безпека під час транспортування

- Перед транспортуванням від'єднайте виріб від мережі живлення.
- У разі необхідності транспортування виробу оберніть його пакувальним бульбашковим матеріалом або товстим картоном і щільно зафіксуйте ці матеріали клейкою стрічкою. Надійно закріплюйте рухомі частини виробу, щоб запобігти їх пошкодженню.
- Перед встановленням виробу слід перевірити його на наявність пошкоджень, отриманих під час транспортування. У разі пошкодження зверніться до імпортера або авторизованого сервісного центру.

1.5 Безпечне встановлення

- Перед початком монтажних робіт знеструмiть лінію живлення, до якої буде підключатися виріб, вимкнувши запобіжник.
- Завжди надягайте захисні рукавички під час транспортування та встановлення. Інакше існує ризик травмування гострими краями.
- Перед встановленням виробу його слід перевірити на пошкодження. Не встановлюйте виріб у разі виявлення пошкоджень.

- Уникайте використання будь-яких теплоізоляційних матеріалів для покриття внутрішньої частини меблів, які збираєтеся встановлювати.
- Необхідно забезпечити, щоб місце встановлення виробу не піддавалося впливу прямих сонячних променів і джерел тепла, як-от: електричних або газових обігрівачів.
- Тримайте відкритим навколишній простір біля всіх вентиляційних каналів виробу.
- Забороняється встановлювати виріб біля вікна. Якщо ви відкриєте вікно, гарячий посуд може перекинутися.
- Якщо позаду місця, де буде встановлено виріб, є розетка, необхідно переконатися, що виріб не торкається ні розетки, ні вилки, вставленої в розетку.
- Необхідно забезпечити, щоб на задній або бічній стінці в місці, призначеному для встановлення виробу, не знаходилися газовий шланг, пластикова водопровідна труба й розетка. Інакше вони можуть деформуватися під впливом тепла під час роботи варильної панелі і створити ризик порушення безпеки.

1.6 Безпека використання

- Не забувайте вимикати пристрій після кожного використання.
- Якщо виріб тривалий час не використовується, від'єднайте його від електромережі або вимкніть запобіжник на електричному щитку.
- Не використовуйте виріб, якщо він поламався або пошкодився під час використання. Від'єднайте виріб від електромережі. Зверніться до імпортера або авторизованого сервісного центру.
- **ПОПЕРЕДЖЕННЯ:** Якщо на варильній поверхні утворилася тріщина, від'єднайте виріб від електромережі, щоб уникнути небезпеки ураження електричним струмом.
- **ПОПЕРЕДЖЕННЯ:** Якщо скляна поверхня плити розбилася, дотримуйтеся таких правил.

Вимкніть усі газові та (якщо є) електричні конфорки.
Від'єднайте виріб від електромережі.

- Не торкайтеся поверхні пристрою.
- Не використовуйте пристрій.

- Ні в якому разі не наступайте на пристрій.
- Забороняється використовувати виріб у разі, якщо ваша здатність розсудливо міркувати або координація рухів порушені внаслідок вживання алкоголю та/або наркотиків.
- Забороняється зберігати легкозаймисті предмети в зоні приготування їжі та навколо неї. Інакше це може призвести до пожежі.
- Цей виріб не підходить для використання з пультом дистанційного керування або зовнішнім годинником.

1.7 Застереження щодо температури

- **ПОПЕРЕДЖЕННЯ:** Під час використання сам виріб і його легкодоступні частини нагріваються до високих температур. Слід уникати торкання виробу й нагрівальних елементів. Якщо діти віком до 8 років не знаходяться під постійним наглядом, необхідно забезпечити, щоб вони не наближалися до виробу.
- Забороняється зберігати легко займисті або вибухонебезпечні матеріали біля виробу, оскільки його поверхні можуть нагріватися до високих температур під час роботи.
- **ПОПЕРЕДЖЕННЯ:** Небезпека загоряння. Не зберігайте предмети на варильних поверхнях.

1.8 Безпека під час готування

- **ПОПЕРЕДЖЕННЯ:** Необхідно стежити за процесом приготування. Потрібно постійно спостерігати за процесом короткотривалого приготування.
- **ПОПЕРЕДЖЕННЯ:** Під час приготування їжі на твердому або рідкому жирі небезпечно залишати плиту без нагляду, оскільки це може спричинити пожежу. НІКОЛИ не намагайтеся гасити вогонь водою; відключіть виріб від електромережі, а потім накрийте полум’я кришкою, протипожежною тканиною тощо.
- Будьте обережні в разі використання алкогольних напоїв у стравах. Спирт випаровується при високих температурах і може спричинити пожежу, оскільки може спалахнути під час контакту з гарячими поверхнями.

1.9 Безпечне обслуговування та очищення

- Перш ніж чистити виріб, зачекайте його охолодження. Гарячі поверхні можуть спричинити опіки!
- Ніколи не мийте виріб, розпилюючи або наливаючи на нього воду! Існує небезпека ураження електричним струмом!
- Не використовуйте для чищення виробу пароочисники, оскільки це може призвести до ураження електричним струмом.

2 Інструкції щодо охорони навколишнього середовища

2.1 Директива щодо відходів пакувальних матеріалів

2.1.1 Відповідність вимогам Директиви щодо утилізації відходів електричного та електронного обладнання (Директиви WEEE) та утилізації використаних виробів

Цей виріб відповідає вимогам Директиви ЄС щодо утилізації відходів електричного та електронного обладнання (Директиви WEEE) (2012/19/EU). Цей виріб має класифікаційний символ щодо утилізації відходів електричного та електронного обладнання (WEEE).



Цей виріб виготовлено з високоякісних деталей та матеріалів, які можна використовувати повторно й які придатні для переробки. Тому не викидайте використаний виріб разом із звичайними побутовими та іншими відходами після закінчення його терміну служби. Віднесіть його в пункт збору електричного та електронного обладнання для подальшої переробки. Щодо розміщення таких пунктів збору можна дізнатися в органах місцевої адміністрації. Належна утилізація пристрою допомагає запобігти негативним наслідкам для навколишнього середовища та здоров'я людей.

Відповідність вимогам Директиви щодо обмеження небезпечних речовин (Директиви RoHS).

Придбаний виріб відповідає вимогам Директиви ЄС щодо обмеження небезпечних речовин (Директиви RoHS) (2011/65/EU). Він не містить шкідливих і заборонених матеріалів, зазначених у цій Директиві.

2.2 Інформація щодо упаковки

Пакувальні матеріали виробу виготовлені з матеріалів, що підлягають переробці, відповідно до наших національних правил екологічної безпеки. Не викидайте використані пакувальні матеріали разом із побутовими та іншими відходами, віднесіть їх у пункти збору пакувальних матеріалів, визначені місцевою владою.

2.3 Поради щодо енергозбереження

Відповідно до Регламенту (ЄС) № 66/2014 інформацію про енергоефективність розміщено на чеку, який надається разом із виробом.

Нижченаведені рекомендації допоможуть вам експлуатувати придбаний виріб із дотриманням правил екологічного й енергоефективного використання.

- Перед початком готування страв із заморожених продуктів необхідно їх розморозити.
- Використовуйте каструлі/сковорідки, розмір і кришки яких підходять для конфорки. Завжди вибирайте каструлі, розмір яких підходить для приготування страв. Щоб приготувати страву в посуді невідповідного розміру, потрібно витратити більше енергії.
- Слідкуйте за чистотою зон готування плити й днищ кухонного посуду. Бруд зменшує тепловіддачу між зоною готування й днищем кухонного посуду.

3 Придбаний виріб

3.1 Опис виробу

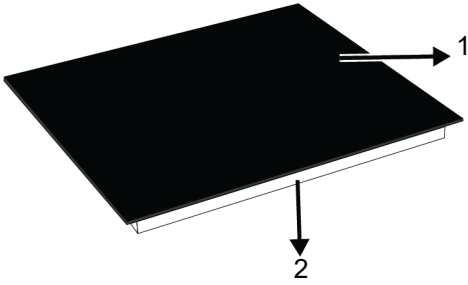

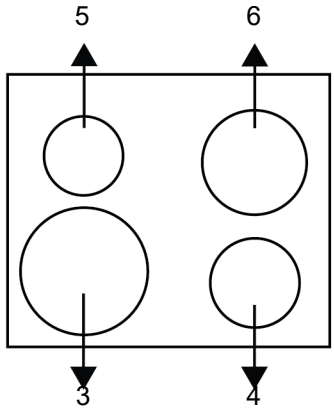

1 Скляна поверхня приготування
2 Нижня частина корпусу
3 Одинарна зона приготування
4 Одинарна зона приготування
5 Одинарна зона приготування
6 Одинарна зона приготування

3.2 Технічні характеристики

Загальні характеристики плити	
Зовнішні розміри виробу (висота/ширина/глибина), мм	38* / 590 / 520
Габарити установки варильної поверхні (ширина/глибина), мм	560(+2) / 490 (+2)
Напруга/частота	1N~220-240 V /2N~380-415 V; 50 Hz
Тип і переріз кабелю, що використовується/підходить для використання у виробі	мін. H05V2V2-FG 5 x 1,5 mm2
Загальне енергоспоживання (Вт)	6800

Спереду ліворуч	Одинарна зона приготування
Розміри	210 мм
Потужність	2300 Вт
Ззаду ліворуч	Одинарна зона приготування
Розміри	140 мм
Потужність	1200 Вт
Спереду праворуч	Одинарна зона приготування
Розміри	160 мм
Потужність	1500 Вт
Ззаду праворуч	Одинарна зона приготування
Розміри	180 мм
Потужність	1800 Вт

* Висота варильної панелі, вказана в технічній таблиці, є висотою нижньої кришки виробу.

Технічні характеристики можуть бути змінені без попереднього попередження для поліпшення якості виробу.

Зображення в цьому посібнику є схематичними і можуть не точно відповідати вашому виробу.

Значення, зазначені на етикетках виробу або в супровідній документації, отримуються в лабораторних умовах згідно з відповідними стандартами. Залежно від експлуатаційних та екологічних умов виробу ці значення можуть змінюватися.

4 Перше використання

Перед початком використання виробу рекомендується виконайте дії, вказані в нижченаведених розділах.

4.1 Початкове очищення

1. Зніміть усі пакувальні матеріали.
2. Протріть поверхні виробу вологою ганчіркою або губкою та висушіть тканиною.

ПОВІДОМЛЕННЯ: Деякі засоби для миття й чищення можуть пошкодити поверхню. Під час чищення не використовуйте абразивні миючі засоби, порошки та креми для чищення або гострі предмети.

ПОВІДОМЛЕННЯ: Протягом кількох годин під час першого використання з пристрою може просочуватися дим і запах. Це нормальна ситуація, і повітря очиститься за наявності відповідної вентиляції. Уникайте безпосереднього вдихання утворюваних диму й запахів.

5 Установка

⚠ Загальні попередження

- Для встановлення приладу зверніться до найближчого авторизованого сервісного центру. При підготовці приладу до експлуатації перевірте надійність електричних і газових з'єднань, перш ніж звертатися до авторизованого сервісного центру. Якщо з'єднання виконані ненадійно, зверніться до кваліфікованого електрика й установника, щоб виконати потрібні налаштування. Виробник не несе відповідальності за шкоду, заподіяну внаслідок виконання робіт особами, які на це не уповноважені. Це може призвести до анулювання гарантії.
- Покупець відповідальний за підготовку місця для установки й виконання електричних і газових з'єднань.
- Прилад слід встановити відповідно до всіх місцевих норм з питань газового й/або електричного обладнання.
- Перед установкою огляньте прилад на наявність дефектів.

5.1 До початку установки

- Варильна панель призначена для встановлення в робочі поверхні, які є в продажу. Між пристроєм і кухонними стінами та меблями слід залишити безпечну відстань. Див. малюнок (значення в мм).
- Робочу поверхню слід вирівняти й закріпити горизонтально.
- Виріжте отвір для варильної панелі в робочій поверхні відповідно до габаритів для встановлення.
- Цей продукт є пристроєм класу 3 відповідно до стандарту EN 30-1-1.
- Забезпечте вільний простір щонайменше 750 мм від поверхні духовки до поверхонь над нею.
- За необхідності встановлення надплитного очисника повітря дотримуйтеся інструкцій його виробника щодо висоти монтажу пристрою. Якщо в інструкції з витяжки не вказано жодного розміру, ця висота повинна бути не менше 650 мм.
- Кухонні меблі поруч з приладом повинні бути термостійкими (не менше 100 °C).

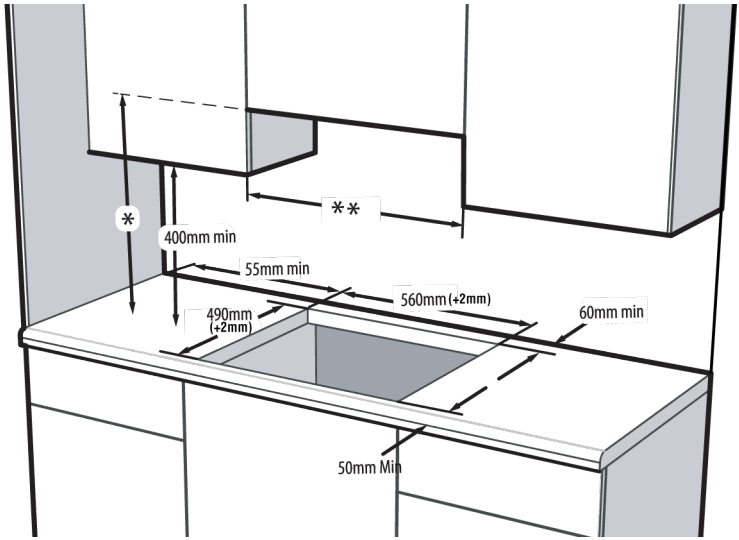

* Мінімальну висоту монтажу витяжки див. в посібнику з її експлуатації. Якщо це не рекомендовано в інструкції з експлуатації витяжки, ця висота повинна бути не менше хв.650 мм.

** Мінімальна відстань між шафами має дорівнювати ширині варильної поверхні

5.2 Електричне з'єднання

⚠ Загальні попередження

- Перш ніж розпочати будь-які роботи з електромонтажу, відключіть виріб від електромережі. Існує небезпека ураження електричним струмом!
- Підключіть прилад до розетки/лінії із заземленням, захищеної мініатюрним вимикачем відповідного номіналу (див.таблицю технічних характеристик). При використанні приладу з трансформатором чи без нього його слід підключати до електромережі, яка має заземлення, виконане кваліфікованим електриком. Наша компанія не несе відповідальності за збитки внаслідок використання приладу без заземлення, виконаного відповідно до місцевих норм і правил.
- Продукт повинен бути підключений до електромережі тільки авторизованою та кваліфікованою особою. Гарантійний термін виробу починається лише після правильної установки. Виробник не несе відповідальності за збитки, що виникають внаслідок процедур, проведених сторонніми особами.
- Шнур живлення не можна затискати або згинати; він не повинен контактувати з гарячими частинами пристрою. Заміну пошкодженого шнура живлення має виконувати спеціаліст фірмового сервісного центру. В іншому разі існує ризик ураження електричним струмом, короткого замикання чи пожежі!
- Показники щодо мережі живлення мають відповідати даним у паспортній табличці виробу. Паспортна табличка знаходиться на задній частині корпусу пристрою. Кабель електроживлення вашого пристрою має відповідати значенням у таблиці технічних характеристик.
- Після встановлення пристрою кабель електроживлення має бути легко досяжним (проте його не слід розташовувати над варильною панеллю). Не використовуйте подовжувачі або кілька розеток для підключення живлення.
- Під час монтажу електропроводки слід дотримуватися національних/місцевих норм, які стосуються електричного

обладнання, і використовувати відповідну розетку/лінію та штепсельну вилку для духовки. У випадку, якщо максимальна потужність приладу перевищує характеристики вилки та розетки/лінії, слід підключити його напряму до стаціонарної електричної мережі без використання штепсельної вилки та розетки/лінії.

- **Якщо виріб буде підключено безпосередньо до джерела живлення:** Якщо неможливо відключити всі фази живлення, необхідно відключити блок підключення, що має не менше 3 мм контактного зазору (запобіжники, лінійні запобіжні вимикачі, контактори), і всі фази цього блоку підключення повинні бути поруч (не вище) виробу відповідно до директив IEE. Невиконання цієї інструкції може спричинити експлуатаційні проблеми та анулювання гарантії продукту.
- Рекомендується додатковий захист вимикачем залишкового струму.

Якщо виріб виробляється з кабелем і без штепсельної вилки:

Підключіть кабелі виробу до джерела живлення, як зазначено нижче:

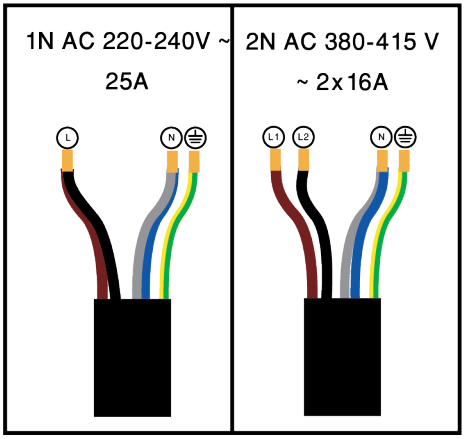

Якщо тип вашого постачання-5-провідник, для 1-фазового з ' єднання:
- Коричневий/Чорний = L (Фаза)
- Сині/Сірий = N (Нейтральне)
- Зелений/Жовтий дріт = (E) ⏚ (Заземлення)

Якщо тип вашого постачання-5-провідник, для двофазного з ' єднання:
- Коричневий = L1 (Фаза)
- Чорний = L2 (Фаза)
- Сині/Сірий = N (Нейтральне)
- Зелений/Жовтий дріт = (E) ⏚ (Заземлення)

5.3 Встановлення виробів

1. Обертаючи вверх ногами, розмістіть його на плоскої поверхні.
2. Під час установки hob, застосуйте газовий гакет, який був забезпечений у упаковці, навколо хоба, як показано на наведеному нижче знімку, гарантуючи, що він залишається від 1 до 2 мм всередині зовнішнього краю скла.

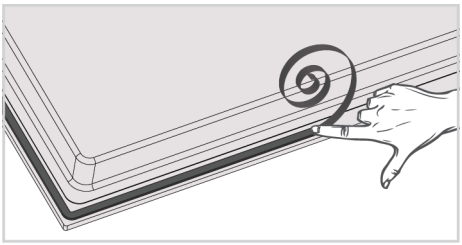

3. Фіксуйте монтажники до хоб, вставляючи їх крізь дірки в нижньому корпусі і викручуйте їх, як показано на малюнку.

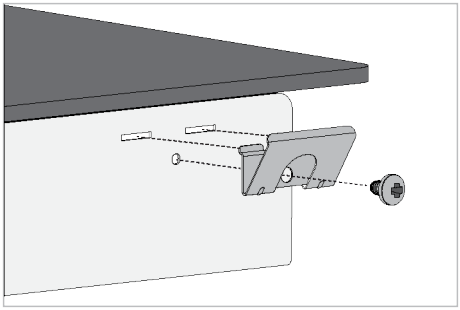

В деяких моделях пружини можуть бути виготовлені попередньо зібраними для вашого продукту.

Кількість монтажників у вашому продукті змінюється в залежності від моделі продукту.

4. Поверніть назад знову, вирівняти його на лічильник і розмістіть його.
5. Коли ховань розміщений на лічильниках, він буде поміщений на лічильник з допомогою пружини і ваш продукт буде легко фіксуватися. У випадках, коли установка з цими пружинами не є достатньою, ви можете прикріпити два пружини до передньої частини продукту наступним чином.

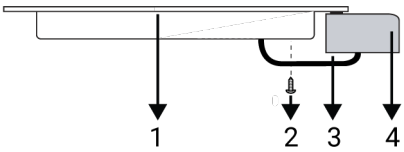

1 Hob
2 Гвинт
3 Монтування весною
4 Контратоп

Проста установка:Деякі моделі приходять з монтажніми пружинами і задихаючись, прикріпленими до продукту. Для цих моделей ігнорувати монтажники і інструкції з монтажу кронштейнів, описаних в посібнику. Розташувати ваш продукт безпосередньо у просторі, де буде показано продукт, як показано на малюнку нижче.

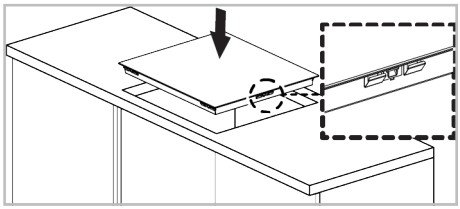

Вид ззаду (отвори для з'єднання)
Місце розташування отворів для з'єднань, які схематично показані на малюнку нижче, може відрізнятися залежно від моделі продукту. Приєднайте їх відповідно до отворів до з'єднань у вашому виробі.

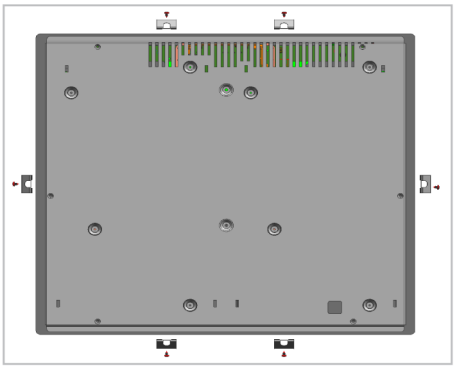

Під'єднання до різних отворів не є вдалою практикою з точки зору безпеки, адже може спричинити пошкодження газової та електричної систем.

Варильна поверхня містить компоненти, що працюють на газі та електриці. З цієї причини варильна поверхня монтується до стільниці виключно за допомогою кріпильних отворів, з використанням виключно елементів кріплення та гвинтів, що входять до комплекту, та за наведеними в посібнику інструкціями. Недотримання цих вимог призведе до ризику отримання травм або пошкодження майна.

Якщо під варильною поверхнею є вбудована духовка;

Встановлюючи варильну поверхню на вбудовану духовку, слід залишити відстань між верхньою стінкою духової шафи та нижнім корпусом варильної поверхні, як показано на малюнку.

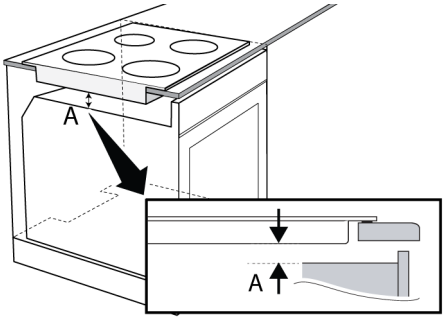

A мін. 15 мм

Якщо під плитою є ящик/шафа;
Під час встановлення варильної поверхні на шафу рекомендується встановити полицю, щоб відокремити шафу від варильної поверхні, як показано на малюнку. Це не потрібно під час встановлення на вбудовану духовку. Наприклад, якщо можна торкнутися знизу до виробу, встановленому на висувну шухляду, доступ до цієї частини необхідно закрити дерев'яною перегородкою.

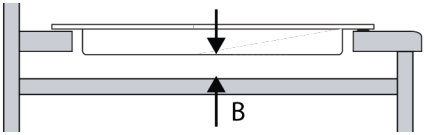

B мін. 15 мм

6 Правила експлуатації варильної панелі

6.1 Загальна інформація про використання печі

⚠ Загальні попередження

- Не дозволяйте будь -яким предметам падати на варильну поверхню. Навіть невеликі предмети, такі як солянки, можуть пошкодити варильну поверхню. Не використовуйте тріснуті варильні панелі. Через ці тріщини може просочитися вода і викликати коротке замикання. Якщо поверхня будь -яким чином пошкоджена (наприклад, видимі тріщини), спочатку вимкніть запобіжник, а потім зателефонуйте до авторизованого сервісного центру, щоб відключити виріб від мережі, щоб зменшити ризик ураження електричним струмом.
- Не використовуйте незбалансовані та легко нахиляючися каструлі/пательні на печі.
- Не нагрівайте каструлі/пательні та каструлі порожніми. Каструлі та прилад можуть бути пошкоджені.
- Завжди вимикайте конфорки печі після кожного використання.
- Якщо ви використовуєте піч без каструль або сковорідок, ви можете пошкодити прилад. Завжди вимикайте конфорки печі після кожного використання.
- Після кожного використання варильна поверхня буде гарячою, тому не ставте пластикові каструлі / каструлі на варильну поверхню. Негайно очистіть такий матеріал з поверхні.
- Різкі перепади температури на скляній варильній поверхні можуть призвести до пошкодження, будьте обережні, щоб не пролити холодну рідину під час приготування.
- Покладіть достатню кількість їжі в каструлі і сковорідки. Таким чином, ви можете запобігти виливанню їжі з каструль/сковорідок, і вам не потрібно буде чистити піч без потреби.
- Не розміщуйте кришки каструль та сковорідок на конфорках/зонах нагріву.
- Розміщуйте посуд в центрі на конфорках/зонах нагріву. Якщо ви хочете розмістити посуд на іншій конфорці/зоні нагріву, не посувайте його до бажаної конфорки; підніміть його спочатку, а потім покладіть на іншу конфорку.

Поради для плит з склокерамічними поверхнями

- Склокерамічна поверхня термостійка і на неї не впливають високі перепади температур.
- Не використовуйте склокерамічну поверхню як поверхню, де можна щось покласти або як ріжучу поверхню.
- Використовуйте горщики і каструлі тільки з обробленими основами. Гострі кути можуть призвести до подряпин на поверхні.
- Не використовуйте алюмінієві горщики та каструлі. Алюміній псує поверхню плити.
- Бризки можуть пошкодити поверхню плити та спричинити пожежу.

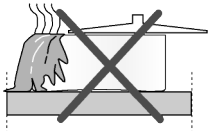

- Не використовуйте каструлі/сковорідки з опуклими або увігнутими основами.

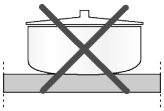

- Використовуйте горщики і каструлі тільки з плоскими основами. Вони забезпечують легший теплообмін.

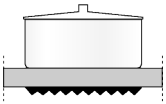

- Енергія витрачається даремно, якщо діаметр горщика занадто малий.

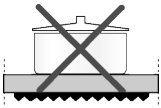

Рекомендовані розміри каструль/сковорідок

Діаметр зони приготування - мм	Діаметр каструлі - см
120	12 – 14
140	14 – 16
160	16 – 18
180	18 - 20
210	21 - 23
170x265	17 – 19 / 26 - 28

6.2 Панель управління

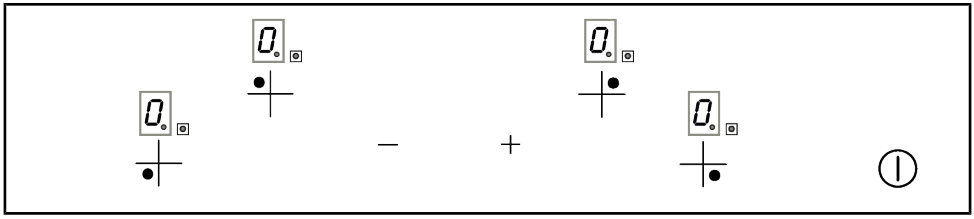

Кнопки :

Кнопка «Увімкн./Вимкн.»

Кнопка збільшення

Кнопка зменшення

Кнопки вибору зони приготування :

Кнопка вибору зони приготування ззаду ліворуч

Кнопка вибору зони приготування Спереду ліворуч

Кнопка вибору зони приготування Спереду праворуч

Кнопка вибору зони приготування Ззаду праворуч

Загальні попередження для панелі керування

- Графіка і цифри призначені для ілюстративних цілей. Фактичні зображення або функції можуть відрізнятися залежно від моделі hob.

- Цей продукт контролюється панеллю керування дотику. Кожна операція, яку ви зробите на панелі керування дотику, підтверджується звуковим сигналом.
- Завжди тримати панель керування чистим і сухим. Якщо поверхня брудна і брудна, це може викликати проблеми в операційних функціях.

Увімкнення варильної поверхні

1. Увімкніть варильну поверхню, натиснувши клавішу ⏻.

⇨ Символ «0» відображається на всіх дисплеях конфорок.

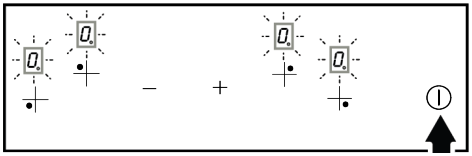

Якщо протягом 10 секунд не буде виконано жодних дій, варильна поверхня автоматично повернеться в режим очікування.

Вимкнення варильної поверхні

1. Натисніть клавішу ⏻ довше 2 секунд.

⇨ Варильна поверхня вимикається та повертається в режим очікування.

Увімкнення зон приготування (розділ приготування)

1. Увімкніть варильну поверхню, натиснувши клавішу ⏻.
2. Торкніться клавіші вибору конфорки, яку потрібно увімкнути.

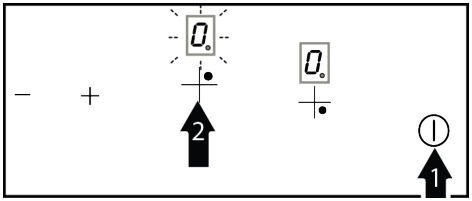

⇨ На дисплеї конфорки з'являється символ «0», а під ним світиться світлодіод у формі точки.

3. Активуйте налаштування рівня температури, торкнувшись клавіші +. Відрегулюйте рівень температури від 1 до 9, торкнувшись клавіш +/—.

Якщо ви безпосередньо торкнетеся клавіші — для налаштування рівня температури, буде активовано режим високої потужності. Режим високої потужності описано в наступному розділі.

Якщо протягом 10 секунд не буде виконано жодних дій, варильна поверхня автоматично повернеться в режим очікування.

Вимкнення конфорок:

Вибрану конфорку можна вимкнути двома різними способами:

1. Зменшивши температуру до рівня «0»: Вимкніть конфорку, зменшивши температуру до «0».
2. Вимкнення конфорки натисканням клавіші вибору конфорки: Щоб вимкнути конфорку, натисніть відповідну клавішу вибору конфорки для цієї конфорки та утримуйте її щонайменше 3 секунди.

Індикатор залишкового тепла

Якщо на дисплеї варильної поверхні світиться символ «H», це означає, що варильна поверхня ще гаряча і її можна використовувати для підтримки невеликої кількості їжі теплою. Символ зникає з дисплея, коли температура падає нижче точки займання.

Якщо на дисплеї конфорки горить символ «H», коли варильна поверхня вимкнена, це означає, що конфорка все ще гаряча. Не торкайтеся зон нагрівання.

У разі відключення електроенергії індикатор залишкового тепла не світиться та не попереджає користувача про гарячі конфорки.

Коли ваша варильна поверхня перегрівається;

- Якщо активні зони нагрівання налаштовано на рівень, вищий за 7, варильна поверхня знижує рівень активних зон нагрівання до 7, і зони нагрівання не можна встановити вище цього рівня.
- Якщо перегрів продовжується, якщо для зони встановлено рівень вище за 5, зона знизиться до рівня 5, і вона не зможе працювати на рівні вище цього. Якщо ваша зона перегріється, вона вимкнеться для захисту, і зони не працюватимуть.

Режим високої потужності (Швидке нагрівання - Підсилювач)

Ви можете використовувати режим високої потужності для швидкого нагрівання. Якщо ввімкнено швидке нагрівання, приготування їжі працюватиме на максимальній потужності протягом певного періоду часу. Час швидкого нагрівання залежить від вибраного рівня нагріву. Однак не рекомендується готувати тривалий час у цьому режимі.

Активація режиму високої потужності:

1. Увімкніть варильну поверхню, натиснувши клавішу ⏻.
2. Виберіть потрібну зону, торкнувшись клавіші вибору приготування.
3. Встановіть рівень «9», торкнувшись клавіші —.

⇨ На дисплеї по черзі відображатимуться «9» та «P». При рівні температури «9» активується режим високої потужності.

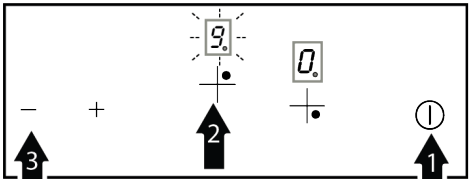

4. Якщо ви хочете встановити високий рівень потужності на іншому рівні температури, ви можете змінити його, торкнувшись кнопок +/—. На дисплеї відповідно відображаються встановлений рівень температури та «P». Наприклад, коли рівень температури знижено до 6, відповідно відображаються «6» та «P».

Якщо ваша варильна поверхня перегрівається, налаштування високої потужності може бути нерегульованим.

Вимкнення режиму високої потужності:

Після завершення часу встановлення високої потужності зона приготування продовжує працювати за встановленої температури, і на дисплеї відображається лише рівень температури. Якщо ви хочете вимкнути зону приготування заздалегідь, натисніть клавішу — або встановіть рівень температури на "0".

Рівень температури	Час вимкнення – секунди
1	60
2	180
3	288
4	390
5	510
6	150
7	210
8	270
9	10

Таблиця 1: Таблиця 1: Час вимкнення при високому рівні потужності

Блокування від дітей

Ви можете захистити варильну поверхню від випадкового керування, щоб діти не вмикали зону приготування. Функція «Захист від дітей» містить кілька складних кроків для блокування сенсорного блоку керування. Функцію «Захист від дітей» можна активувати та деактивувати лише в режимі очікування.

Активація блокування від дітей:

1. Увімкніть варильну поверхню, натиснувши клавішу ⏻.
2. Одночасно торкайтеся клавіш + та —, доки не почуєте звуковий сигнал.
3. Потім торкніться + ще раз.
   ⇨ Функцію блокування від дітей активовано, і на всіх екранах варильних поверхонь відображається ". **Л** З'являється символ ".

Вимкнення блокування від дітей:

Ви можете вимкнути блокування від дітей так само, як і активувати його.

1. Увімкніть варильну поверхню, натиснувши клавішу ⏻.
2. Одночасно торкайтеся клавіш + та —, доки не почуєте звуковий сигнал.
3. Потім знову торкніться —.
   ⇨ Поки блокування відкрите, на всіх конфорках відображається " **Л** " з'являється. Після успішного скасування блокування з'являється " **Л** " зникає з дисплея."

Автоматичне вимкнення (обмеження часу роботи)

Блок керування варильною поверхнею має функцію автоматичного вимкнення. Якщо одну або декілька конфорок залишити увімкненими, вони автоматично вимкнуться через певний проміжок часу. (Див. Таблицю 2)

Якщо для зони приготування призначено таймер, дисплей таймера також вимкнеться. Час автоматичного вимкнення залежить від вибраного рівня температури. Зону приготування можна знову ввімкнути користувачем після її автоматичного вимкнення, як описано вище.

Рівень температури	Час автоматичного вимкнення – години
1	6
2	6
3	5
4	5
5	4
6	1.5
7	1.5
8	1.5
9	1.5

Таблиця 2: Таблиця 2: Час автоматичного вимкнення

7 Загальна інформація про приготування їжі

У цьому розділі надаються поради щодо процесу підготовки до готування й самого процесу готування страв.

7.1 Загальні попередження про приготування їжі на плиті

Загальні попередження про приготування їжі на плиті

- Не заповнюйте каструлю рослинною олією понад третину. Під час нагрівання олії не залишайте варильну

панель без нагляду. Перегріта олія може спричинити пожежу. Не намагайтеся загасити пожежу водою! При займанні олії накрийте посуд ковдрою чи вологою тканиною. Якщо це безпечно, вимкніть варильну панель і зателефонуйте до пожежної служби.
- Перед смаженням продуктів завжди видаляйте з них надлишки води і повільно кладіть всередину розігрітої олії. Переконайтесь, що заморожені продукти розморожені перед смаженням.
- Під час нагрівання масла переконайтеся, що казан, який ви використовуєте, сухий і тримайте кришку відкритою.
- Рекомендації щодо приготування їжі з енергозбереженням можна знайти в розділі «Інструкції з охорони навколишнього середовища».

8 Технічне обслуговування та очищення

8.1 Загальна інформація щодо очищення

Загальні попередження
- Перш ніж чистити виріб, зачекайте його охолодження. Гарячі поверхні можуть спричинити опіки!
- Не наносьте миючі засоби безпосередньо на гарячі поверхні. Це може призвести до утворення стійких плям.
- Виріб слід ретельно очищати й висушувати після кожного використання. В результаті цього залишки продуктів легко очищаються, і ці залишки не будуть згоряти під час наступного використання виробу. Завдяки цьому термін служби пристрою подовжиться і не так часто будуть виникати проблеми.
- Не використовувати чистячі продукти для очищення.
- Деякі засоби для миття й чищення завдають шкоди поверхні. Невідповідними засобами для чищення вважаються: відбілювачі; засоби для чищення, що містять аміак, кислоту або хлорид; засоби для чищення парою; засоби для видалення накипу; засоби для видалення плям та іржі; абразивні засоби для чищення (кремоподібні засоби для чищення; порошки для чищення; креми для знежирення поверхні; абразивні шкребки, що залишають подряпини; дротяні шкребки, а також губки й ганчірки, що містять бруд і залишки миючих засобів).
- Якщо процедура очищення застосовується після кожного використання, відпадає необхідність застосування спеціальних миючих засобів. Очищайте пристрій за допомогою засобу для миття посуду, теплої води й м'якої тканини або губки, а потім висушуйте його сухою тканиною.
- Обов’язково повністю витирайте будь-яку рідину, що залишилася після чищення, і негайно очищайте пристрій від будь-якої їжі, яка розбризкується під час готування.
- Не мийте будь-які компоненти приладу в посудомийній машині, якщо інше не вказано в посібнику користувача.

Рекомендації для варильних поверхонь
- Забруднення речовинами, що містять кислоту, як-от: молоком, томатною пастою та олією, можуть спричинити появу незмивних плям на варильних поверхнях і зонах компонентів варильних поверхонь. Очищуйте будь-які пролиті рідини одразу після охолодження вимкнутої плити.

Поверхні з нержавіючої сталі (inox)
- Не використовуйте засоби для чищення, що містять кислоту або хлор, для чищення поверхонь і ручок із нержавіючої сталі (inox).
- Поверхня з нержавіючої сталі (inox) може з часом змінити колір. Це нормальна ситуація. Після кожної

операції очищайте поверхні миючим засобом, призначеним для поверхонь із нержавіючої сталі або сталі inox.
- Використовуйте для чищення м'яку намилену тканину та рідкий миючий засіб, призначений для поверхонь зі сталі inox (що не дряпає поверхню), обережно витираючи компоненти в одному напрямку.
- Плями вапна, олії, крохмалю, молока й білка на поверхні скла й сталі inox треба видаляти негайно, не зволікаючи. Плями, залишені на тривалий час, можуть спричиняти появу іржі.
- Після розпилення/нанесення засобів для чищення слід негайно очищати від них поверхню. Залишені на поверхні абразивні засоби призводять до побіління поверхні.

Скляні поверхні

- При очищенні скляних поверхонь не використовуйте шкребки з твердих металів та абразивні миючі матеріали. Вони можуть пошкодити скляну поверхню.
- Очищуйте пристрій за допомогою засобу для миття посуду, теплої води й серветки з мікрофібри, призначеної для догляду за скляними поверхнями, а потім висушуйте його сухою серветкою з мікрофібри.
- Якщо після чищення на поверхні залишився миючий засіб, протріть його серветкою з мікрофібри, змоченою холодною водою, а потім висушіть чистою сухою серветкою з мікрофібри. Залишки миючого засобу можуть пошкодити скляну поверхню наступного разу.
- Ні в якому разі не слід очищати висушені залишки на скляній поверхні зубчастими ножами, металевою губкою або подібними інструментами, що залишають подряпини.
- Ви можете видалити плями кальцію (жовті плями) на скляній поверхні за допомогою доступних у продажу засобів для видалення накипу, що містять оцет або лимонний сік.
- Якщо поверхня сильно забруднена, губкою нанесіть очисний засіб на пляму й почекайте досить довго, щоб він дав необхідний ефект. Потім очистіть скляну поверхню мокрою ганчіркою.
- Знебарвлення та плями на скляній поверхні є нормальним явищем і не вважається дефектом.

Пластикові деталі й пофарбовані поверхні

- Очищуйте пластикові частини й пофарбовані поверхні за допомогою миючого засобу для миття посуду, теплої води й м'якої тканини або губки, а потім висушуйте їх сухою ганчіркою.
- Не використовуйте тверді металеві шкребки й абразивні засоби для чищення. Це може пошкодити поверхню.
- Переконайтеся, що в місцях з'єднання компонентів виробу не залишається волога й залишки миючого засобу. Інакше на цих з'єднувальних деталях може утворитися корозія.

8.2 Чищення плити

Скляна поверхня приготування

Виконайте кроки з чищення скляних поверхонь зазначені у розділі «Загальні відомості про очищення» при чищенні скляних поверхонь для готування. Ви можете виконати чищення відповідно до наведеної нижче інформації в особливих випадках.

- Продукти на основі цукру, такі як темні вершки, крохмаль і сироп, слід негайно очищати, не чекаючи поки поверхня охолоне. Інакше скляна поверхня для готування може остаточно пошкодитися.
- Не використовуйте чистячі засоби поки поверхня для готування гаряча, інакше можуть з'явитись постійні плями.

8.3 Очищення панелі керування

- Панелі з кнопковим керуванням слід очищати за допомогою вологої м'якої ганчірки й висушувати сухою ганчіркою. Забороняється знімати

кнопки й захисні прокладки під ними для очищення панелі. Інакше можна пошкодити панель керування і кнопки.
- Під час очищення панелей з нержавіючої сталі з кнопковим керуванням не використовуйте засоби для чищення нержавіючої сталі навколо кнопок. Інакше можна стерти індикатори навколо кнопок.
- Сенсорну панель керування слід очищати за допомогою вологої м'якої ганчірки, а потім висушувати сухою ганчіркою. Якщо ваш виріб оснащений функцією блокування елементів керування, перед проведенням очищення панелі керування слід застосувати цю функцію. Інакше може статися неправильне визначення команд керування.

9 Пошук та усунення несправностей

Якщо проблема не зникає після виконання інструкцій у цьому розділі, зверніться до свого постачальника або в уповноважену сервісну службу. Ніколи не намагайтеся самостійно відремонтувати виріб.

Виріб не працює.

- Можливо, запобіжник є несправним або перегорів. >>> Перевірте стан запобіжників у блоці запобіжників. За потреби замініть або повторно активуйте їх.
- Можливо, що пристрій не підключено до заземленої штепсельної розетки. >>> Перевірте, чи підключено пристрій до штепсельної розетки.
- Кнопки на панелі керування не працюють (відноситься до пристроїв, оснащених таймером). >>> Якщо ваш виріб оснащений функцією блокування кнопок, можливо, що увімкнено функцію блокування кнопок; в такому разі вимкніть функцію блокування кнопок.
- Якщо варильна поверхня не вмикається після натискання кнопки увімкнення/вимкнення >>> Від'єднайте його від мережі та зачекайте принаймні 20 секунд, перш ніж підключати.

Коди помилок/причини та можливі рішення

Коди помилок	Причини помилок	Можливі рішення
C4	Сталася помилка електричного підключення.	Відновіть правильне електричне підключення, звернувшись до технічної таблиці виробу та інструкції з встановлення.
D9	Помилка апаратного забезпечення електронної плати на варильній поверхні.	Від'єднайте варильну поверхню від джерела живлення та зачекайте 5 хвилин, перш ніж знову підключити її. Якщо проблема не зникає, зверніться до авторизованого сервісного центру.
D7	Помилка апаратного забезпечення електронної плати на варильній поверхні.	Від'єднайте варильну поверхню від джерела живлення та зачекайте 5 хвилин, перш ніж знову підключити її. Якщо проблема не зникає, зверніться до авторизованого сервісного центру.
T4	Варильна поверхня перегрілася.	Вимкніть варильну поверхню та дайте їй охолонути. Помилка має зникнути, як тільки температура варильної поверхні знизиться нижче допустимих значень.

Додаткова інформація, що доповнює вміст посібника користувача.	Технічна інформація щодо роботи в режимах низької потужності відповідно до Регламенту ЄС 2023/826	
Режим	СПОЖИВАНА ПОТУЖНІСТЬ, ВАТТ	ПЕРІОД ЧАСУ, ХВИЛИН*
Вимкн.	0,3	-

Режим очікування	-	-
Режим очікування з відображенням інформації або стану	-	-
Режим очікування з підключенням до мережі	-	-

* Період часу, після якого обладнання автоматично перемикається в режим очікування, режим вимкнення або режим очікування з підключенням до мережі в хвилинах, округлений до найближчої хвилини.

Виробник: Арчелік А.С.

вул. Караагач, 2/6, район Сютлюче, Бейоглу, 34445 Стамбул, Туреччина

(Manufacturer: Arçelik A.Ş., Karaağaç Caddesi No: 2-6,34445,

Sütlüce Beyoğlu/İstanbul, Türkiye)

Імпортер на території України: ТОВ «Беко Україна», Бізнес Парк «Європасаж» 01033, м. Київ, вул. Сім'ї Прахових, 58/10, тел.: 0-800-500-4-3-2.

Термін служби сім років

Інформацію про сертифікацію продукту Ви можете уточнити, зателефонувавши на гарячу лінію 0-800-500-4-3-2.

Дата виробництва міститься в серійному номері продукту, що вказаний на етикетці, розташованій на продукті, а саме, перші дві цифри серійного номера позначають рік виробництва, а останні дві - місяць. Наприклад, «10-100001-05» означає, що продукт виготовлений в травні 2010 року.