Zmywarka

Instrukcja obsługi



BDIN25331

16 5201 1400/ PL/ AA/ 22.05.2026 10:10
7671992677

Najpierw przeczytaj niniejszą instrukcję!

Drogi kliencie,

Beko dziękujemy za wybór naszego produktu. Chcielibyśmy, abyś mógł wykorzystać optymalną wydajność tego wysokiej jakości produktu, który został wykonany przy użyciu najnowocześniejszej technologii. Aby to zrobić, przeczytaj uważnie niniejszą instrukcję i wszelkie inne dokumenty dostarczone z produktem, przed jego użyciem.

Przestrzegaj wszystkich informacji i ostrzeżeń zawartych w instrukcji obsługi. W ten sposób zabezpieczysz siebie i swój produkt przed zagrożeniami, które mogą wystąpić.

Zachowaj instrukcję obsługi. W przypadku sprzedaży produktu należy dołączyć do niego instrukcję obsługi. Warunki gwarancji, użytkowanie i metody rozwiązywania problemów dotyczące produktu znajdują się w niniejszej instrukcji.

Symbole i ich objaśnienia

W niniejszej instrukcji obsługi są używane następujące symbole:

	Zagrożenie, które może spowodować śmierć lub obrażenia.
	Ważne informacje lub przydatne wskazówki dotyczące obsługi.
	Przeczytaj instrukcję obsługi.
UWAGA	Zagrożenie, które może spowodować uszkodzenie produktu lub jego otoczenia.

1 Instrukcje bezpieczeństwa 5

1.1 Przeznaczenie 5
1.2 Bezpieczeństwo dzieci, osób wymagających szczególnego traktowania i zwierząt domowych 5
1.3 Bezpieczeństwo elektryczne 6
1.4 Bezpieczeństwo transportu 7
1.5 Bezpieczeństwo instalacji 7
1.6 Operacja Bezpieczeństwo 8
1.7 Bezpieczeństwo konserwacji i czyszczenia 9

2 Instrukcje środowiskowe..... 10

2.1 Zgodność z dyrektywą WEEE i utylizacja produktu 10
2.2 Informacje o opakowaniu 10
2.3 Zgodność z dyrektywą WEEE i utylizacja odpadu 10
2.4 Uwaga dla instytutów badawczych 10
2.5 Standardowe informacje o zgodności i testach / deklaracji zgodności WE 11
2.6 Ta część dotyczy produktów z funkcją Wifi. 11
2.7 Etykieta energetyczna 11

3 Specyfikacja techniczna..... 12

4 Widok ogólny 13

5 Instalacja 14

5.1 Prawidłowe miejsce instalacji 14
5.2 Podłączenie dopływu wody 14
5.3 Podłączenie odpływu wody 15
5.4 Regulacja nóżek 15
5.5 Połączenie elektryczne 15

6 Wstępny..... 16

6.1 Co zrobić, aby oszczędzać energię 16
6.2 System zmiękczania wody 16
6.3 Regulacja paska testowego systemu zmiękczania wody 17
6.4 Ustawianie systemu zmiękczania wody 17
6.5 Napełnianie soli 18
6.6 Detergent 19
6.7 Polerka 21
6.8 Części, które nie nadają się do mycia w zmywarce 22
6.9 Wkładanie naczyń do urządzenia . 22
6.10 Dolne śmigło 24
6.11 Górne śmigło..... 24
6.12 Kosz na sztućce..... 24
6.13 Kosz na sztućce..... 24
6.14 Dolny kosz uniwersalny / półka serwisowa z regulacją wysokości 25
6.15 Regulowana wysokość górnej półki kosza 26
6.16 Drut do butelki z dolnym koszem . 26
6.17 Kosz górny, wielofunkcyjna półka serwisowa 26
6.18 Kosz górny, wielofunkcyjna półka serwisowa 27
6.19 Regulacja wysokości górnego kosza 28
6.20 Regulacja wysokości górnego kosza 28
6.21 Regulacja wysokości górnego kosza 29
6.22 Dolny kosz na butelkę i część uchwytu na talerz..... 29
6.23 Składane druty górnego kosza 30
6.24 Sufitowy kosz na sztućce..... 30
6.25 Sufitowy kosz na sztućce..... 30

7 Obsługa produktu 32

7.1 Tabela informacji o programach i średnich wartości zużycia..... 33
7.2 Dodatkowe funkcje 34
7.3 Funkcje 36
7.4 Zmiana poziomu sygnału ostrzegawczego 36
7.5 Ustawianie okresu mycia 36
7.6 Uruchomienie programu..... 37
7.7 Anulowanie cyklu 37
7.8 Wskaźnik ostrzegający o niskim poziomie soli 37
7.9 Wskaźnik ostrzegający o niskim poziomie płynu nabłyszczającego 37
7.10 Zakończenie programu 37

8 Konserwacja i czyszczenie..... 38

8.1 Konserwacja i czyszczenie 38
8.2 Czyszczenie filtrów..... 38
8.3 Czyszczenie filtra węża 39
8.4 Czyszczenie śmigieł 39

9 Rozwiązywanie problemów 41
9.1 Kody błędów, przyczyny i rozwiązania 41
9.2 Rozwiązywanie problemów 41
10 ZASTRZEŻENIE / OSTRZEŻENIE..... 45

1 Instrukcje bezpieczeństwa

Ta sekcja zawiera instrukcje bezpieczeństwa, które pomogą chronić przed ryzykiem obrażeń ciała lub uszkodzenia mienia.
Nasza firma nie ponosi odpowiedzialności za jakiekolwiek szkody, które mogą powstać w przypadku nieprzestrzegania niniejszej instrukcji.

- Procedury instalacji i naprawy muszą być zawsze wykonywane przez autoryzowanych agentów serwisowych.
- Używaj tylko oryginalnych części zamiennych i akcesoriów.
- Nie naprawiaj ani nie wymieniaj żadnego elementu produktu, chyba że jest to wyraźnie określone w instrukcji obsługi.
- Nie wolno dokonywać modyfikacji technicznych produktu.

1.1 Przeznaczenie

Ten produkt jest przeznaczony do użytku w domach i następujących typach pomieszczeń zamkniętych: Na przykład;
- Kuchnie pracownicze w sklepach, biurach i innych miejscach pracy;
- Gospodarstwa rolne;
- Tereny do użytku gości hoteli, moteli i innych obiektów noclegowych;
- Miejsca serwujące noclegi ze śniadaniem, środowiska przypominające hostele.
- Produkt powinien być używany wyłącznie do domowego zmywania naczyń.

- Produkt nie nadaje się do użytku komercyjnego ani publicznego.
- Żywotność zakupionego produktu wynosi 10 lat. Jest to okres, przez który części zamienne wymagane do działania tego produktu zgodnie z definicją.
- Ten produkt jest przeznaczony do użytku w domu i pod blatem.

1.2 Bezpieczeństwo dzieci, osób wymagających szczególnego traktowania i zwierząt domowych

- Dzieci w wieku 8 lat i starsze oraz osoby o ograniczonych zdolnościach fizycznych, sensorycznych i umysłowych, a także osoby niewykwalifikowane lub niedoświadczone mogą korzystać z tego urządzenia, pod warunkiem, że są nadzorowane i poinstruowane w zakresie bezpiecznego użytkowania urządzenia, a także związanych z tym zagrożeń.

- Dzieci poniżej 3 roku życia należy trzymać z dala od produktu, chyba że są pod stałym nadzorem.
- Dzieci nie powinny bawić się urządzeniem.
- Produkty elektryczne są niebezpieczne dla dzieci i zwierząt domowych. Dzieci i zwierzęta nie mogą bawić się, wspinać się ani wchodzić do produktu.
- Pamiętaj, aby przed wyjściem z pomieszczenia, w którym znajduje się produkt, zamknąć drzwiczki produktu. Dzieci i zwierzęta domowe mogą zostać zamknięte w produkcie i udusić się.
- Czyszczenie i konserwacja przez użytkownika nie mogą być wykonywane przez dzieci bez nadzoru.
- Materiały opakowaniowe należy trzymać z dala od dzieci. Ryzyko obrażeń i uduszenia.
- Wszystkie detergenty i dodatki użyte w produkcie należy przechowywać w miejscu niedostępnym dla dzieci.
- Ze względu na bezpieczeństwo dzieci przed wyrzuceniem produktu należy odłączyć wtyczkę zasilania i złamać mechanizm blokujący.

1.3 Bezpieczeństwo elektryczne

- Produkt nie może być podłączony do prądu podczas instalacji, konserwacji, czyszczenia, naprawy i transportu.
- Jeśli przewód zasilający jest uszkodzony, musi zostać wymieniony przez autoryzowane centrum serwisowe, aby zapobiec możliwym zagrożeniom.
- Nie ściskaj przewodu zasilającego pod lub za produktem. Nie kładź ciężkich przedmiotów na przewodzie zasilającym. Przewód zasilający nie może być nadmiernie zgięty ani zgnieciony i nie może stykać się z żadnym źródłem ciepła.
- Do obsługi produktu nie używaj przedłużacza, wielu gniazdek elektrycznych ani adapterów.
- Przenośne gniazdka elektryczne lub zasilacze przenośne mogą się przegrzać i spowodować pożar. Dlatego nie należy umieszczać wielu gniazdek elektrycznych za produktem i w jego pobliżu.
- Wtyczka musi być w zasięgu ręki. Jeśli nie jest to możliwe, instalacja elektryczna, do której podłączony jest produkt, musi być wyposażona w urządzenie (bezpiecznik, wyłącznik,

wyłącznik automatyczny itp.), które jest zgodne z przepisami elektrycznymi i odłącza wszystkie bieguny od sieci.
- Nie dotykaj wtyczki mokrymi rękami.
- Wyjmując wtyczkę z gniazdka, ciągnij ją za wtyczkę, a nie za.

1.4 Bezpieczeństwo transportu

- Przed transportem produktu odłącz wtyczkę i odłącz przyłącza odpływowe i doprowadzające wodę. Całkowicie spuść wodę pozostałą wewnątrz produktu.
- Nie przenoś produktu samodzielnie, ponieważ jest ciężki.

UWAGA Nie trzymaj drzwi ani panelu w celu przesuwania produktu.

UWAGA Jeśli musisz przesunąć produkt, przesuń go w pozycji pionowej i przytrzymaj za plecy. Przechylenie produktu do przodu może spowodować zamoczenie i uszkodzenie części elektronicznych znajdujących się w środku.

UWAGA Podczas umieszczania produktu na miejscu po instalacji lub czyszczeniu należy uważać, aby nie złożyć, nie ścisnąć ani nie złamać węży.

1.5 Bezpieczeństwo instalacji

- Aby przygotować produkt do użycia, sprawdź informacje zawarte w instrukcji i instrukcjach montażu, aby upewnić się, że instalacja elektryczna, instalacja czystej wody i odprowadzanie wody są odpowiednie. W przeciwnym razie zadzwoń po wykwalifikowanego elektryka i hydraulika, aby załatwili niezbędne procedury. Procesy te odbywają się kosztem klienta.
- Przed instalacją produktu sprawdź go pod kątem ewentualnych uszkodzeń. Nie instaluj produktu, jeśli jest uszkodzony.
- Nie instaluj produktu w miejscach, w których temperatura spada poniżej 0 °C.
- Nie umieszczaj produktu na dywanie ani podobnej powierzchni. Powoduje ryzyko pożaru, ponieważ nie może wydostać powietrza z dna.
- Umieść produkt na czystej, płaskiej i twardej podłodze i zrównoważ go za pomocą regulowanych stopek. Jeśli stopki nie są prawidłowo wyregulowane, drzwi mogą się nie zamknąć całkowicie i może wydostać się gorąca para. Może to po-

wodować poważne oparzenia i obrażenia, a także uszkodzić meble.
- Nie instaluj produktu w pobliżu źródeł ciepła (grzejników, kuchenek itp.) i nie umieszczaj go pod kuchenką kuchenki.
- Jeśli produkt jest przeznaczony do użytku w szafie/szafce/module, należy trzymać drzwi szafki otwarte podczas pracy, jeśli nie ma szczelin, aby zapewnić odpowiednią cyrkulację powietrza.
- Podłącz produkt do gniazda uziemionego uziemionego, chronionego bezpiecznikiem o wartości prądowej zgodnie z oznakami prądu podanymi na tabliczce certyfikacyjnej. Niech montaż uziemienia wykona wykwalifikowany elektryk. Nie używaj produktu bez uziemienia zgodnie z lokalnymi i krajowymi przepisami.
- Podłącz produkt do gniazdka zgodnego z wartościami napięcia i częstotliwości podanymi na tablicy certyfikacyjnej.
- Nie podłączaj produktu do luźnych gniazdek, które są wyjęte z gniazdka, uszkodzone, brudne, tłuste, narażone na kontakt z wodą (np. wodą, która może wyciekać ze stołu warsztatowego).

UWAGA: Należy używać nowych zestawów węży dołączonych do produktu. Nie używaj ponownie starych zespołów węży. Nie łącz węży.
UWAGA: Podłącz wąż wlotowy bezpośrednio do kranu. Ciśnienie dostarczane z kranu musi wynosić co najmniej 0,05 MPa (0,5 bara) i nie przekraczać 1 MPa (10 barów). Jeśli ciśnienie wody przekracza 1 MPa (10 barów), należy zainstalować zawór redukcyjny. Maksymalna dopuszczalna temperatura wody wynosi 25°C.
- Ustaw kabel zasilający i węże tak, aby nie było ryzyka wyzwolenia.

⚠ 1.6 Operacja Bezpieczeństwo

Należy używać wyłącznie detergentów, środków do płukania i dodatków przeznaczonych do zmywarek.
Nigdy nie używaj rozpuszczalników chemicznych w produkcie. Te substancje stanowią ryzyko wybuchu.
Nie pij wody do prania zawartej w twoim produkcie.
Detergenty do zmywarek zawierają silne zasady, które mogą być bardzo niebezpieczne po połknięciu. Unikaj kontaktu ze skórą i oczami oraz nie pozwalaj

dzieciom zbliżać się do produktu, gdy powieka jest otwarta.
Sprawdź, czy zbiornik detergentu jest pusty po zakończeniu cyklu prania.
Gdy całkowicie wyjmiesz górny i dolny kosz, drzwiczki produktu przejmują cały ładunek koszyków. Nie siadaj ani nie stawiaj innych obciążeń na drzwiach, bo produkt może się przewrócić.

Maksymalna pojemność prania produktu: Wskazana na etykiecie energetycznej oraz karcie szybkiego użytkowania pod tabelą cykli.

Aby uniknąć możliwych obrażeń, długie i spiczaste naczynia, takie jak widelce do serwowania, noże do chleba itp., zawsze umieszczaj w koszu na sztućce spiczastym końcem w dół lub poziomo na koszach do zmywania naczyń.
Jeśli musisz otworzyć drzwi podczas pracy produktu, otwórz je ostrożnie. Uważaj na gorącą parę i rozpryski gorącej wody.
Drzwi nie wolno zostawiać otwartych, ponieważ wiąże się to z ryzykiem potknięcia.
Nie używaj wadliwego lub uszkodzonego produktu. Odłącz urządzenie (lub wyłącz bezpiecznik), zakręć kran i zadzwoń po autoryzowany serwis.
Nie umieszczaj źródła płomienia (palącej się świecy, papierosa itp.) na lub w pobliżu produktu.
Nie umieszczaj łatwopalnych lub materiałów wybuchowych w pobliżu produktu.
Nie wsiadaj na produkt.
Odłącz produkt i odkręć kran, gdy nie będziesz go używać przez dłuższy czas.
Produkt ten został zaprojektowany do pracy na wysokości do 2000 m n.p.m.

1.7 Bezpieczeństwo konserwacji i czyszczenia

Nie myj produktu poprzez spryskiwanie lub polewanie go wodą.

Nie używaj ostrych ani ściernych narzędzi do czyszczenia produktu. Nie używaj materiałów takich jak domowe środki czyszczące, detergenty, gaz, benzyna, alkohol, wosk itp.

Podczas czyszczenia produktu należy nosić rękawice.

Uważaj na możliwe obrażenia podczas czyszczenia ostrych powierzchni z tyłu produktu!

UWAGA! Pamiętaj, aby po wyczyszczeniu ponownie zainstalować filtr w urządzeniu. W przeciwnym razie pompy mogą się zatkać, a produkt może ulec uszkodzeniu.

Oświetlenie wnętrza

Skontaktuj się z serwisem, gdy potrzebujesz wymienić diodę LED/żarówkę używaną do oświetlenia zgodnie z modelem Twojej maszyny.

2 Instrukcje środowiskowe

2.1 Zgodność z dyrektywą WEEE i utylizacja produktu

Ten produkt nie zawiera szkodliwych i zabronionych substancji określonych w „Rozporządzeniu w sprawie kontroli zużytego sprzętu elektrycznego i elektronicznego" opublikowanym przez Ministerstwo Środowiska i Urbanizacji Republiki Turcji. Produkt ten jest zgodny z dyrektywą WEEE.



Ten produkt jest wykonany z wysokiej jakości części i materiałów, które nadają się do recyklingu i ponownego użycia. Dlatego po zakończeniu okresu użytkowania nie należy wyrzucać produktu razem z odpadami domowymi lub innymi odpadami. Oddaj go do punktu zbiórki zajmującego się recyklingiem sprzętu elektrycznego i elektronicznego. O te punkty zbiórki zapytaj lokalne władze w Twojej okolicy. Pomóż chronić środowisko i zasoby naturalne, poddając recyklingowi zużyte produkty. Ze względu na bezpieczeństwo dzieci, przed utylizacją produktu należy przeciąć kabel zasilający i złamać mechanizm blokujący, aby nie działał.

2.2 Informacje o opakowaniu

Opakowanie produktu wykonane jest z materiałów nadających się do recyklingu, zgodnie z naszym ustawodawstwem krajowym. Nie wyrzucaj odpadów opakowaniowych razem z odpadami domowymi lub innymi, oddaj je do punktów zbiórki opakowań wskazanych przez lokalne władze.

2.3 Zgodność z dyrektywą WEEE i utylizacja odpadu

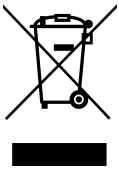

Ten produkt jest zgodny z dyrektywą UE WEEE (2012/19/UE). Ten produkt posiada symbol klasyfikacji zużytego sprzętu elektrycznego i elektronicznego (WEEE).
Symbol oznacza, że po zakończeniu okresu użytkowania produktu nie należy wyrzucać go wraz z innymi odpadami domowymi. Zużyte urządzenie należy zwrócić do oficjalnego punktu zbiórki w celu recyklingu urządzeń elektrycznych i elektronicznych. Aby znaleźć punkty zbiórki, należy skontaktować się z lokalnymi władzami lub sprzedawcą, u którego produkt został zakupiony. Każde gospodarstwo domowe odgrywa ważną rolę w odzyskiwaniu i recyklingu starego urządzenia. Właściwa utylizacja zużytego urządzenia pomaga zapobiec potencjalnym negatywnym konsekwencjom dla środowiska i zdrowia ludzkiego.

Zgodność z dyrektywą RoHS:
Zakupiony produkt jest zgodny z dyrektywą UE RoHS (2011/65/UE). Nie zawiera materiałów szkodliwych i zabronionych określonych w Dyrektywie.

2.4 Uwaga dla instytutów badawczych

Informacje wymagane do testów wydajności są dostępne na żądanie.
Zgłoszenie można przesłać na poniższy adres e-mail:
dishwasher@standardloading.com

W e-mailu z zapytaniem pamiętaj o podaniu danych kontaktowych oraz kodu, numeru katalogowego i numeru seryjnego testowanego produktu. Kod produktu, numer katalogowy i numer seryjny można znaleźć na tabliczce znamionowej umieszczonej z boku drzwi produktu.

2.5 Standardowe informacje o zgodności i testach / deklaracji zgodności WE

CE Rozwój, produkcja i sprzedaż tego produktu odbywają się zgodnie z przepisami bezpieczeństwa wszystkich odpowiednich dyrektyw Wspólnoty Europejskiej. 2014/35/UE, 2014/30/UE, 93/68/WE, IEC 60436 / EN 60436

2.6 Ta część dotyczy produktów z funkcją Wifi.

Pasmo częstotliwości 2,4 Ghz
Maks. moc transmisji: < 100 mW
Deklaracja zgodności oznakowania CE dla firmy Arçelik A.Ş. oświadcza, że niniejsze urządzenie jest zgodne z Dyrektywą 2014/53/EU.
Pełny tekst Deklaracji Zgodności UE znajduje się na stronie internetowej:
Produkty, adres
support.beko.com

2.7 Etykieta energetyczna

Dostęp do informacji technicznych o produkcie można uzyskać po zeskanowaniu za pomocą urządzenia mobilnego podłączonego do Internetu kodu QR znajdującego się na etykiecie energetycznej.



3 Specyfikacja techniczna

Maksymalna pojemność prania: Wskazana na etykiecie energetycznej oraz karcie szybkiego użytkowania pod stołem cyklicznym.
Wzrost: Zobacz instrukcję montażu, aby poznać wysokość.
Szerokość: 60
Głębia:55-60
Dopływ prądu: 220-240 V, 50 Hz
Całkowita moc:1800-2100 W
Moc grzejnika:1800 W
Całkowity prąd: 10 A *
Moc pompy:90 W
Moc pompy odpływowej: 30 W *
* Szczegółowe wartości elektryczne można znaleźć na etykiecie typu na drzwiach zmywarki.
Ciśnienie wody 0,5-10 barów (= 3 – 100 N/cm² = 0,05-1,0 Mpa)

Specyfikacje techniczne mogą być zmieniane bez wcześniejszego powiadomienia w celu poprawy jakości produktu.

Figury w instrukcji są schematyczne i mogą nie być całkowicie zgodne z produktem.

Wartości dołączane do urządzenia lub dokumentów towarzyszących są odczytami laboratoryjnymi zgodnie z odpowiednimi normami. Wartości te mogą się różnić w zależności od użytkowania i warunków otoczenia.

4 Widok ogólny

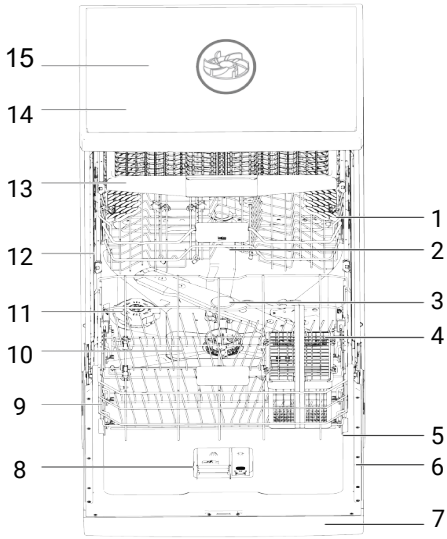

1 Górny kosz
2 Górne śmigło
3 Dolne śmigło
4 Kosz na sztućce (w zależności od modelu)
5 Drzwi
6 Wpisz etykietę
7 Panel sterowania
8 Strefa detergentu
9 Dolny kosz
10 Filtry
11 Pokrywa komory na sól
12 Górna szyna kosza
13 Sufitowy kosz na sztućce (w zależności od modelu)
14 Stół górny (w zależności od modelu)
15 Wentylator sufitowy (w zależności od modelu)

Rodzaj etykiety różni się w zależności od modelu.



Ilustracja 1:

5 Instalacja

Najpierw przeczytaj rozdział „Instrukcje bezpieczeństwa”!

Przygotowanie instalacji elektrycznej, czystej wody i ścieków w miejscu umieszczenia produktu należy do klienta. Przed wezwaniem autoryzowanego serwisu w celu przygotowania produktu do użytku, jeśli instalacja elektryczna, instalacja czystej wody i odpływ wody nie są odpowiednie, należy wezwać wykwalifikowanego elektryka i hydraulika w celu wykonania niezbędnych ustaleń.

Instalacja i podłączenia elektryczne muszą zostać wykonane przez autoryzowany serwis. Producent nie ponosi odpowiedzialności za szkody spowodowane czynnościami wykonywanymi przez osoby nieuprawnione.

Przed zainstalowaniem sprawdź, czy urządzenie nie jest uszkodzone. Nie podłączaj urządzenia, jeśli jest uszkodzone. Uszkodzone produkty stanowią zagrożenie dla Twojego bezpieczeństwa.

W przypadku modeli wolnostojących i podblatowych nie należy zdejmować płyty zabezpieczającej urządzenia. Spowoduje to unieważnienie gwarancji.

- Umieszczając produkt na miejscu po instalacji lub czyszczeniu, należy upewnić się, że węże dopływowe i spustowe wody nie są zagięte, przyciśnięte lub złamane.
- Podczas ustawiania produktu należy zachować ostrożność, aby nie uszkodzić podłogi, ściany, rur itp. Nie należy przesuwać urządzenia, trzymając ją za drzwi lub panel sterowania.

5.1 Prawidłowe miejsce instalacji

- W miejscu montażu produktu nie mogą znajdować się drzwi zamykane, przesuwane lub uchylne, które utrudniałyby pełne otwarcie drzwi urządzenia.
- Umieścić produkt na solidnej i równej powierzchni o wystarczającej nośności! Umieszczenie zmywarki na równej powierzchni jest niezbędne do prawidłowego i szczelnego zamknięcia drzwiczek.
- Nie montuj produktu w miejscu, gdzie temperatura spada poniżej 0°C.
- Umieść produkt na twardej podłodze. Nie umieszczaj urządzenia na dywanie z długim włosiem lub podobnej powierzchni.
- Wybierz miejsce, w którym możesz łatwo i szybko włożyć i wyjąć naczynia.
- Umieść produkt blisko kranu i odpływu. Wybierz lokalizację produktu tak, aby nie uległa ona zmianie po podłączeniu.

Nie stawiaj produktu na przewodzie zasilającym. Kabel może ulec uszkodzeniu, stwarzając ryzyko porażenia prądem lub pożaru.

5.2 Podłączenie dopływu wody

Aby zapobiec uszkodzeniu zmywarki i naczyń przez zanieczyszczenia (piasek, glinę, rdzę itp.) pochodzące z sieci miejskiej lub sieci wodociągowej, zalecamy zainstalowanie filtra na wlocie wody.

Maksymalna dopuszczalna temperatura wody dopływowej:

- W przypadku modeli zawierających funkcję AquaSafe+, wynosi ona 60°C.
- Do 25°C w przypadku pozostałych modeli.

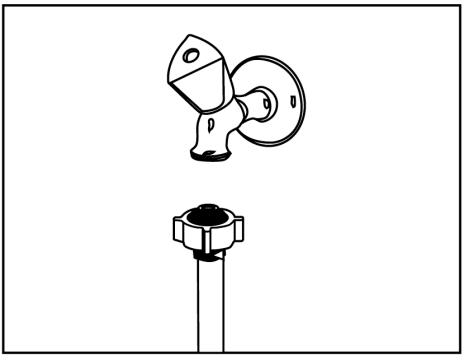

Zmywarki nie wolno podłączać do urządzeń z ciepłą wodą ani do bieżących podgrzewaczy wody.
UWAGA Nie używaj starego lub używanego węża dopływowego wody do nowego produktu. Użyj nowego węża dopływu wody dostarczonego ze zmywarką. Nie używaj przedłużaczy do węży.
UWAGA Wąż dopływowy należy podłączyć bezpośrednio do kranu. Ciśnienie pochodzące z kranu powinno wynosić minimalnie 0,3 bara i maksymalnie 10 barów. Jeżeli ciśnienie wody przekracza 10 barów należy zamontować zawór bezpieczeństwa.
UWAGA Wąż doprowadzający i odprowadzający wodę musi być dobrze zamocowany i nieuszkodzony.
UWAGA Po wykonaniu połączeń należy całkowicie odkręcić kran i sprawdzić, czy nie ma wycieków wody.

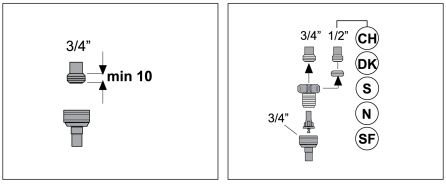

5.3 Podłączenie odpływu wody

Wąż odprowadzający wodę można podłączyć bezpośrednio do odpływu ścieków lub do odpływu zlewu. Więcej szczegółowych informacji można znaleźć w instrukcji instalacji dołączonej do zmywarki.

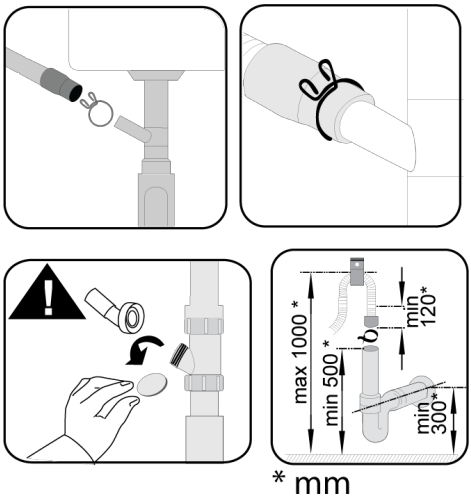

Odpływ ścieków musi być podłączony do kanalizacji i nie może być podłączony do wód powierzchniowych.

5.4 Regulacja nóżek

Jeśli drzwi produktu nie domykają się prawidłowo lub trzęsą się przy delikatnym naciskaniu ręką, oznacza to, że nóżki nie są wyregulowane. Wyreguluj nóżki produktu zgodnie z instrukcją montażu dostarczoną do produktu.

Jeśli drzwi zmywarki nie są prawidłowo wyregulowane, może przedostać się gorąca para. Poważne oparzenia mogą spowodować obrażenia i uszkodzenie mebli.

5.5 Połączenie elektryczne

Produkt należy podłączyć do gniazdka z uziemieniem, zabezpieczonego bezpiecznikiem, zgodnie z wartościami podanymi w tabeli „Dane techniczne". Nasza firma nie ponosi odpowiedzialności za jakiekolwiek szkody, które mogą powstać w przypadku użytkowania produktu bez uziemienia zgodnego z lokalnymi przepisami.

- Podłączenie musi być zgodne z przepisami krajowymi.

- Po zakończeniu instalacji wtyczka przewodu zasilającego musi być łatwo dostępna.
- Podłącz produkt do uziemionego gniazdka zabezpieczonego bezpiecznikiem 16 amperów.
- Podane napięcie musi odpowiadać napięciu sieciowemu.

Do podłączenia nie używaj przedłużaczy ani gniazdek wielokrotnych.

Uszkodzony przewód zasilający musi zostać wymieniony przez autoryzowany serwis.

6 Wstępny

Najpierw przeczytaj sekcję "Instrukcje bezpieczeństwa"!

6.1 Co zrobić, aby oszczędzać energię

Poniższe informacje pomogą Ci korzystać z produktu w sposób ekologiczny i energooszczędny.
Wyczyść wszystkie gruboziarniste odpady na naczyniach przed włożeniem ich do urządzenia.

Nie zaleca się wstępnego mycia naczyń przed włożeniem ich do urządzenia, ponieważ spowoduje to zużycie energii i wody.

Mycie naczyń w zmywarce zużywa mniej energii i wody niż mycie ręczne.

Po całkowitym napełnieniu maszyny uruchom ją.
Wybierając program, zwróć uwagę na "Tabelę informacji o programie i średnich wartości zużycia".
Nie używaj więcej detergentu niż jest to zalecane na opakowaniu detergentu.

6.2 System zmiękczania wody

Maszyna posiada specjalny system zmiękczania wody, który zmniejsza twardość wody z sieci wodociągowej. System ten zmiękcza wodę do wymaganego poziomu, aby umyć naczynia do pożądanej jakości.

Jeśli twardość wody z kranu przekracza 7°dH, należy ją zmiękczyć. W przeciwnym razie jony twardości będą gromadzić się na pranych rzeczach i mogą wpływać na wydajność prania, polerowania i suszenia pralki.

Regulacja systemu zmiękczania wody

Gdy system zmiękczania wody zostanie prawidłowo wyregulowany, wydajność prania wzrośnie.
Najpierw przeczytaj rozdział dotyczący regulacji systemu zmiękczania wody.
Regenerację układu zmiękczania wody można przeprowadzić we wszystkich programach na etapie suszenia. Gdy wykonywany jest proces regeneracji, zwiększa się czas trwania, zużycie energii i wody przez program. Do procesu regeneracji; gdy zmywarka jest eksploatowana z dopływem wody 14 dH w standardowych warunkach w programie Eco 50°C, częstotliwość procesu regeneracji, maksymalny dodatkowy czas, zużycie wody i energii w zależności od zużycia wody w programie Eco 50°C podano w poniższej tabeli.

Temperatura ekologiczna 50°C Zużycie wody (l)	…. cykl, a następnie odnowienie	Czas dodatkowy (min)	Dodatkowe zużycie wody (l)	Dodatkowe zużycie energii (kWh)
12.3-14.7	5	5	3.0	0.05
9.6-12.2	6	5	3.0	0.05

9.0-9.5	7	5	3.0	0.05
8.0-9.0	8	5	3.0	0.05
7.0-7.9	9	5	3.0	0.05

Informacje na temat zużycia wody w programie Eco 50°C zmywarki do naczyń można znaleźć w Tabeli informacji o programie i średnich wartości zużycia podanej w Tabeli programów.

6.3 Regulacja paska testowego systemu zmiękczania wody

Gdy system zmiękczania wody zostanie prawidłowo wyregulowany, wydajność zmywania, płukania i suszenia zmywarki wzrośnie.

Aby wyregulować system, najpierw sprawdź twardość wody w swoim miejscu i dostosuj zgodnie z poniższymi wskazówkami.

- Wyjmij pasek testowy z opakowania.
- Odkręć kran i pozwól wodzie płynąć przez około 1 minutę.
- Zanurz pasek testowy w wodzie na 1 sekundę.
- Wyjmij pasek z wody i potrząśnij nim. Poczekaj chwilę.
- Wprowadź niezbędne poprawki na podstawie paska testowego.

6.4 Ustawianie systemu zmiękczania wody

Prawidłowe ustawienie systemu zmiękczania wody poprawi wydajność zmywania, płukania i suszenia Twojej zmywarki.

UWAGA! Aby ustawić system, najpierw dowiedz się w autoryzowanym serwisie w swoim regionie o poziomie twardości wody i ustaw go w następujący sposób.

Po określeniu twardości wody:

1.Naciśnij jednocześnie przycisk Opóźnienia i P, po włączeniu zmywarki. Przytrzymaj klawisze przez chwilę po pojawieniu się odliczania 3,2,1 na ekranie.

2. Nacisnąć przycisk P, aby aktywować pozycję (r) .

3. Ustaw twardość wody na poziomie odpowiednim do twardości wody wodociągowej za pomocą przycisku Opóźnienia. Prawidłowe ustawienie można znaleźć w „Tabeli ustawień twardości wody".

4. Zapisz, naciskając klawisz Wł./Wył.

Poziom twardości	Twardość wody w skali angielskiej °dE	Twardość wody w skali niemieckiej °dH	Twardość wody w skali francuskiej °dE	Wskaźnik poziomu twardości wody
0. Poziom 	0-5	0-4	0-8	Ustaw twardość wody na pozycję 1, naciskając przycisk Wyboru. (r1)
1. Poziom 	6-9	5-7	9-13	Ustaw twardość wody na pozycję 1, naciskając przycisk Wyboru. (r1)
2. Poziom 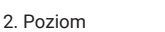	10-15	8-12	14-22	Ustaw twardość wody na pozycję 2, naciskając przycisk Wyboru. (r2)
3. Poziom 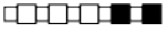	16-19	13-15	23-27	Ustaw twardość wody na pozycję 3, naciskając przycisk Wyboru. (r3)
4. Poziom 	20-24	16-19	28-34	Ustaw twardość wody na pozycję 4, naciskając przycisk Wyboru. (r4)
5. Poziom 	25-62	20-50	35-90	Ustaw twardość wody na pozycję 5, naciskając przycisk Wyboru. (r5)

Tabela 1: Tabela ustawień twardości wody

- Jeśli twardość używanej wody przekracza 50°dH (twardość francuska) lub jeśli używasz wody ze studni, zaleca się stosowanie filtrów i oczyszczaczy wody.
- Jeśli twardość używanej wody jest niższa niż 7°dH, nie ma potrzeby stosowania soli w zmywarce. W takim przypadku kontrolka „Wskaźnik niskiego poziomu soli" na panelu sterowania zmywarki będzie świecić światłem ciągłym.
- Jeśli twardość wody jest ustawiona na 1, „dioda wskaźnika niskiego poziomu soli" będzie się świecić w sposób ciągły, nawet jeśli nie będzie konieczne używanie soli. Jeśli sól zostanie dodana w tej pozycji, nie zostanie ona zużyta, a dioda nie włączy się.

W przypadku przeprowadzki należy ponownie dostosować ustawienie twardości wody w zmywarce do twardości wody w miejscu, do którego się przeprowadzasz, biorąc pod uwagę informacje podane powyżej. Jeżeli ustawienie twardości wody w zmywarce było już wcześniej regulowane, na ekranie zmywarki zostanie wyświetlone ostatnie ustawienie twardości wody.

6.5 Napełnianie soli

Aby maszyna działała z tą samą wydajnością w sposób ciągły, należy odnowić system zmiękczania wody. W tym celu używa się soli do zmywarek.

Używaj wyłącznie specjalnej soli zmiękczającej przeznaczonej do użytku w zmywarkach.

Zaleca się stosowanie granulowanych lub sproszkowanych soli zmiękczających w systemie zmiękczania wody. Nie używaj soli kuchennej, soli kamiennej itp., które nie rozpuszczają się całkowicie w wodzie. W przeciwnym razie wydajność systemu może z czasem ulec pogorszeniu.

Pojemnik na sól napełnia się wodą po włączeniu urządzenia, dlatego przed uruchomieniem urządzenia należy go napełnić.

1. Aby dodać sól zmiękczającą, najpierw wyjmij dolny kosz.
2. Otwórz pokrywę pojemnika na sól, obracając ją w kierunku przeciwnym do ruchu wskazówek zegara (A).

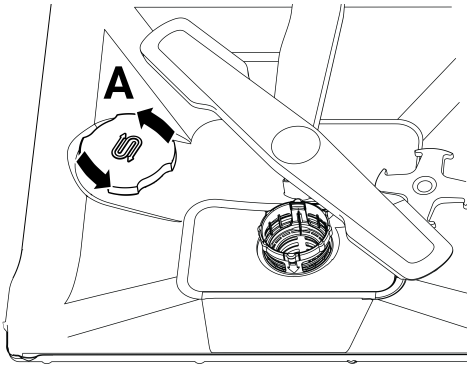

3. Dodaj 1 litr wody do pojemnika na sól tylko przy pierwszym użyciu urządzenia.
4. Napełnij pojemnik na sól solą (D). Wymieszaj łyżką, aby przyspieszyć rozpuszczanie soli w wodzie.

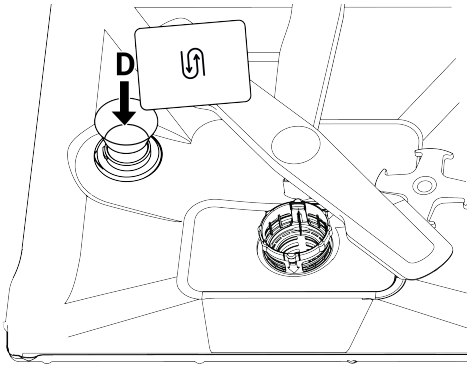

Do przegródki na sól można wsypać około 2 kg soli zmiękczającej.

5. Gdy komora jest pełna, załóż nasadkę i przekręć ją.

Sól należy dodać tuż przed uruchomieniem maszyny. W ten sposób przelewająca się słona woda jest natychmiast czyszczona i zapobiega się ryzyku korozji wewnątrz maszyny. Jeśli nie zamierzasz prać od razu, uruchom pralkę pustą i bez detergentu w najkrótszym programie.

W zależności od różnych marek soli dostępnych na rynku i twardości wody, rozpuszczenie soli w wodzie może zająć kilka godzin. Dlatego po wlaniu soli do urządzenia "Wskaźnik ostrzeżenia o niedoborze soli" będzie się świecił przez pewien czas.

6.6 Detergent

Możesz używać proszku, płynu/żelu i detergentu w tabletkach w zmywarce.

Używaj wyłącznie detergentów przeznaczonych do użytku w zmywarkach. Zalecamy, aby nie używać detergentów zawierających chlor lub fosforany, ponieważ są one szkodliwe dla środowiska.

- Nie używaj przeterminowanych detergentów.
- Nie używaj innych środków czystości poza proszkami/płynami lub tabletkami.

Napełnianie detergentu

Aby uzyskać dobre rezultaty prania i suszenia, należy zwrócić uwagę na ostrzeżenia podane na opakowaniu detergentu. W przypadku dodatkowych pytań prosimy o kontakt z producentem detergentu.

Nie wkładaj rozpuszczalników do komory na detergent. Istnieje ryzyko wybuchu!

Wlej detergent do komory na detergent tuż przed uruchomieniem pralki w następujący sposób.

1. Otwórz pokrywę komory na detergent, naciskając zatrzask w prawo (A). (w zależności od modelu)

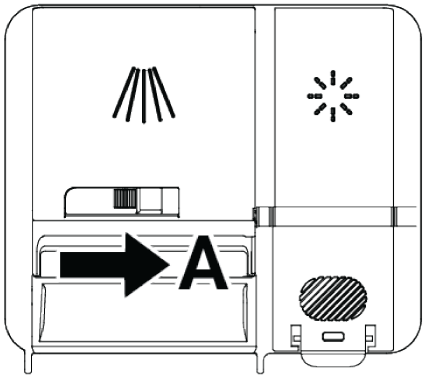

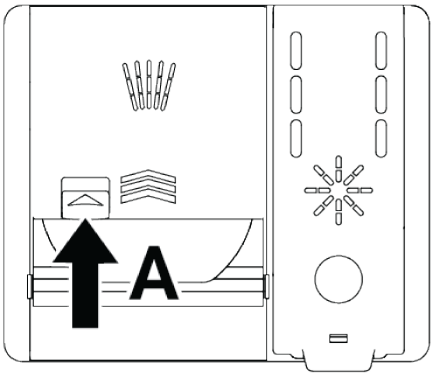

2. Wlej określoną ilość proszku, płynu/żelu lub detergentu w tabletkach do komory.

Wewnątrz komory na detergent znajdują się poziome linie, które pomogą Ci użyć odpowiedniej ilości detergentu w proszku. Gdy komora na detergent jest pełna, zużywa 45 cm³ detergentu. W zależności od poziomu napełnienia pralki i/lub stopnia zabrudzenia naczyń, napełnij komorę na detergent do linii poziomu 15 cm³ lub 25 cm³. W przypadku detergentu w tabletkach wystarczy jedna tabletka.

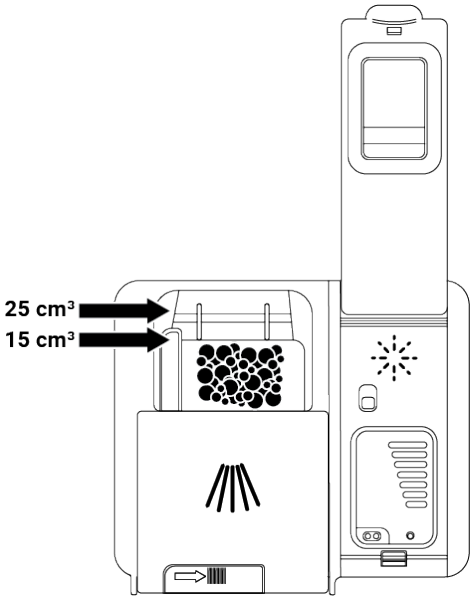

3. Zamknij pokrywę komory na detergent, popychając ją w kierunku strzałki. Po zamknięciu pokrywy usłyszysz dźwięk "kliknięcia".

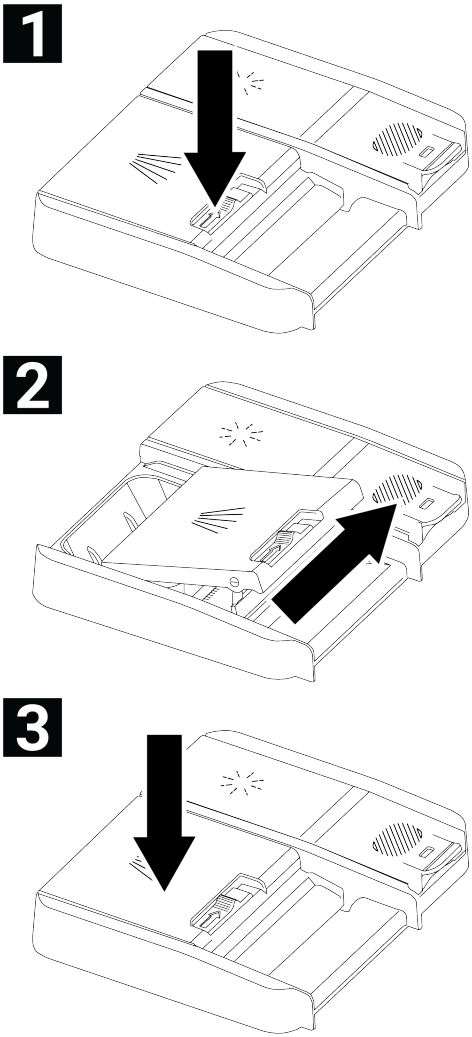

Ponieważ rozpuszczalność detergentów w tabletkach zależy od temperatury i czasu, pamiętaj, aby używać proszku lub płynu/żelu w krótkich programach bez wstępnego prania.

Detergenty w tabletkach

Oprócz klasycznych detergentów w tabletkach na rynku dostępne są również detergenty w tabletkach, które zawierają wodę, sól zmiękczającą i/lub nabłyszczacz. Niektóre zawierają również specjalne komponenty, takie jak szklana osłona i osłona ze

stali nierdzewnej. Tabletki te działają do pewnego poziomu twardości wody (21°dH). Powyżej tego poziomu należy stosować sól zmiękczającą wodę i nabłyszczacz razem z detergentem w tabletkach.

Najlepszą wydajność zmywania w zmywarkach uzyskuje się poprzez oddzielne stosowanie detergentu, nabłyszczacza i soli zmiękczającej wodę.

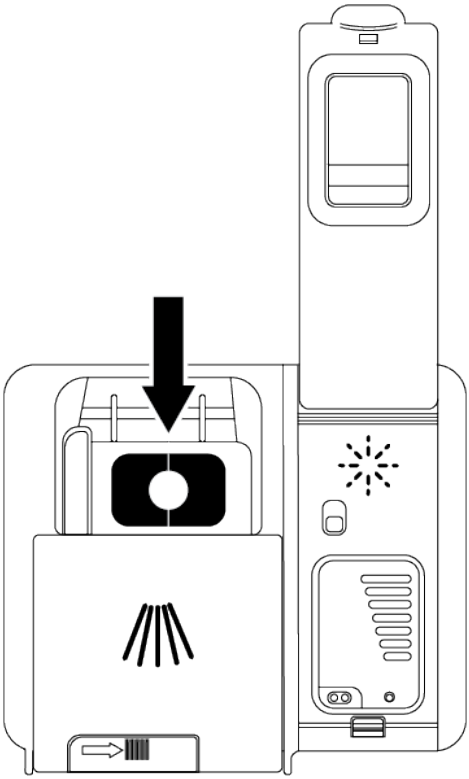

W przypadku stosowania detergentów w tabletkach należy postępować zgodnie z instrukcjami producenta na opakowaniu detergentu.

Jeśli naczynia są mokre po zakończeniu cyklu zmywania i/lub widzisz plamy z kamienia, zwłaszcza na okularach, skontaktuj się z producentem detergentu.

Po przełączeniu z detergentu w tabletkach na detergent w proszku:

- Upewnij się, że przegródki na sól i nabłyszczacz są pełne.
- Ustaw twardość wody w najwyższej pozycji i uruchom program prania przy pustej pralce.
- Po pustym praniu ponownie dostosuj ustawienie twardości wody odpowiednie dla wody z kranu, zapoznając się z instrukcją obsługi.
- Odpowiednio wyreguluj ustawienie nabłyszczacza.

6.7 Polerka

Nabłyszczacz stosowany w zmywarkach to specjalny związek przeznaczony do zwiększania efektywności suszenia i zapobiegania pozostawaniu resztek wody lub kamienia na mytych naczyniach. Dlatego należy zadbać o to, aby w komorze na nabłyszczacz znajdował się nabłyszczacz i aby używać wyłącznie nabłyszczaczy przeznaczonych do użytku w zmywarkach do naczyń.

Napełnianie nabłyszczacza

1. Otwórz pokrywę nabłyszczacza za pomocą zatrzasku.

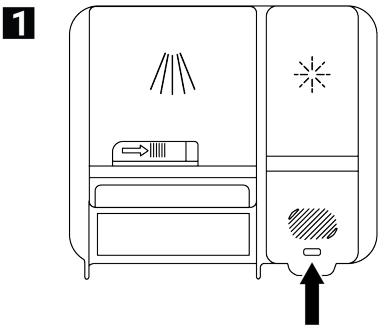

2. Napełnij komorę do poziomu MAX.

2

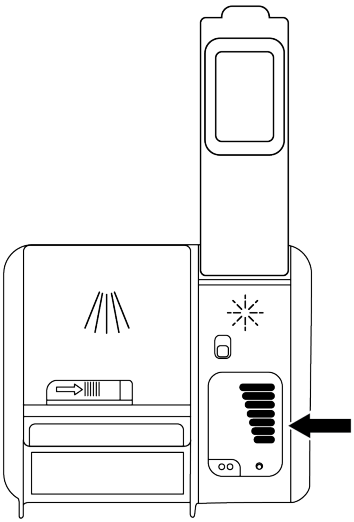

3. Zamknij pokrywę komory, delikatnie ją naciskając.

3

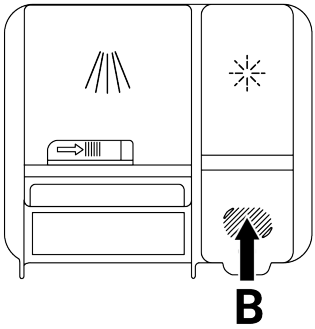

4. Jeśli po umyciu na zastawie stołowej znajdują się ślady wody, konieczne jest zwiększenie stopnia regulatora, a jeśli po ręcznym wytarciu pozostaje niebieski ślad, należy go zmniejszyć. To ustawienie jest ustawiane na pozycję 3 po opuszczeniu fabryki.

Ustawienia nabłyszczacza są wyjaśnione pod nagłówkiem "Regulacja ilości nabłyszczacza" w rozdziale obsługi urządzenia.

Wytrzyj płyn nabłyszczający, który wylewa się na zewnątrz komory. Przypadkowo rozlany nabłyszczacz spowoduje pienienie się i zmniejszy wydajność prania.

6.8 Części, które nie nadają się do mycia w zmywarce

- Nigdy nie myj w pralce naczyń zabrudzonych popiołem papierosowym, pozostałościami świec, pastą, farbą, chemikaliami itp.
- Nie myj w pralce widelców, łyżek i noży z rękojeściami drewnianymi lub kostnymi, części klejonych, części plastikowych, które nie są żaroodporne, pojemników miedzianych i cynowych.

Można myć w zmywarce, podobnie jak w przypadku mycia ręcznego, może powodować przebarwienia i matowienie ozdobnych nadruków na porcelanie, aluminium i srebrze. Niektóre delikatne rodzaje szkła i kryształu mogą z czasem stracić swoją przezroczystość. Zalecamy zwrócenie szczególnej uwagi na to, czy zakupioną nową zastawę stołową można myć w zmywarce.

6.9 Wkładanie naczyń do urządzenia

Jeśli umieścisz naczynia prawidłowo, zgodnie z pojemnością zmywania zmywarki, będziesz korzystać z urządzenia w najlepszy sposób pod względem zużycia energii, wydajności zmywania i suszenia.

- Przed włożeniem naczyń do pralki zeskrob wszelkie resztki jedzenia (kości, pestki owoców itp.).
- Jeśli to możliwe, umieść cienkie, wąskie kawałki w środkowych przegródkach koszy.
- Bardzo brudne i duże przedmioty umieszczaj w dolnym koszu, a małe, delikatne i lekkie przedmioty w górnym koszu.
- Umieść głębokie pojemniki, takie jak miski, szklanki i garnki, ustami skierowanymi w dół. Zapobiegnie to gromadzeniu się w nich wody.

Aby zapobiec możliwym obrażeniom, długie i ostre naczynia, takie jak widelce do serwowania, noże do chleba itp., zawsze umieszczaj w koszu na sztućce ostrymi końcami skierowanymi w dół lub poziomo na koszach na naczynia.

Najpierw opróżnij naczynia w dolnym koszu, a następnie naczynia w górnym koszu.

Przykłady alternatywnych układów koszyka

Dolny kosz

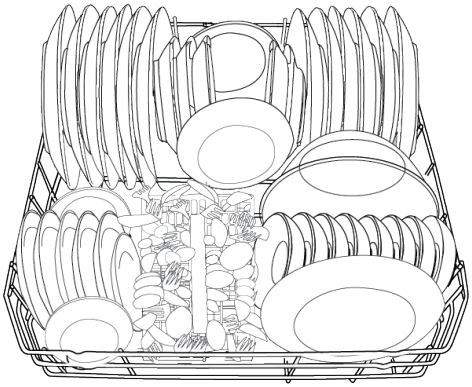

Górny kosz

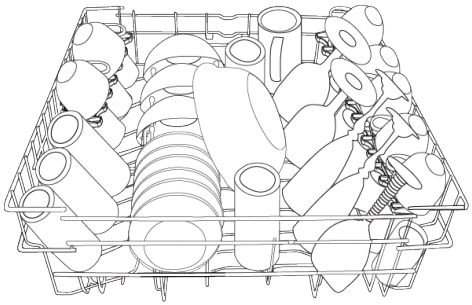

Nieprawidłowe miejsca docelowe

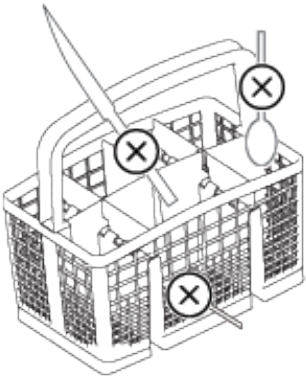

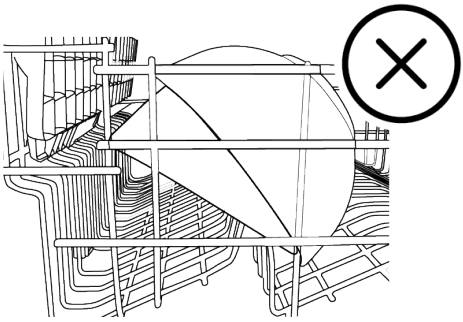

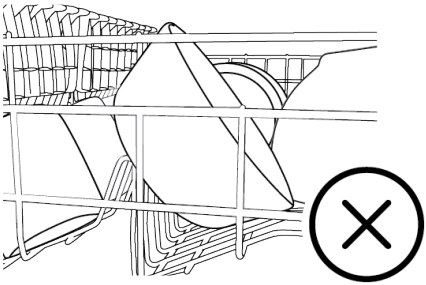

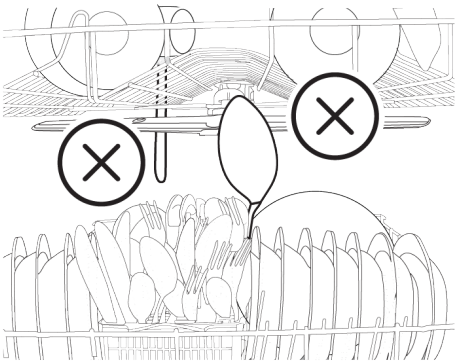

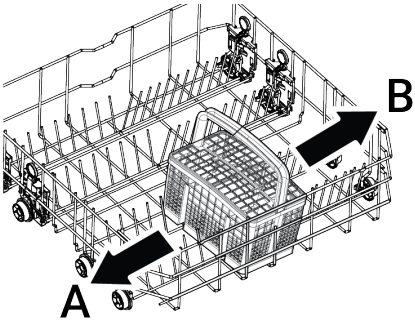

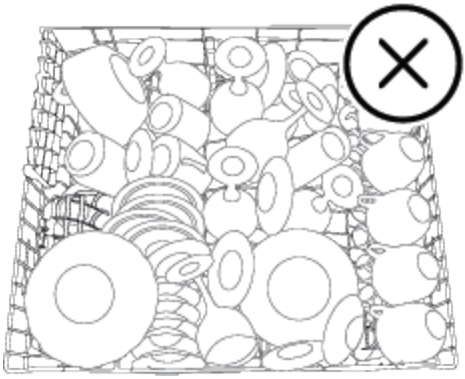

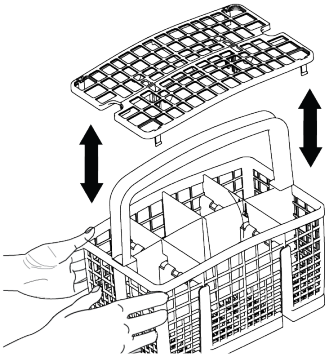

6.10 Dolne śmigło

Dolny wirnik myje naczynia w dolnym koszu.

6.11 Górne śmigło

Górny wentylator myje naczynia w górnym koszu.

6.12 Kosz na sztućce

(w zależności od modelu)
Kosz na sztućce został specjalnie zaprojektowany, aby czyściej myć naczynia, takie jak noże, widelce, łyżki itp.

Dzięki ruchomej (A, B) funkcji kosza na sztućce, możesz stworzyć większe powierzchnie i zrobić miejsce na naczynia o różnych rozmiarach podczas umieszczania naczyń w dolnym koszu.

6.13 Kosz na sztućce

(W zależności od modelu)
Kosz na sztućce został specjalnie zaprojektowany, aby czyściej myć naczynia, takie jak noże, widelce, łyżki itp.
Dzięki ruchomej funkcji kosza na sztućce (A, B) możesz stworzyć większe powierzchnie podczas umieszczania naczyń w dolnym koszu i zrobić miejsce na naczynia o różnych rozmiarach. Jeśli chcesz umieścić więcej sztućców, możesz złożyć separatory na bok. oraz

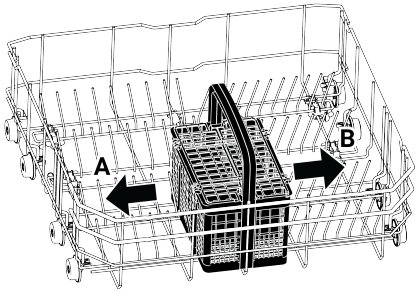

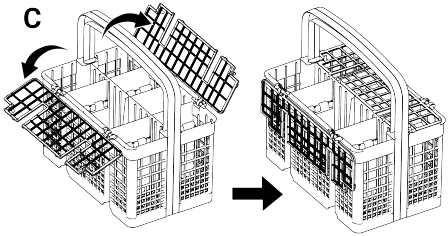

6.14 Dolny kosz uniwersalny / półka serwisowa z regulacją wysokości

(w zależności od modelu)
Dzięki temu akcesorium umieszczonemu w dolnym koszu pralki możesz łatwo umyć dodatkowe szklanki lub przedmioty, takie jak długie chochle i noże do chleba.

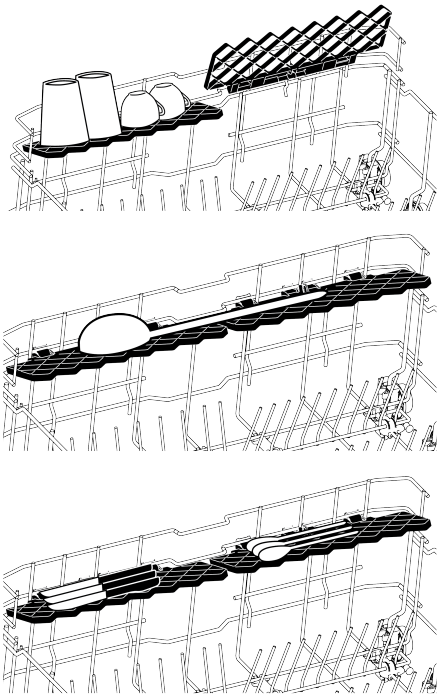

Możesz korzystać z półek według własnego uznania, ustawiając je w górę lub w dół, lub możesz je zamknąć, aby uzyskać dużo miejsca w dolnym koszu.

Upewnij się, że wentylator nie uderza w naczynia, które stawiasz na półkach.

Aby ustawić półki w pozycji zamkniętej;
1. Złóż półkę (A).
2. Przesuń półkę do góry (B).
3. Ustaw półkę w pozycji pionowej (C).
4. Przesuń półkę w dół i zablokuj ją za pomocą zaczepów (D).

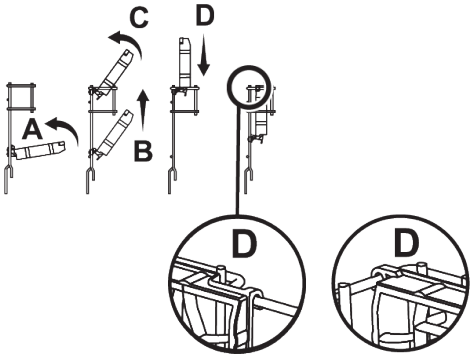

Możesz obrócić półkę do pozycji otwartej, wykonując ten sam proces w odwrotnej kolejności.

Aby wyregulować wysokość półek:
1. Złóż półkę (E).
2. Przesuń półkę do góry (F).

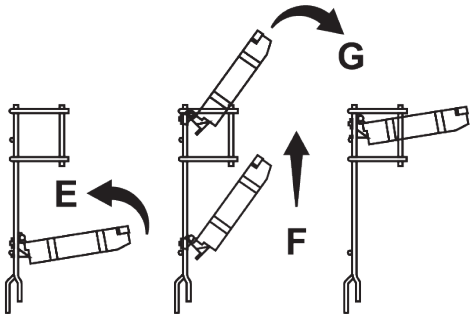

3. Otwórz półkę do żądanego poziomu (G).

6.15 Regulowana wysokość górnej półki kosza

(w zależności od modelu)
Możesz dowolnie korzystać z półek o regulowanej wysokości w górnym koszu urządzenia, przesuwając dolną i górną część w górę lub w dół w zależności od wysokości szklanek, filiżanek itp. (A, B, C).

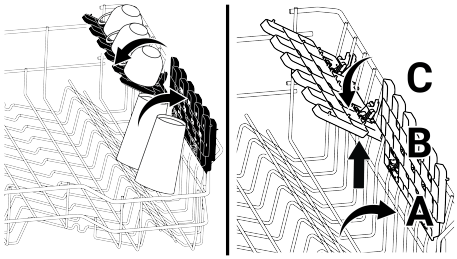

6.16 Drut do butelki z dolnym koszem

(W zależności od modelu)
Drut do butelek został zaprojektowany, aby ułatwić mycie szerokich i wysokich przedmiotów. Gdy nie używasz drutu do butelek, możesz wyjąć go z koszyka, pociągając go na zewnątrz z obu stron (H).

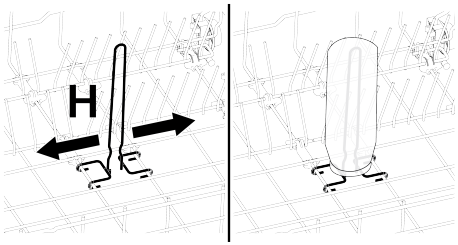

6.17 Kosz górny, wielofunkcyjna półka serwisowa

(W zależności od modelu)
Dzięki temu akcesorium umieszczonemu w górnym koszu pralki z łatwością umyjesz takie przedmioty, jak długie szufelki i noże do chleba.

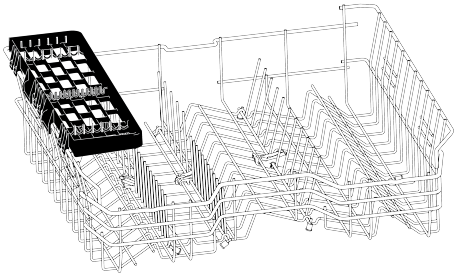

Jeśli nie chcesz z niego korzystać, możesz wyjąć wielofunkcyjną półkę serwisową górnego kosza, podnosząc ją do góry.

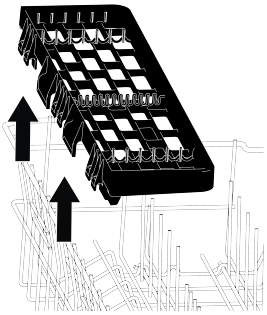

Wielofunkcyjną półkę do serwowania górnego kosza można łatwo przymocować do krawędzi górnego kosza w celu ponownego użycia.

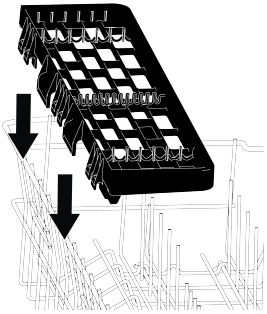

Ilustracja 2:

6.18 Kosz górny, wielofunkcyjna półka serwisowa

(W zależności od modelu)
Dzięki wielofunkcyjnej półce serwisowej w górnym koszu pralki, przybory kuchenne i długie serwisy można łatwo załadować i umyć. Ponadto sekcje mocujące szklane nóżki znajdujące się z przodu tego akcesorium ułatwiają umieszczanie okularów o odpowiednim rozmiarze w górnym koszu.

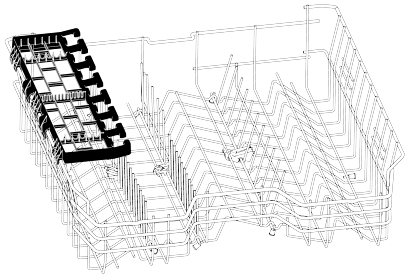

Jeśli nie chcesz z niego korzystać, możesz wyjąć wielofunkcyjną półkę serwisową górnego kosza, podnosząc ją do góry.

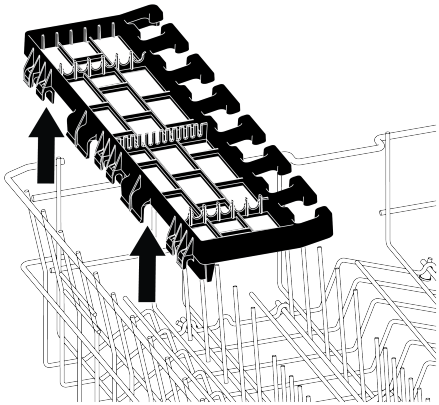

Wielofunkcyjną półkę do serwowania górnego kosza można łatwo przymocować do krawędzi górnego kosza w celu ponownego użycia.

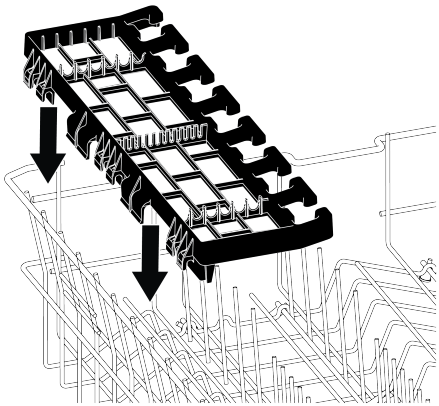

Ilustracja 3:

6.19 Regulacja wysokości górnego kosza

(w zależności od modelu)
Mechanizm regulacji wysokości górnego kosza jest przeznaczony do tworzenia dużych obszarów w górnej lub dolnej części maszyny zgodnie z własnymi potrzebami poprzez regulację wysokości w górę lub w dół, gdy kosz jest pusty lub pełny.
Dzięki temu mechanizmowi możesz używać swojego koszyka w trzech różnych pozycjach: na dole, w środku i na górze.

1. Aby podnieść kosz, chwyć górne druty kosza obiema rękami i pociągnij do góry, gdy kosz znajduje się w najniższej pozycji (A).
2. Zwolnij kosz, gdy usłyszysz dźwięk "kliknięcia" dochodzący z prawego i lewego mechanizmu, a kosz osiągnie górny poziom.

Jeśli wysokość nie jest wystarczająca, powtórz ten sam proces.

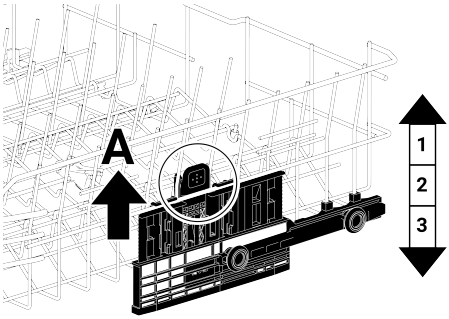

Aby opuścić kosz, gdy znajduje się w górnym położeniu;

1. Chwyć przewody górnego kosza obiema rękami, podnieś nieco kosz, a następnie naciśnij i zwolnij zatrzaski (B) pokazane na rysunku w tym samym czasie.
2. Opuść kosz z jego obecnej pozycji do dolnej pozycji.
3. Gdy kosz osiągnie niższy poziom, zwolnij kosz.

Jeśli wysokość nie jest wystarczająca, powtórz ten sam proces.

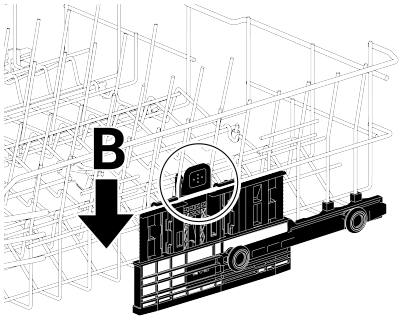

Mechanizm ruchu może nie działać prawidłowo, jeśli górny kosz jest przeciążony lub rozkład ciężaru nie jest zrównoważony. W cięższych warunkach istnieje ryzyko upadku na niższy poziom.

Upewnij się, że mechanizm regulacji znajduje się w tej samej pozycji po prawej i lewej stronie górnego kosza.

6.20 Regulacja wysokości górnego kosza

(W zależności od modelu)
Mechanizm regulacji wysokości górnego kosza jest przeznaczony do tworzenia dużych obszarów w górnej lub dolnej części maszyny zgodnie z własnymi potrzebami poprzez regulację wysokości w górę lub w dół, gdy kosz jest pusty lub pełny.
Dzięki temu mechanizmowi możesz używać swojego koszyka w trzech różnych pozycjach: na dole, w środku i na górze.
Aby opuścić kosz, gdy znajduje się w górnym położeniu;

1. Chwyć przewody górnego kosza obiema rękami i podnieś uchwyt mechanizmu do góry, jak pokazano na rysunku (A).
2. Opuść kosz z jego obecnej pozycji do dolnej pozycji.
3. Gdy kosz osiągnie niższy poziom, zwolnij kosz.

Jeśli wysokość nie jest wystarczająca, powtórz ten sam proces.

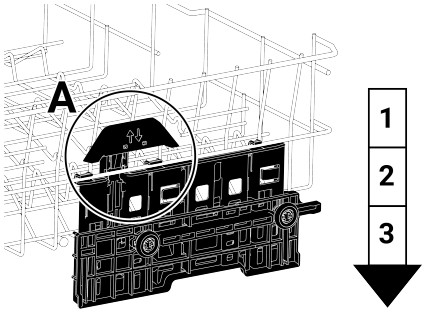

1. Aby podnieść kosz, chwyć górne druty kosza obiema rękami i pociągnij do góry, gdy kosz znajduje się w najniższej pozycji (B).
2. Gdy kosz osiągnie górny poziom z dźwiękiem "kliknięcia" dochodzącym z prawego i lewego mechanizmu, zwolnij kosz.

Jeśli wysokość nie jest wystarczająca, powtórz ten sam proces.

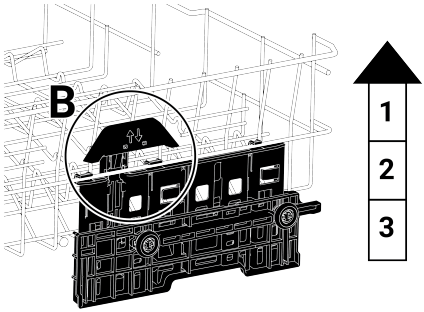

Mechanizm ruchu może nie działać prawidłowo, jeśli górny kosz jest przeciążony lub rozkład ciężaru nie jest zrównoważony. W cięższych warunkach istnieje ryzyko upadku na niższy poziom.

Upewnij się, że mechanizm regulacji znajduje się w tej samej pozycji po prawej i lewej stronie górnego kosza.

6.21 Regulacja wysokości górnego kosza

(W zależności od modelu)
Umieść duże przedmioty, takie jak doniczki itp., w dolnym koszu. Wysokość górnego kosza możesz regulować w zależności od wielkości naczyń, które będziesz myć. Aby zmienić wysokość kosza, użyj kółek kosza, obróć uchwyty na końcu górnych szyn kosza na boki i otwórz je, wyjmij kosz. Zmień położenie kół, umieść kosz z powrotem na szynie i zamknij uchwyty.

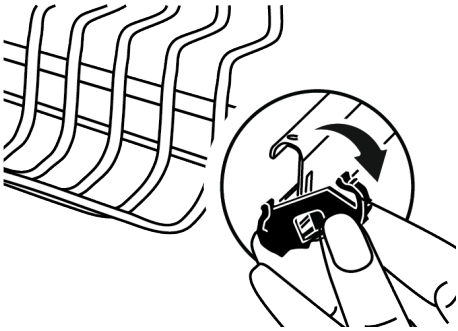

6.22 Dolny kosz na butelkę i część uchwytu na talerz

(W zależności od modelu)
Dolny kosz na butelkę i część uchwytu na talerz (A) została zaprojektowana, aby ułatwić mycie wąskich i wysokich naczyń. Po ustawieniu składanych przewodów w pozycji poziomej można umieścić butelki na częściach uchwytu na butelkę. Zabezpiecz butelki, dokręcając je do części zacisku uchwytu na butelkę, jak na poniższym obrazku.

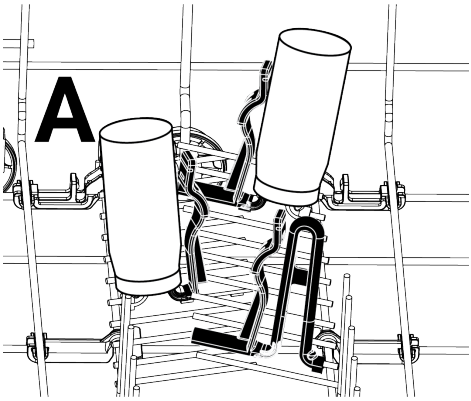

Po umieszczeniu składanych przewodów w pozycji pionowej można umieścić talerze bez wyjmowania części uchwytu.

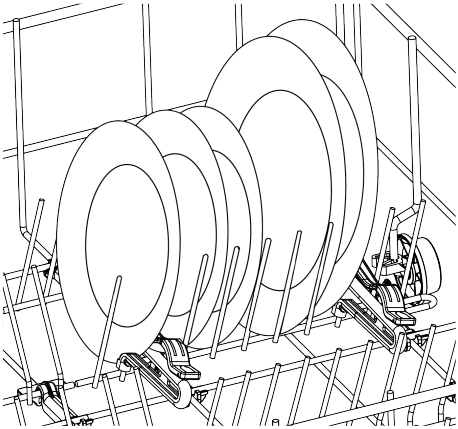

Trzymanie drutów od końców i umieszczanie ich w pozycji poziomej może spowodować ich wygięcie. Dlatego właściwe byłoby trzymanie przewodów pośrodku od ich podstaw i umieszczenie ich w pozycji poziomej lub pionowej.

6.23 Składane druty górnego kosza

(W zależności od modelu)
Gdy potrzebujesz wystarczająco dużo miejsca na duże naczynia w górnym koszu urządzenia, możesz skorzystać ze składanych przewodów.
Aby ustawić składane przewody w pozycji poziomej, przytrzymaj je pośrodku i popchnij je w kierunku strzałki na rysunku.

Umieść swoje duże naczynia w obszarze, który zostanie utworzony. Podnieś przewody, aby ustawić je z powrotem w pozycji pionowej.

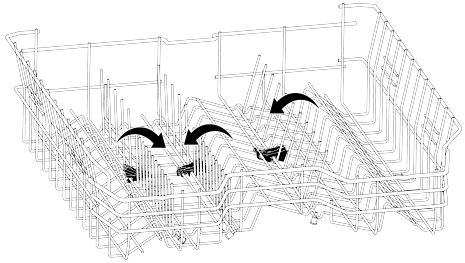

Trzymanie drutów od końców i umieszczanie ich w pozycji poziomej może spowodować ich wygięcie. Z tego powodu trzymaj druty pośrodku od ich podstaw i popchnij je w kierunku strzałki, umieszczając je w pozycji poziomej lub pionowej.

6.24 Sufitowy kosz na sztućce

(W zależności od modelu)
Sufitowy kosz na sztućce jest przeznaczony do mycia naczyń, takich jak widelce, łyżki itp., umieszczając je między grzebieniami na tacy.

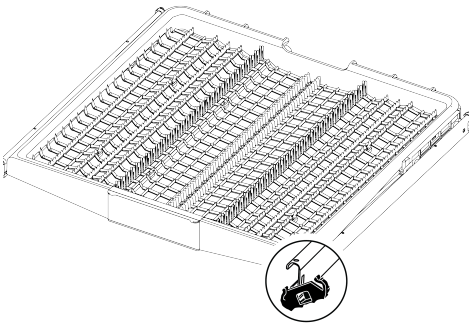

6.25 Sufitowy kosz na sztućce

(W zależności od modelu)
Sufitowy kosz na sztućce jest przeznaczony do mycia naczyń, takich jak widelce, łyżki itp., umieszczając je między grzebieniami na tacy.

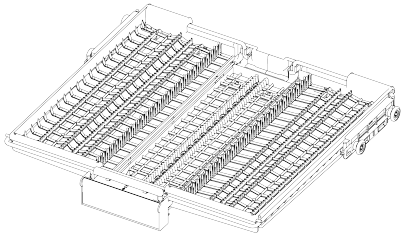

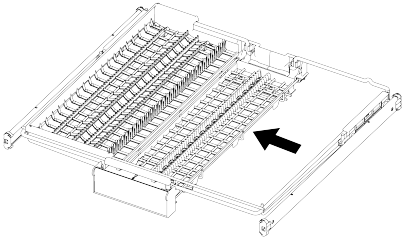

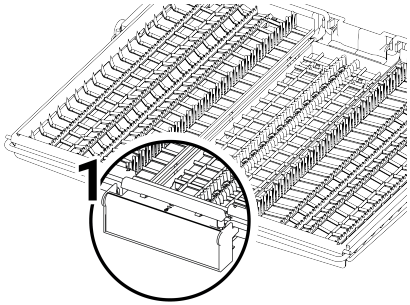

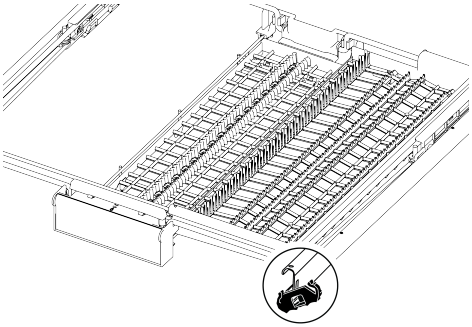

W modelach z funkcją częściowego ruchu, po naciśnięciu dźwigni (1) znajdującej się na uchwycie, taca w środkowej części kosza opuszcza się do dolnego położenia, a prawa i lewa taca boczna mogą być używane ruchomo po odblokowaniu systemu. Przestrzeń wolna przez boczne tace pozwala na załadowanie wysokich przedmiotów do górnego kosza.

Gdy środkowa taca znajduje się w dolnym położeniu, na tacę można załadować wysokie naczynia, takie jak filiżanki do kawy, chochle itp. Gdy tace boczne spoczywają na dwóch krawędziach, uchwyt można pociągnąć, aby podnieść środkową tacę i zablokować system.

7 Obsługa produktu

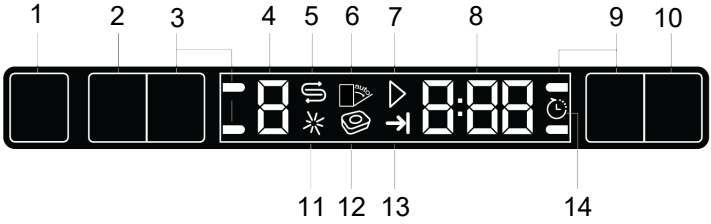

1 Przycisk Wł./Wył.

2 Przycisk wyboru programu/anulowania programu (3 sek.)

3 Przyciski funkcji

4 Wskaźnik programu

5 Wskaźnik ostrzegający o niskim poziomie soli

6 Wskaźnik automatycznego otwarcia drzwi (w zależności od modelu)

7 Wskaźnik Start / Anuluj

8 Wskaźnik opóźnienia czasu/cyklu czasu

9 Przyciski funkcji

10 Przycisk „Opóźnienie”

11 Wskaźnik ostrzegający o niskim poziomie płynu nabłyszczającego

12 Wskaźnik detergentu w tabletkach (w zależności od modelu)

13 Wskaźnik zakończenia cyklu

14 Wskaźnik opóźnienia

⚠ Przeczytaj najpierw rozdział „Ostrzeżenia dotyczące bezpieczeństwa”!

Przycisk Wł./Wył.

Po naciśnięciu przycisku Wł./Wył. na wyświetlaczu zaświecą się kontrolki w pozycji Wł. Zgasną, gdy zmywarka będzie wyłączona.

Przycisk wyboru cyklu/anulowania cyklu

Aby wybrać program, naciskaj, aż zobaczysz żądany program na wyświetlaczu programu. Aby anulować uruchomiony program, otwórz drzwi zmywarki i przytrzymaj przez trzy sekundy przycisk Select Program / Cancel Program. Po odliczeniu 3 - 2 - 1 na wyświetlaczu pojawi się 0:01, zamknij drzwi zmywarki i poczekaj, aż wylewanie wody zakończy się. Proces usuwania zostanie zakończony w ciągu 2 minut, a po zakończeniu zmywarka wyda sygnał dźwiękowy.

Przyciski funkcji

Gdy przyciski funkcyjne zostaną naciśnięte podczas wyboru programu lub wyboru opóźnienia, jeśli wybrany program obsługuje wybraną funkcję, usłyszysz pozytywny dźwięk ostrzegawczy przycisku. Jeśli świeci się wskaźnik wybranej funkcji oznacza to, że funkcja została wybrana. Aby anulować wybór funkcji, należy ponownie nacisnąć przycisk funkcyjny, aż wskaźnik funkcji zgaśnie.

Przygotowanie zmywarki

1. Otwórz drzwi zmywarki.
2. Włóż naczynia zgodnie z opisem w instrukcji obsługi.
3. Upewnij się, że dolne i górne ramiona spryskiwacza obracają się swobodnie.
4. Umieść odpowiednią ilość detergentu w zbiorniku detergentu.

Wybór cyklu

1. Włącz zmywarkę, naciskając przycisk Wł./Wył.

2. Sprawdź wskaźniki niskiego poziomu soli i niskiego poziomu płynu nabłyszczającego; w razie potrzeby dodaj sól i/lub nabłyszczacz.
3. Wybierz odpowiedni cykl zmywania naczyń, biorąc pod uwagę informacje o cyklach i tabelę średnich wartości zużycia.
4. Wybrany program uruchamia się po zamknięciu drzwi zmywarki.

7.1 Tabela informacji o programach i średnich wartości zużycia

Dane programu i tabela ze średnim zużyciem						
Numer programu	0	1	2	3	4	5
Nazwa programu	-	Eco *	Intensnwny	Quick&Shine (#)	Mini (#)	Zmywanie wstępne
Temperatura zmywania	-	50 ºC	70 ºC	60 ºC	35 ºC	-
Stopień zabrudzenia	-	Nadaje się do mycia normalnie zabrudzonych naczyń. Jest to najefektywniejszy program pod względem połączonego zużycia prądu i wody. Służy to do oceny zgodności z unijną dyrektywą w sprawie ekoprojektu.	Zalecany dla silnie zabrudzonych naczyń, garnków i patelni.	Program do codziennego mycia normalnie zabrudzonych naczyń w najszybszy sposób.	Zalecany dla delikatnie zanieczyszczonych naczyń, z których uprzątnięto resztki jedzenia i wstępnie oczyszczono.	Zalecany do usuwania pozostałości na zanieczyszczonych naczyniach, które będą oczekiwać na mycie w maszynie przez kilka dni.
	-	Średni	Wysoki	Średni	Niewielki	-
Zmywanie wstępnie	-	+	+	-	-	+
Zmywanie	-	+	+	+	+	-
Suszenie	-	+	+	+	+	+
Czas trwania (min.)	-	280	120	58	30	15
Woda (l)	-	10,90	15,5	11,8	11,80	4,20
Energia (kWh)	-	0.836	1,65	1,2	0,8	-
Funkcje do wyboru	-	T, E, Y, F, S, R, U, H	T, E, Y, F, R, U, H	T, E, R, H	T, E	-

Pojemność załadunkowa: 13

Wartości podane w tabeli określono przy założeniu standardowych warunków. W warunkach rzeczywistych mogą wystąpić różnice. * Program referencyjny dla instytutów badawczych. Badania przeprowadzane są zgodnie z normą EN 50242/60436 przy pełnych dozownikach soli i nabłyszczacza. Wartości podane dla programów innych niż program Eco 50°C są jedynie orientacyjne. (#) Dodatkowe funkcje mogą spowodować zmiany w trakcie trwania programu.

7.2 Dodatkowe funkcje

Programy zmywarki są zaprojektowane z myślą o optymalnym czyszczeniu, biorąc pod uwagę rodzaj zabrudzenia, obciążenie glebą i charakterystykę naczyń.

Dostępne są dodatkowe funkcje, które optymalizują pranie, oszczędzając czas, wodę i energię, jednocześnie zwiększając higienę i wygodę.

Dodatkowe funkcje mogą spowodować zmianę czasu trwania programu.

Dodatkowe funkcje nie są odpowiednie dla wszystkich programów prania. Wyświetlanie funkcji, która nie jest odpowiednia dla programu, nie będzie aktywne.

Funkcje, które można wykorzystać w programach prania, są oznaczone literami, takimi jak "A, B, D, E, G, F, F, K..." w "Tabeli informacji o programie i średnich wartościach zużycia". Instrukcje dotyczące korzystania z tych funkcji można znaleźć w rozdziale "Funkcje dodatkowe" instrukcji obsługi.

Niektórych funkcji pomocniczych nie można używać razem. Jeśli wybrana funkcja nie jest aktywna, mimo że znajduje się w "Tabeli informacji o programie i średnich wartościach zużycia", można ją aktywować po wyłączeniu innych funkcji pomocniczych.

Aby dodać dodatkowe funkcje do programu:

1. Wybierz żądany program prania.
2. Po wybraniu funkcji dodatkowej zapala się wskaźnik funkcji dodatkowej. Po ponownym naciśnięciu funkcyjnego wskaźnik zgaśnie, a wybór zostanie anulowany.

Jeśli Twoje urządzenie ma funkcje podmenu w zależności od modelu, zapoznaj się z instrukcjami w sekcji Dodatkowe funkcje, aby zapoznać się z ich użyciem.

"Nie wszystkie funkcje oznaczone literami, takimi jak "A,B,D,E,G,F,K..." w tabeli informacji o programie i średnich wartości zużycia mogą być używane w Twojej maszynie, funkcje, które mogą być używane w Twojej maszynie, są opisane w rozdziale Dodatkowe funkcje niniejszej instrukcji.

Self Dry Funkcja (K)

(W zależności od modelu)

Funkcja "Self Dry" w Twojej pralce zwiększa efektywność suszenia i oszczędza energię.

Po aktywowaniu tej funkcji drzwi pralki otwierają się automatycznie po zakończeniu cyklu prania.

Funkcja może wydłużyć czas trwania wybranego programu do 35 minut.

Self Dry**aby aktywować tę funkcję;**

1. Naciśnij klawisz F3. Gdy funkcja jest aktywna, zaświeci się kontrolka wskazująca wybór funkcji.

2.Self Dry zostaje aktywowany.

Po aktywowaniu tej funkcji pokrywa pralki otworzy się automatycznie po zakończeniu programu prania.

Self Dry**aby wyłączyć tę funkcję;**

1. Naciśnij klawisz F3. Po anulowaniu funkcji kontrolka informująca o wyborze funkcji zgaśnie.

2. Funkcja Self Dry jest wyłączona.

Funkcja może wydłużyć czas trwania wybranego programu do 35 minut.

Self Dry funkcja otwiera drzwi na końcu prania dzięki "szybom otwierającym drzwi". Ten proces trwa około 2 minut. Jeśli zasilanie zostanie odcięte podczas wychodzenia wałów, nie wymuszaj zamykania drzwi. Po przywróceniu zasilania proces jest zakończony, a wały zostaną wciągnięte z powrotem.

Jeśli funkcja Self Dry jest aktywna, drzwi można automatycznie otworzyć podczas procesu suszenia i program może być kontynuowany. Jeśli produkt ma wyświetlacz, drzwi pozostają otwarte, a odliczanie będzie trwało aż do zakończenia suszenia i zakończenia programu.

7.3 Funkcje

Funkcja (E) SteamGloss

(W zależności od modelu)

Zapewnia doskonałą wydajność schnięcia. Funkcję tę można wybrać, aby wydłużyć czas trwania programu.

W niektórych modelach funkcja Extra Dry jest aktywowana przez aplikację HomeWhiz.

Funkcja połowy obciążenia (Y)

(W zależności od modelu)

Używa się go, gdy chcesz uruchomić komputer bez pełnego załadowania.

1. Włóż naczynia do zmywarki według uznania.
2. Włącz urządzenie za pomocą przycisku włączania/wyłączania.
3. Po wybraniu wybranego programu naciśnij przycisk Half Load.

Po włączeniu tej funkcji zapala się wskaźnik klawisza funkcyjnego.

Dzięki funkcji półładowania możesz oszczędzać wodę i energię, używając jednocześnie górnego i dolnego kosza maszyny.

4. Uruchom program, naciskając Start / Czekaj / Anuluj.

7.4 Zmiana poziomu sygnału ostrzegawczego

1.Naciśnij jednocześnie przycisk Opóźnienia i P, po włączeniu zmywarki. Naciskaj, aż na ekranie zakończy się odliczanie 3, 2, 1.

2. Aby przejść do "S:" na wyświetlaczu naciśnij P.
3. Za każdym razem, opóźnienia naciśniesz wyboru, głośność ostrzeżenia zmieni się na "S:0" wyłączona, "S:1" średnia, "S:2" wysoka.
4. Wyłącz zmywarkę za pomocą przycisku Wł./wył., aby zapisać ustawienie.

Zmywarkę podczas produkcji jest ustawione jako „S:2”.

7.5 Ustawianie okresu mycia

Jeśli w Twoim regionie obowiązuje harmonogram ekonomiczny, możesz skorzystać z funkcji opóźnienia, aby umyć naczynia o odpowiednich porach. Możliwe jest opóźnienie czasu rozpoczęcia programu o nawet 24 godziny.

1. Naciśnij przycisk opóźnienia, po wybraniu cyklu i innych dodatkowych funkcji.
2. Po naciśnięciu przycisku opóźnienia na ekranie informacyjnym na ekranie pojawi się „0:30”, a wskaźnik opóźnienia zacznie migać.
3. Ustaw żądany czas, naciskając przycisk opóźnienia. Każde naciśnięcie przycisku powoduje wydłużenie czasu w odstępach 30-minutowych do 6 godzin, a następnie w odstępach 1-godzinnych do 24 godzin.
4. Po ustawieniu opóźnienia zamknij drzwi zmywarki. Cykl uruchamia się automatycznie po upływie czasu opóźnienia.

Zmiana ustawień funkcji opóźnienia jest włączona

Gdy funkcja opóźnienia jest aktywna, nie można wprowadzać zmian w cyklu zmywania, funkcjach dodatkowych ani czasie opóźnienia.

Nie można ustawić/zmienić cyklu i funkcji dodatkowych po rozpoczęciu cyklu.

Aby anulować funkcję opóźnienia

Otwórz drzwi zmywarki i naciśnij przycisk Wybierz/Anuluj cykl przez 3 sekundy. Po odliczeniu 3 - 2 - 1 na wyświetlaczu pojawi się 0:01, zamknij drzwi zmywarki i poczekaj, aż wylewanie wody zakończy się. Proces usuwania zostanie zakończony w ciągu 2 minut, a po zakończeniu zmywarka wyda sygnał dźwiękowy.

Funkcji opóźnienia nie można ustawić po rozpoczęciu cyklu.

7.6 Uruchomienie programu

Zamknij drzwi zmywarki, aby uruchomić zmywarkę po wybraniu programu i funkcji dodatkowych.
Zmywarka zmiękcza wodę zgodnie z twardością wody wodociągowej. Ponadto, czas trwania programu może się zmieniać również podczas pracy programu, w zależności od temperatury pomieszczenia, temperatury wody w sieci wodociągowej i ilości naczyń.
Uważaj, aby nie otwierać drzwi podczas pracy zmywarki. Zachowaj ostrożność, ponieważ podczas otwierania drzwi może wydostawać się para.
Po zakończeniu płukania zmywarka będzie przez chwilę pracować w trybie pauzy, a następnie przejdzie do etapu suszenia, aby usunąć całą wodę pozostałą na naczyniach i wewnątrz zmywarki oraz wyczyścić zmiękczacz wody.

7.7 Anulowanie cyklu

Otwórz drzwi zmywarki i naciśnij przycisk Wybierz/Anuluj cykl przez 3 sekundy. Po odliczeniu 3 - 2 - 1 na wyświetlaczu pojawi się 0:01, zamknij drzwi zmywarki i poczekaj, aż wylewanie wody zakończy się. Proces usuwania zostanie zakończony w ciągu 2 minut, a po zakończeniu zmywarka wyda sygnał dźwiękowy.

Detergent lub nabłyszczacz mogą pozostać w zmywarce i/lub zmywanych naczyniach, jeśli program zostanie anulowany.

7.8 Wskaźnik ostrzegający o niskim poziomie soli

Sprawdź na wyświetlaczu wskaźnik ostrzegający o niskim poziomie soli, aby zobaczyć, czy w zmywarce znajduje się sól zmiękczająca. Dodaj sól do pojemnika na sól, gdy wskaźnik ostrzegający o niskim poziomie soli pojawi się na wyświetlaczu.
W sekcji System zmiękczania wody opisano sposób ustawiania poziomu twardości wody.

7.9 Wskaźnik ostrzegający o niskim poziomie płynu nabłyszczającego

Sprawdź wskaźnik niskiego poziomu nabłyszczacza na ekranie zmywarki, aby sprawdzić, czy w zmywarce znajduje się wystarczająca ilość nabłyszczacza. Dodaj nabłyszczacz do zbiornika nabłyszczacza, gdy na wyświetlaczu pojawi się wskaźnik niskiego poziomu nabłyszczacza.

Ustawianie ilości nabłyszczacza

1.Naciśnij jednocześnie przycisk Opóźnienia i P, po włączeniu zmywarki. Przytrzymaj klawisze przez chwilę po pojawieniu się odliczania 3,2,1 na ekranie.
2. Przejdź do pozycji (P) na ekranie, naciskając klawisz P.
3. Ustaw odpowiedni poziom za pomocą przycisku Opóźnienia.
4. Wyłącz zmywarkę za pomocą przycisku Wł./Wył., aby zapisać ustawienia.
Nie stosować nabłyszczacza w programie zmywania w pozycji P:0.
Stosuje 1 dawki nabłyszczacza w pozycji P:1.
Stosuje 2 dawki nabłyszczacza w pozycji P:2.
Stosuje 3 dawki nabłyszczacza w pozycji P:3.
Stosuje 4 dawki nabłyszczacza w pozycji P:4.

7.10 Zakończenie programu

Po zakończeniu wybranego programu pojawi się ostrzeżenie dźwiękowe o konieczności wyłączenia zmywarki. To ostrzeżenie dźwiękowe jest powtarzane w regularnych odstępach czasu, aż zmywarka się wyłączy. Wskaźnik zakończenia programu zapala się po zakończeniu programu prania.
1. Otwórz pokrywę zmywarki.
2. Naciśnij przycisk włączania/wyłączania, aby wyłączyć zmywarkę
3. Zakręć kran.
4. Odłącz zmywarkę od gniazdka.

Aby oszczędzać energię, zmywarka wyłącza się automatycznie po zakończeniu programu lub jeśli program nie jest uruchomiony. Po umyciu pozostaw naczynia w zmywarce na około 15 minut do wystygnięcia.

Twoje naczynia wyschną szybciej, jeśli w tym czasie zamkniesz do połowy pokrywę zmywarki. Poprawi to efektywność suszenia przez zmywarkę.

8 Konserwacja i czyszczenie

8.1 Konserwacja i czyszczenie

Przeczytaj najpierw sekcję "Instrukcje bezpieczeństwa"!

Odłącz zmywarkę i zakręć kran przed czyszczeniem.

Do czyszczenia nie używaj materiałów ściernych.

Filtr i ramiona spryskujące należy czyścić co najmniej raz w tygodniu, aby zapewnić wydajną pracę zmywarki.

Regularne czyszczenie przedłuży żywotność produktu i zmniejszy typowe problemy.

Czyszczenie zewnętrznej powierzchni zmywarki

Delikatnie przetrzyj zewnętrzną część zmywarki i uszczelki drzwi delikatnym środkiem czyszczącym i wilgotną szmatką. Wytrzyj "panel sterowania" tylko lekko damp płótno.

Czyszczenie wnętrza zmywarki

Zmywarkę należy czyścić co miesiąc detergentem lub specjalnymi środkami do czyszczenia zmywarek, uruchamiając zmywarkę w cyklu pracującym w najwyższej możliwej temperaturze. Pomoże to usunąć zanieczyszczenia i kamień z wnętrza zmywarki.

Jeśli w zmywarce pozostaje woda, spuść ją ze zmywarki, postępując zgodnie z procedurą opisaną w rozdziale "Anulowanie cyklu". Jeśli nie można spuścić wody, wyjmij filtry zgodnie z opisem w rozdziale "Czyszczenie filtrów" i sprawdź dno zmywarki pod kątem cząstek brudu, które nagromadziły się i zablokowały drogę wodną, a następnie wyczyść je w razie potrzeby.

8.2 Czyszczenie filtrów

(w zależności od modelu)

Czyść filtry co najmniej raz w tygodniu, aby zapewnić wydajną pracę zmywarki.

Sprawdź, czy na filtrach nie pozostały resztki jedzenia. Jeśli pozostaną jakiekolwiek resztki jedzenia, wyjmij filtry i dokładnie wyczyść je pod bieżącą wodą.

1. Wyjmij mikrofiltr i grupę filtrów zgrubnych, obracając je w kierunku przeciwnym do ruchu wskazówek zegara i wyciągając.

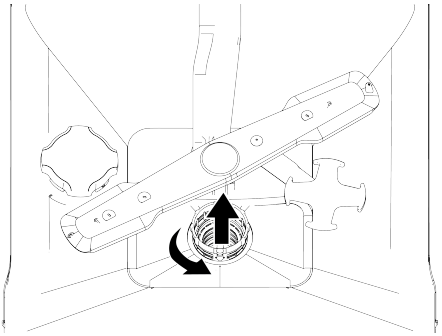

2. Wyciągnij metalowy/plastikowy filtr (3).

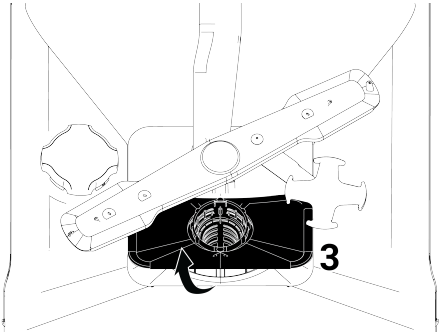

3. Naciśnij dwa zatrzaski na filtrze zgrubnym do środka, aby oddzielić filtr zgrubny od grupy.

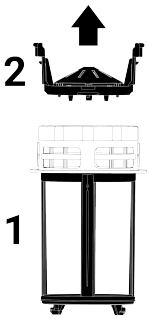

4. Wyczyść wszystkie trzy filtry pod bieżącą wodą za pomocą szczotki.
5. Wymień metalowy/plastikowy filtr.
6. Włóż filtr zgrubny do mikrofiltra. Upewnij się, że jest prawidłowo ustawiony. Obróć zgodnie z ruchem wskazówek zegara, aż usłyszysz kliknięcie.

Zmywarki nie wolno używać bez filtrów.

Nieprawidłowa instalacja filtrów zmniejszy wydajność prania.

8.3 Czyszczenie filtra węża

Zmywarka jest zabezpieczona przed uszkodzeniem przez brud (piasek, glinę, rdzę itp.) z sieci wodociągowej lub sieci wodociągowej za pomocą filtra w wężu doprowadzającym wodę. Od czasu do czasu sprawdzaj filtr i wąż i czyść je w razie potrzeby.

1. Zakręć kran i odłącz wąż.
2. Po wyjęciu filtra z węża wyczyść go pod bieżącą wodą.
3. Umieść oczyszczony filtr z powrotem na swoim miejscu w wężu.
4. Podłącz wąż do kranu.

(w zależności od modelu)

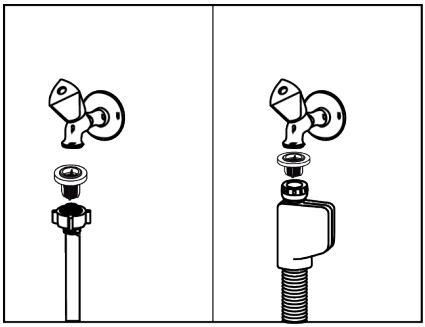

8.4 Czyszczenie śmigieł

Wirniki należy czyścić co najmniej raz w tygodniu, aby zapewnić wydajną pracę maszyny.

Dolne śmigło

Sprawdź, czy dolne otwory wirnika (1) są zatkane. Jeśli jest blokada, wyjmij wirnik i wyczyść go. Dolny wirnik można zdjąć, pociągając go do góry (w zależności od modelu)

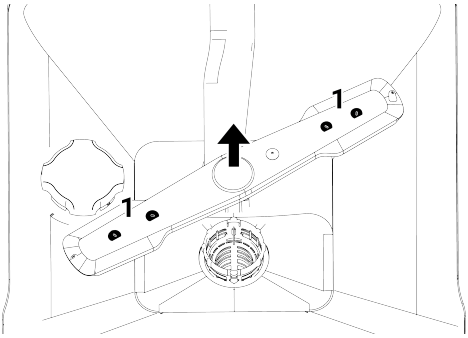

Sprawdź, czy otwory w zespole wirnika nie są zatkane. Jeśli jest blokada, wyjmij zespół wirnika i wyczyść go. (W zależności od modelu)

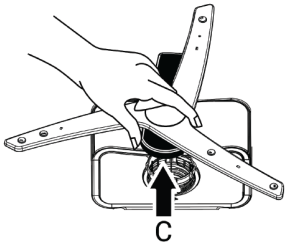

Aby zdjąć i wyczyścić dolną grupę śmigła, przytrzymaj ją jedną ręką z punktów (C) pokazanych na rysunku i pociągnij do góry. Po oczyszczeniu ponownie zamocuj grupę śmigieł, wykonując te same czynności w odwrotnej kolejności. (W zależności od modelu)

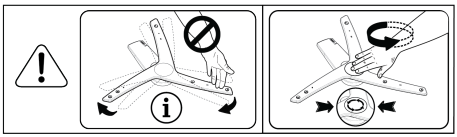

Nie próbuj obracać śmigła, trzymając za końce. Próba obrócenia go za końce może spowodować pęknięcie przekładni wewnątrz śmigła.

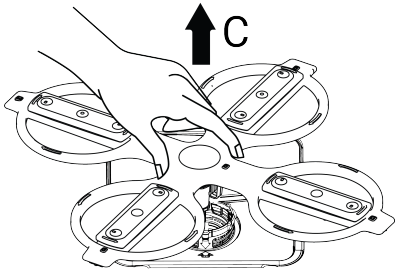

Aby zdjąć i wyczyścić dolną grupę śmigła, przytrzymaj ją jedną ręką z punktów (C) pokazanych na rysunku i pociągnij do góry. Po oczyszczeniu ponownie zamocuj grupę śmigieł, wykonując te same czynności w odwrotnej kolejności. (W zależności od modelu)

Górne śmigło

Sprawdź, czy otwory górnego wirnika (1) są zatkane. Jeśli jest blokada, wyjmij wirnik i wyczyść go. Możesz zdjąć górny wirnik, obracając jego nakrętkę w lewo.

Podczas ponownego mocowania górnego śmigła należy całkowicie dokręcić nakrętkę.

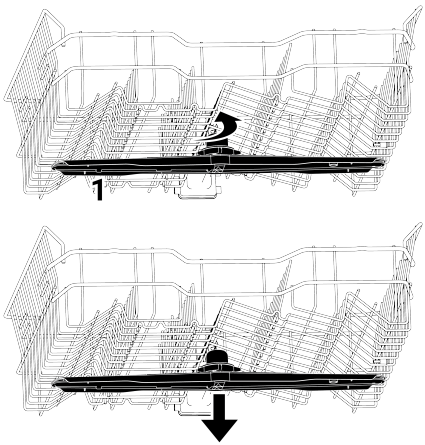

9 Rozwiązywanie problemów

9.1 Kody błędów, przyczyny i rozwiązania

Kod błędu	Powód	Rozwiązanie
Ostrzeżenie E01 P1 Mruga. Dioda zasilania miga.	Błąd wnikania wody do obudowy	1- Aktywowany jest algorytm wykrywania błędów. 2- Program się kończy. Jeśli ciągle widzisz błąd, 1-Wyłącz prąd. 2. Zamknij zawór. 3. Skontaktuj się z autoryzowanym serwisem.
Ostrzeżenie E02 P2 Mruga Ikona odcięcia wody się rozświetla. Dioda LED pralki się zapala.	Błąd przerwy w dostawie wody	Sprawdź sieć.
	Filtr jest zatkany.	1-Odłącz zasilanie. 2. Odłączyć dopływ wody. 3. Usuń wąż wlotowy. 4. Sprawdź i wyczyść filtr. 5. Podłącz zasob wodociągowy. 6. Podłącz prąd.
	Inne	Jeśli błąd się utrzyma, 1- Wyłącz swoją maszynę. 2. Skontaktuj się z autoryzowanym serwisem.
Ostrzeżenie E06 P2 mruga P6 mruga	Czujnik temperatury wewnątrz maszyny jest uszkodzony.	Jeśli ciągle widzisz ten błąd i wydajność prania się pogorszyła, 1- Wyłącz swoją maszynę. 2. Skontaktuj się z autoryzowanym serwisem.
Ostrzeżenie E07 F2 miga Mruganie F1 i F2	Wodomierz jest uszkodzony.	1- Aktywowany jest algorytm wykrywania błędów. 2- Program się kończy. Jeśli ciągle widzisz błąd, 1-Wyłącz prąd. 2. Zamknij zawór. 3. Skontaktuj się z autoryzowanym serwisem.

Kody błędów mogą się różnić w zależności od modelu.

9.2 Rozwiązywanie problemów

Maszyna nie działa.

- Wtyczka zasilania może nie być podłączona do prądu. >>> Sprawdź, czy wtyczka zasilająca jest podłączona do zasilania.
- Bezpiecznik mógł się przepalić. >>> Sprawdź bezpieczniki w swoim domu.
- Może nie być wody. >>> Upewnij się, że kran wlotowy jest otwarty.

- Drzwi maszyny mogą być otwarte. >>> Upewnij się, że zamkniesz drzwi maszyny.
- Przycisk "On/Off" mógł nie zostać naciśnięty. >>> Upewnij się, że włączyłeś urządzenie, naciskając przycisk "On/Off".

Naczynia nie są odpowiednio umyte.

- Naczynia są ułożone niedbałe. >>> Umieść naczynia zgodnie z instrukcjami instrukcji.
- Wybrano niewłaściwy program. >>> Proszę wybrać program, który myje się w wyższej temperaturze i przez dłuższy czas.
- Naczynia są bardzo brudne >>> Usuń gruby brud z naczyń serwetką przed włożeniem do zmywarki.
- Śruby są zablokowane. >>> Przed uruchomieniem programu ręcznie obróć zarówno górne, jak i dolne śruby, aby zapewnić ich swobodny obrót.
- Otwory wentylacyjne śmigieł są zatkane. >>> Dolne lub górne otwory wentylacyjne śmigieł mogą być zatkane resztkami jedzenia, takimi jak nasiona cytryny. Regularnie czyść śruby napędowe, jak pokazano w sekcji "Czyszczenie i konserwacja".
- Filtry są zatkane. >>> Sprawdź, czy system filtrów jest czysty. Regularnie czyść system filtrów, jak pokazano w sekcji "Czyszczenie i konserwacja".
- Filtry nie są prawidłowo zamontowane. >>> Sprawdź system filtrów i upewnij się, że są prawidłowo zamontowane.
- Koszyki są przeładowane. >>> Nie przeciążaj koszyków ponad ich pojemność.
- Detergent był przechowywany w nieodpowiednich warunkach. >>> Jeśli używasz detergentu w proszku, nie przechowuj opakowania detergentu w wilgotnych miejscach. Jeśli to możliwe, przechowuj ją w pojemniku z pokrywką. Zalecamy stosowanie detergentu w tabletkach dla łatwiejszego przechowywania.
- Dodano za mało detergentu. >>> Jeśli używasz detergentu w proszku, dodaj odpowiednią ilość w zależności od poziomu zabrudzenia naczyń i instrukcji programu. Zalecamy stosowanie detergentu w tabletkach, aby uzyskać najlepsze efekty.
- Środek płukany to za mało. >>> Sprawdź wskaźnik ostrzegawczo o niskim poziomie płukania i dodaj środek płukany, jeśli zajdzie taka potrzeba. Jeśli w pralce jest wystarczająco dużo środka płukającego, zwiększ jego ustawienie.
- Pokrywa komory na detergent nie jest zamknięta. >>> Po napełnieniu detergentem koniecznie zamknij pokrywę schowka detergentu.

Naczynia nie są suszone.

- Naczynia są ułożone niedbałe. >>> Ustaw naczynia tak, aby podczas mycia nie zbierała się w nich woda.
- Środek płukany to za mało. >>> Sprawdź wskaźnik ostrzegawczo o niskim poziomie płukania i dodaj środek płukany, jeśli zajdzie taka potrzeba. Jeśli w pralce jest wystarczająco dużo środka płukającego, zwiększ jego ustawienie.
- Pralka była opróżniana natychmiast po zakończeniu cyklu prania. >>> Nie opróżniaj pralki od razu po zakończeniu cyklu prania. Pozwól parze uciec, lekko otwierając drzwiczki, a opróżnij maszynę, gdy naczynia ostygną do poziomu dotykalnego. Zacznij opróżniać z dolnego koszyka. Zapobiega to kapaniu wody pozostałej na przedmiotach w górnym koszu.
- Wybrano niewłaściwy program. >>> Programy krótkotrwałe charakteryzują się niską temperaturą płukania, co skutkuje słabą wydajnością suszenia. Dla lepszej wydajności schnięcia wybieraj dłuższe programy.
- Używano detergentu do tabletek, ale przycisk tabletki nie został naciśnięty >>> Jeśli Twoja maszyna ma funkcję "detergentu do tabletek" przy użyciu detergentu wielofunkcyjnego, aktywuj ją.
- Jakość powierzchni naczyń kuchennych jest słaba. >>> Naczynia kuchenne z uszkodzonymi powierzchniami nie zapewniają oczekiwanej wydajności prania i nie są higienicznie bezpieczne w użyciu. Ponadto woda jest trudna do odprowa-

dzenia z uszkodzonych powierzchni. Mycie takich naczyń w zmywarce nie jest zalecane.
- Naturalne jest, że problemy z wysychaniem naczynia teflonowego są naturalne. Jest to związane z naturą teflonu. Ponieważ teflon i woda mają różne napięcia powierzchniowe, krople wody pozostają na powierzchni teflonu niczym kulki.

Na naczyniach pozostają plamy po herbacie, kawie lub szmince.
- Wybrano niewłaściwy program. >>> Proszę wybrać program, który myje się w wyższej temperaturze i przez dłuższy czas.
- Jakość powierzchni naczyń kuchennych ulega pogorszeniu. >>> Plamy po herbacie, kawie i innych plamach malowanych przeniknęły do uszkodzonych powierzchni, przez co nie nadają się do zmywarki. Oczekiwana wydajność prania nie może być osiągnięta przy użyciu naczyń o uszkodzonych powierzchniach, a ich użycie nie jest higieniczne. Mycie takich naczyń w zmywarce nie jest zalecane.
- Detergent był przechowywany w nieodpowiednich warunkach. >>> Jeśli używasz detergentu w proszku, nie przechowuj opakowania detergentu w wilgotnych miejscach. Jeśli to możliwe, przechowuj ją w pojemniku z pokrywką. Zalecamy stosowanie detergentu w tabletkach dla łatwiejszego przechowywania.

Naczynia pozostawiają plamy z kamienia wapiennego, a szkło nabiera mętnego wyglądu.
- Środek płukany to za mało. >>> Sprawdź wskaźnik ostrzegawczo o niskim poziomie płukania i dodaj środek płukany, jeśli zajdzie taka potrzeba. Jeśli w pralce jest wystarczająco dużo środka płukającego, zwiększ jego ustawienie.
- Ustawienie twardości wody jest zbyt niskie lub poziom soli jest niewystarczający. >>> Sprawdź ustawienie twardości wody, dokładnie mierząc twardość wody z kranu.
- Jest wyciek soli. >>> Podczas nadziewania solą uważaj, aby nie rozlać jej wokół otworu nadzienia. Po napełnieniu solą upewnij się, że pokrywa zbiornika soli jest zamknięta. Uruchom program do mycia przed myciem, aby usunąć rozlaną sól z wnętrza pralki. Sprawdź pokrywkę ponownie na koniec programu, ponieważ wszelkie cząsteczki soli pozostające pod pokrywką rozpuszczą się podczas wstępnego mycia i mogą się poluzować.

W środku maszyny czuć dziwny zapach.
- Nowa pralka ma swój charakterystyczny zapach. Ten zapach znika po kilku praniach.
- Filtry są zatkane. >>> Sprawdź, czy system filtrów jest czysty. Regularnie czyść system filtrów, jak pokazano w sekcji "Czyszczenie i konserwacja".
- Dozownik płukania zawiera chemikalia, które mogą powodować zapachy. >>> Nie używaj chemikaliów takich jak ocet, detergent do prania ręcznego czy środek odkamieniający.
- Brudne naczynia leżały w zmywarce przez 2-3 dni. >>> Jeśli nie zamierzasz uruchomić pralki od razu po włożeniu naczyń, usuń brud z naczyń i co dwa dni uruchamiaj program wstępnego mycia bez detergentu. W takich przypadkach nie zamykaj całkowicie drzwi maszyny, aby zapobiec powstawaniu zapachów wewnątrz urządzenia. Możesz także korzystać z dostępnych na rynku środków do usuwania zapachów i środków do czyszczenia praczek.

Plamy rdzy, przebarwienia i zużycie powierzchni naczyń.
- Jest wyciek soli. >>> Sól może powodować degradację i rdzewę na metalowych powierzchniach. Podczas nadziewania solą uważaj, aby nie rozlać jej wokół otworu nadzienia. Po napełnieniu solą upewnij się, że pokrywa zbiornika soli jest zamknięta. Usuń rozlaną sól z wnętrza pralki, uruchamiając program wstępnego mycia. Sprawdź pokrywkę ponownie na koniec programu, ponieważ wszelkie czą-

steczki soli pozostające pod pokrywką rozpuszczą się podczas wstępnego mycia i mogą się poluzować.
- Słone resztki jedzenia pozostają na naczyniach od dawna. >>> Jeśli sztućce skażone takim jedzeniem mają zostać w zmywarce, należy je wstępnie umyć, aby usunąć brud z powierzchni, lub naczynia należy umyć natychmiast.
- Instalacja elektryczna nie ma przewodu uziemiającego. >>> Sprawdź, czy Twój komputer jest podłączony do prawidłowej linii uziemienia. W przeciwnym razie elektryczność statyczna generowana wewnątrz maszyny powoduje łuki i wgłębienia na powierzchni metalowych przedmiotów, usuwając warstwę ochronną i powodując przebarwienia.
- Stosowano mocne środki czyszczące, takie jak wybielacz. >>> Warstwa ochronna na powierzchniach metalowych ulega uszkodzeniu przy kontakcie z środkami czystościmi, takimi jak wybielacz, i z czasem traci skuteczność. Nie myj naczyń wybielaczem.
- Metalowe narzędzia, zwłaszcza noże, były używane do celów innych niż zamierzone. >>> Używanie noży do takich celów jak otwieranie puszek uszkadza ochronną powłokę na końcach. Nie używaj metalowych przyborów kuchennych do celów innych niż ich przeznaczenie.
- Sztućce wykonane są ze stali nierdzewnej niskiej jakości. >>> rdzewienie jest nieuniknione przy takich przedmiotach i nie powinno się ich myć w zmywarkach.
- Wcześniej zardzewiałe przybory kuchenne myłem w zmywarce. >>> Podczas prania rdza z zardzewiałego przedmiotu może przenosić się na inne powierzchnie ze stali nierdzewnej, powodując również powstawanie rdzy na tych powierzchniach. Takich rzeczy nie należy myć w zmywarkach.

Na dozowniku detergentu są pozostałości detergentu.
- Detergent dodano na długo przed rozpoczęciem cyklu prania. >>> Koniecznie dodaj detergent tuż przed rozpoczęciem prania.
- Pokrywka dozownika detergentu nie otwiera się podczas prania. >>> Umieść naczynia tak, aby nie blokowało otwierania pokrywy dozownika detergentu i przepływu wody z wirników do dozownika.
- Detergent był przechowywany w nieodpowiednich warunkach. >>> Jeśli używasz detergentu w proszku, nie przechowuj opakowania detergentu w wilgotnych miejscach. Jeśli to możliwe, przechowuj ją w pojemniku z pokrywką. Zalecamy stosowanie detergentu w tabletkach dla łatwiejszego przechowywania.
- Otwory wentylacyjne śmigieł są zatkane. >>> Dolne lub górne otwory wentylacyjne śmigieł mogą być zatkane resztkami jedzenia, takimi jak nasiona cytryny. Regularnie czyść śruby napędowe, jak pokazano w sekcji "Czyszczenie i konserwacja".

Wzory i dekoracje na naczyniach kuchennych blakną.
- Szkła wzorzyste i porcelana z wzorami szkliwienia nie nadają się do mycia w zmywarce. Producenci zastawy szklanej i porcelanowej nie zalecają mycia tego typu naczyń w zmywarce.

Naczynia są porysowane.
- Kuchenne przybory i akcesoria wykonane z aluminium lub zawierające aluminium nie powinny być myte w zmywarce.
- Jest wyciek soli. >>> Podczas nadziewania solą uważaj, aby nie rozlać jej wokół otworu nadzienia. Rozsypana sól może powodować zadrapania. Po napełnieniu solą upewnij się, że pokrywa zbiornika soli jest zamknięta. Uruchom program do mycia przed myciem, aby usunąć rozlaną sól z wnętrza pralki. Sprawdź pokrywkę ponownie na koniec programu, ponieważ wszelkie cząsteczki soli pozostające pod pokrywką rozpuszczą się podczas wstępnego mycia i mogą się poluzować.

- Ustawienie twardości wody jest zbyt niskie lub poziom soli jest niewystarczający. >>> Sprawdź ustawienie twardości wody, dokładnie mierząc twardość wody z kranu.
- Niewłaściwe rozmieszczenie naczyń. >>> Wkładając szklanki i inne szklane naczynia kuchenne do koszyków, opieraj je o krawędź, półki lub szklany drut nośny koszyka, a nie o inne naczynia. Podczas mycia uderzenie wody powodujące, że dwie szklanki lub inne naczynia zderzają się ze sobą, może powodować rysy lub łamanie powierzchni.
- Szklane kubki pozostawiają zamgloną, mleczną plamę, która nie znika po ręcznym wyciera. Po wystawieniu na światło wyłania się niebieskawo-tęczowy kolor.
- Użyto zbyt dużo środka płukującego. >>> Obniż ustawienie płukaka. Pamiętaj, aby posprzątać wszelkie środki płukające, które się rozlewają podczas ponownego napełniania.
- Na szkle doszło do korozji spowodowanej miękką wodą. >>> Sprawdź ustawienie twardości wody, dokładnie mierząc twardość wody z kranu. Jeśli twoja woda z kranu jest miękka (<5 dH), do not use salt. Use washing programs that wash at higher temperatures (such as 60-65 degrees). You can also use commercially available glass-protecting detergents.

W maszynie tworzy się piana.

- Naczynia myto ręcznie płynem do naczyń przed włożeniem do zmywarki, a następnie wkładano do pralki bez płukania. >>> Płyny do mycia naczyń ręcznie nie mają kontroli piany. Nie ma potrzeby mycia naczyń ręcznie detergentem przed włożeniem do zmywarki. Po prostu spłuknij gruby brud z powierzchni naczyń wodą lub zeskrobaj ręcznikiem papierowym lub widelcem.
- Podczas uzupełniania środka do płukania rozlał się środek płukany. >>> Uważaj, aby nie rozlać środka płukania w maszynie podczas uzupełniania. Posprzątaj rozlane środki do płukania ręcznikiem papierowym lub serwetką.
- Pokrywa schowka od środka płukania została otwarta. >>> Pamiętaj, aby zamknąć pokrywę schowka po napełnieniu środkiem do płukania.
- Detergent mógł się przeterminować lub nie był przechowywany w odpowiednich warunkach. >>> Sprawdź informacje na opakowaniu detergentu.

Z zmywarki wycieka piana.

- Maszyna może nie być wypoziomowana lub stopki mogą nie być odpowiednio wyregulowane. >>> Upewnij się, że maszyna jest pozioma.
- Może to przez detergent, którego używasz. >>>Zmień detergent.

Kuchenne przybory się psują.

- Naczynia są ułożone niedbałe. >>> Umieść naczynia zgodnie z instrukcjami instrukcji.
- Koszyki są przeładowane. >>> Nie przeciążaj koszyków ponad ich pojemność.
- Woda pozostaje w zmywarce po zakończeniu programu.
- Filtry są zatkane. >>> Sprawdź, czy system filtrów jest czysty. Regularnie czyść system filtrów, jak pokazano w sekcji "Czyszczenie i konserwacja".
- Wąż odpływowy jest zatkany/zablokowany. >>> Sprawdź wąż odpływowy. Jeśli trzeba, usuń ją, usuń zator i zamontuj ponownie zgodnie z instrukcjami montażu.

10 ZASTRZEŻENIE / OSTRZEŻENIE

Niektóre (proste) awarie mogą być odpowiednio rozwiązane przez użytkownika końcowego bez wystąpienia problemów z bezpieczeństwem lub niebezpiecznego użycia, pod warunkiem że są przeprowadzane w granicach i zgodnie z poniższymi instrukcjami (patrz sekcja "Samonaprawa").

Dlatego, o ile nie jest inaczej zatwierdzone w sekcji "Samonaprawa" poniżej, naprawy należy skierować do zarejestrowanych profesjonalnych naprawców, aby uniknąć problemów z bezpieczeństwem. Zarejestrowany profesjonalny naprawiarz to profesjonalny serwis, któremu producent udzielił do-

stępu do instrukcji i listy części zamiennych tego produktu zgodnie z metodami opisanymi w aktach ustawodawczych zgodnie z dyrektywą 2009/125/WE.

Jednak tylko agent serwisowy (czyli autoryzowani profesjonaliści), z którym możesz się skontaktować przez numer telefonu podanego w instrukcji/karcie gwarancyjnej lub przez autoryzowanego dealera, może świadczyć usługę na warunkach gwarancji. Dlatego prosimy pamiętać, że naprawy wykonywane przez profesjonalnych fachowców (którzy nie są upoważnieni przez Beko)**unieważni gwarancję.**

Samonaprawa

Samodzielną naprawę może wykonać użytkownik końcowy w odniesieniu do następujących części zamiennych: uszczelki, filtry, zawiasy drzwi, kosze, śruby, akcesoria plastikowe itp. (zaktualizowana lista jest również dostępna w support.beko.com od 1 marca 2021 roku).

Ponadto, aby zapewnić bezpieczeństwo produktu i zapobiec ryzyku poważnych urazów, wspomniana samonaprawa powinna być wykonywana zgodnie z instrukcjami w instrukcji obsługi lub dostępnymi w support.beko.com Dla własnego bezpieczeństwa odłącz produkt od prądu przed podjęciem jakiejkolwiek samodzielnej naprawy.

Próby naprawy i naprawy przez użytkowników końcowych części nieobjętych tą listą i/lub nieprzestrzegających instrukcji obsługi dotyczących samodzielnej naprawy lub dostępnych w support.beko.com mogą prowadzić do problemów z bezpieczeństwem niezależnym od Beko i unieważnić gwarancję produktu.

Dlatego zdecydowanie zaleca się, aby użytkownicy końcowi powstrzymywali się od prób przeprowadzania napraw spoza wymienionej listy części zamiennych, kontaktując się w takich przypadkach z upoważnionymi lub zarejestrowanymi fachowcami. Przeciwnie, takie próby ze strony użytkowników końcowych mogą powodować zagrożenia dla bezpieczeństwa i uszkadzać produkt, a w konsekwencji prowadzić do pożaru, powodzi, porażenia prądem i poważnych obrażeń ciała.

Na przykład, ale nie tylko, następujące naprawy muszą być realizowane przez autoryzowanych profesjonalnych naprawców lub zarejestrowanych fachowców: silnik, pompa cyrkulacyjna, pompa odpływowa, pompa ciepła, grzejniki, rury, węże, zaciski, filtry zaworowe, aqua stop, drzwi, panel, karty elektroniczne, karty wyświetlające, przełącznik poziomu, przepływomierz, termostat, czujniki temperatury itp.

Producent/sprzedawca nie ponosi odpowiedzialności w żadnym przypadku, gdy użytkownicy końcowi nie przestrzegają powyższych wymogów.

Dostępność części zamiennych do zmywarki, którą kupiłeś, wynosi 10 lat. W tym czasie dostępne będą oryginalne części zamienne, które pozwolą prawidłowo obsługiwać zmywarkę.