Посудомийна машина

Посібник користувача



BDIN25325

16 5032 3100/ UK/ AA/ 17.12.2025 10:39
7658893977

ПАПІР НА ІЗ ВТОРИННОЇ СИРОВИНИ ТА МАКУЛАТУРИ

Будь ласка, спочатку прочитайте цей посібник!

Шановний клієнте,

Beko Дякуємо, що обрали цей продукт. Сподіваємося, що ви отримаєте найкращі результати від свого продукту, який виготовлено з використанням високоякісних та найсучасніших технологій. Тому, будь ласка, уважно прочитайте весь цей посібник користувача та всі інші супровідні документи, перш ніж використовувати продукт.

Дотримуйтесь усіх попереджень та інформації в інструкції користувача. Таким чином ви захистите себе та свій виріб від можливих небезпек.

Зберігайте посібник користувача як довідку для подальшого використання. Якщо ви передаєте виріб комусь іншому, передайте також посібник користувача. Умови гарантії, використання та методи усунення несправностей вашого виробу наведено в цьому посібнику.

Символи та їх пояснення

У цьому посібнику користувача використовуються такі символи:

	Небезпека, яка може призвести до смерті або травмування.
	Важлива інформація або корисні поради щодо використання.
	Прочитайте інструкцію користувача.
ПОВІДОМЛЕННЯ	Небезпека для виробу або його оточення, яка може призвести до матеріальних збитків.

1 Інструкції безпеки 5

1.1 Цільове використання 5
1.2 Безпека дітей, вразливих осіб та домашніх тварин 5
1.3 Електробезпека 6
1.4 Безпека на транспорті 7
1.5 Безпека встановлення..... 7
1.6 Безпека експлуатації 8
1.7 Безпека при обслуговуванні та чищенні..... 10

2 Інструкції щодо охорони навколишнього середовища..... 10

2.1 Дотримання вимог Регламенту WEEE та утилізація відходів..... 10
2.2 Інформація про пакет 10
2.3 Відповідність Директиві WEEE та утилізація відходів..... 11
2.4 Примітка для випробувальних інститутів 11
2.5 Інформація про відповідність стандартам та випробування / Декларація про відповідність ЄС 11
2.6 Цей розділ стосується продуктів із функцією Wi-Fi. 11
2.7 Енергетична етикетка..... 11

3 Технічні характеристики 12

4 Загальний вигляд 13

5 Встановлення 14

5.1 Правильне місце для встановлення 14
5.2 Підключення до водопостачання 14
5.3 Підключення до водостічної труби..... 15
5.4 Регулювання ніжок..... 15
5.5 Підключення електроенергії 16

6 Попередній 16

6.1 Що робити, щоб заощадити енергію..... 16
6.2 Система пом'якшення води 16
6.3 Регулювання тестової смужки системи пом'якшення води 17
6.4 Налаштування системи пом'якшення води..... 17
6.5 Наповнення сіллю..... 18
6.6 Стримування..... 19
6.7 Полірувальник 22
6.8 Деталі, які не підходять для миття в посудомийній машині ... 23
6.9 Розміщення посуду в машині 23
6.10 Нижній пропелер 24
6.11 Верхній гвинт 24
6.12 Кошик для столових приборів ... 24
6.13 Кошик для столових приборів ... 25
6.14 Складані дротяні елементи нижнього кошика 25
6.15 Універсальна / регульована по висоті полиця для обслуговування нижнього кошика..... 26
6.16 Регульована за висотою верхня полиця кошика..... 27
6.17 Дріт для пляшок у нижньому кошику 27
6.18 Багатофункціональна полиця для обслуговування верхнього кошика 27
6.19 Багатофункціональна полиця для обслуговування верхнього кошика 28
6.20 Регулювання висоти верхнього кошика 29
6.21 Регулювання висоти верхнього кошика 30
6.22 Регулювання висоти верхнього кошика 30
6.23 Опора для миття лотків 31
6.24 Тримач для пляшок та тарілок нижнього кошика 31
6.25 Складані дротяні елементи верхнього кошика 32
6.26 Стельовий кошик для столових приборів 32
6.27 Стельовий кошик для столових приборів 32

7 Експлуатація виробу..... 34

7.1 Таблиця інформації про програму та середніх значень споживання 35
7.2 Додаткові функції 36
7.3 Функції 37
7.4 Зміна рівня попереджувального тону..... 38
7.5 Програмування періоду прання 38
7.6 Запуск програми 39

7.7 Скасування циклу 39
7.8 Індикатор попередження про низький рівень солі 39
7.9 Індикатор попередження про низький рівень ополіскувача 39
7.10 Кінець програми 40
8 Технічне обслуговування та очищення 40
8.1 Технічне обслуговування та очищення 40
8.2 Очищення фільтрів 40
8.3 Очищення фільтра шланга 41
8.4 Очищення пропелерів 41
9 Усунення несправностей 43
9.1 Коди помилок, причини та рішення 43
9.2 Усунення несправностей 43
10 ВІДМОВА ВІД ВІДПОВІДАЛЬНОСТІ / ПОПЕРЕДЖЕННЯ 48

1 Інструкції безпеки

Цей розділ містить інструкції з техніки безпеки, які допоможуть запобігти ризику травмування або пошкодження майна.
Наша компанія не несе відповідальності за будь-які збитки, які можуть виникнути в разі недотримання цих інструкцій.

- Процедури встановлення та ремонту завжди повинні виконуватися уповноваженими сервісними агентами.
- Використовуйте лише оригінальні запасні частини та аксесуари.
- Не ремонтуйте та не замінюйте жодного компонента виробу, якщо це чітко не зазначено в інструкції користувача.
- Не вносьте технічних модифікацій до виробу.

1.1 Цільове використання

Цей продукт призначений для використання в будинках та в таких типах закритих приміщень: Наприклад;
- Кухні для персоналу магазинів, офісів та інших робочих приміщень;
- Фермерські будинки;
- Зони для користування гостями готелів, мотелів та інших засобів розміщення;
- Заклади, що пропонують проживання зі сніданком, умови, подібні до хостелів.
- Засіб слід використовувати лише для миття посуду в побуті.

- Продукт не підходить для комерційного або громадського використання.
- Термін служби придбаного вами продукту становить 10 років. Це період, протягом якого запасні частини, необхідні для роботи цього продукту, як визначено.
- Цей виріб призначений для використання вдома та під стільницею.

1.2 Безпека дітей, вразливих осіб та домашніх тварин

- Діти віком від 8 років, люди з обмеженими фізичними, сенсорними та розумовими здібностями, а також некваліфіковані або недосвідчені особи можуть користуватися цим приладом за умови нагляду та інструктажу щодо безпечного використання приладу, а також пов'язаних з ним небезпек.

- Дітей віком до 3 років слід тримати подалі від виробу, якщо вони не перебувають під постійним наглядом.
- Дітям не слід гратися з приладом.
- Електричні вироби небезпечні для дітей та домашніх тварин. Дітям та домашнім тваринам забороняється гратися з виробом, залазити на нього або заходити всередину нього.
- Не забудьте зачинити дверцята виробу, коли виходите з кімнати, де він знаходиться. Діти та домашні тварини можуть замкнутися всередині виробу та задихнутися.
- Чищення та технічне обслуговування не повинні проводитися дітьми без нагляду.
- Тримайте пакувальні матеріали подалі від дітей. Ризик травмування та задухи.
- Зберігайте всі мийні засоби та добавки, що використовуються у виробі, у недоступному для дітей місці.
- Заради безпеки дітей, від'єднайте штепсельну вилку від мережі та зламайте блокувальний механізм перед утилізацією виробу.

1.3 Електробезпека

- Виріб не повинен бути підключений до мережі під час встановлення, технічного обслуговування, очищення, ремонту та транспортування.
- Якщо шнур живлення пошкоджено, його має замінити авторизований сервісний центр, щоб запобігти можливим небезпекам.
- Не затискайте шнур живлення під виробом або позаду нього. Не ставте важкі предмети на шнур живлення. Шнур живлення не повинен бути надмірно згинається або стискатися, а також не повинен контактувати з джерелами тепла.
- Не використовуйте подовжувач, кілька розеток живлення або адаптери для роботи виробу.
- Портативні розетки з кількома джерелами живлення або портативні блоки живлення можуть перегрітися та спричинити пожежу. Тому не розміщуйте кілька розеток живлення позаду та поблизу виробу.
- Вилка має бути легкодоступною. Якщо це неможливо, електроустановка, до якої

підключено виріб, має бути оснащена пристроєм (запобіжником, вимикачем, автоматичним вимикачем тощо), що відповідає електротехнічним нормам та відключає всі полюси від мережі.
- Не торкайтеся вилки мокрими руками.
- Виймаючи вилку з розетки, тягніть її за вилку, а не за кабель.

1.4 Безпека на транспорті

- Перед транспортуванням виробу вийміть штепсельну вилку з розетки та від'єднайте зливне та водопровідне з'єднання. Повністю злийте воду, що залишилася всередині виробу.
- Не переносьте виріб самостійно, оскільки він важкий.

УВАГА Не тримайте виріб за дверцята або панель, щоб перемістити його.
УВАГА Якщо вам потрібно перемістити виріб, переміщуйте його у вертикальному положенні та тримайте за задню частину. Нахил виробу вперед може призвести до намокання та пошкодження електронних деталей усередині.
УВАГА Під час встановлення виробу на місце після встановлення або очищення будьте обережні, щоб не зігнути, не перетиснути та не поламати шланги.

1.5 Безпека встановлення

- Щоб підготувати виріб до використання, перевірте інформацію в посібнику та інструкціях з встановлення, щоб переконатися у відповідності електромонтажу, підключенні чистої води та каналізації. В іншому випадку зверніться до кваліфікованого електрика та сантехніка для виконання необхідних дій. Ці процеси оплачує клієнт.
- Перед встановленням виробу перевірте його на наявність будь-яких пошкоджень. Не встановлюйте виріб, якщо він пошкоджений.
- Не встановлюйте виріб у місцях, де температура падає нижче 0 ºC.
- Не ставте виріб на килим або подібну поверхню. Це створює ризик пожежі, оскільки він не може отримувати повітря знизу.
- Поставте виріб на чисту, рівну та тверду підлогу та збалансуйте його за

допомогою регульованих ніжок. Якщо ніжки не відрегульовані належним чином, дверцята можуть не закриватися повністю, і може виходити гаряча пара. Це може спричинити серйозні опіки та травми, а також пошкодити ваші меблі.
- Не встановлюйте виріб поблизу джерел тепла (радіаторів, плит тощо) та не встановлюйте його під зоною приготування варильної поверхні.
- Якщо виріб призначений для використання в шафі/шафі/модулі, тримайте дверцята шафи відкритими під час роботи, якщо немає щілин, щоб забезпечити достатню циркуляцію повітря.
- Підключіть виріб до заземленої розетки, захищеної запобіжником, номіналом якого відповідає номіналу струму, зазначеному на заводській табличці. Заземлення має виконувати кваліфікований електрик. Не використовуйте виріб без заземлення відповідно до місцевих/національних норм.
- Підключіть виріб до розетки, напруга та частота якої відповідають зазначеним на табличці з технічними даними.
- Не підключайте виріб до розетків, які нещільно прикріплені, не закріплені, зламані, брудні, жирні, або такі, що піддаються ризику контакту з водою (наприклад, вода, яка може протікати з робочого столу).

УВАГА Необхідно використовувати нові комплекти шлангів, що постачаються з виробом. Не використовуйте повторно старі шланги. Не зрощуйте шланги.
УВАГА Підключіть шланг подачі води безпосередньо до водопровідного крана. Тиск, що подається з крана, має бути щонайменше 0,03 МПа (0,3 бар) і не більше 1 МПа (10 бар). Якщо тиск води перевищує 1 МПа (10 бар), необхідно встановити редукційний клапан. Максимально допустима температура води становить 25°C.
- Розташуйте кабель живлення та шланги таким чином, щоб уникнути ризику спіткнутися.

1.6 Безпека експлуатації

Слід використовувати лише мийні засоби, ополіскувачі та добавки, призначені для посудомийних машин.

Ніколи не використовуйте хімічні розчинники у виробі. Ці речовини становлять небезпеку вибуху.

Не пийте воду для промивання у вашому виробі.

Мийні засоби для посудомийних машин містять сильні луги, які можуть бути надзвичайно небезпечними при проковтуванні. Уникайте контакту зі шкірою та очима і не дозволяйте дітям наближатися до виробу, коли кришка відкрита.

Переконайтеся, що резервуар для мийного засобу порожній після завершення циклу миття.

Коли ви повністю витягуєте верхній та нижній кошики, дверцята виробу приймають на себе все навантаження кошиків. Не сідайте та не кладіть інші вантажі на дверцята, інакше виріб може перекинутися.

Максимальна місткість виробу для прання: зазначено на етикетці енергоспоживання та картці швидкого використання в таблиці циклів прання.

Щоб уникнути можливих травм, завжди кладіть довгий та гострий посуд, такий як виделки для сервірування, ножі для хліба тощо, у кошик для столових приборів гострим кінцем донизу або горизонтально на кошики для посудомийної машини.

Якщо вам потрібно відкрити дверцята під час роботи приладу, відкривайте їх обережно. Будьте обережні з гарячою парою та бризками гарячої води.

Не використовуйте несправний або пошкоджений виріб. Від’єднайте виріб від мережі (або вимкніть запобіжник, до якого він підключений), закрийте водопровідний кран та зверніться до авторизованого сервісного центру.

Не ставте джерела полум’я (палаючу свічку, сигарету тощо) на виріб або поблизу нього. Не розміщуйте легкозаймисті/ вибухонебезпечні матеріали поблизу виробу.

Не залазьте на виріб.

Від’єднайте виріб від мережі та закрийте кран, якщо ви не будете користуватися ним протягом тривалого часу.

Цей виріб призначений для роботи на висоті до 2000 м над рівнем моря.

1.7 Безпека при обслуговуванні та чищенні

Не мийте виріб, розпилюючи на нього воду або полиючи його водою.

Не використовуйте гострі або абразивні інструменти для очищення виробу. Не використовуйте такі матеріали, як побутові миючі засоби, миючі засоби, бензин, спирт, віск тощо.

Під час чищення виробу використовуйте рукавички.

Будьте обережні з можливими травмами під час чищення гострих поверхонь на задній частині виробу!

ЗАУВАЖТЕ! Не забудьте встановити фільтр вашої пральної машини назад після очищення. В іншому випадку, насоси можуть засмітитися, а виріб може бути пошкоджений.

Внутрішнє освітлення

Зверніться до сервісної служби, якщо вам потрібно замінити світлодіод/лампу, що використовується для освітлення, залежно від моделі вашої машини.

2 Інструкції щодо охорони навколишнього середовища

2.1 Дотримання вимог Регламенту WEEE та утилізація відходів

Цей продукт не містить шкідливих та заборонених речовин, зазначених у «Положенні про контроль за відходами електричного та електронного обладнання», опублікованому Міністерством навколишнього середовища та урбанізації Турецької Республіки. Він відповідає регламенту WEEE.

Цей виріб виготовлено з високоякісних деталей та матеріалів, які придатні для переробки та повторного використання. Тому не викидайте виріб разом з побутовими чи іншими відходами після закінчення терміну його служби. Віднесіть його до пункту збору для переробки електричного та електронного обладнання. Зверніться до місцевих органів влади у вашому регіоні щодо цих пунктів збору. Допоможіть захистити довкілля та природні ресурси, переробляючи використані вироби. Перед утилізацією виробу від'єднайте штепсельну вилку від мережі для безпеки дітей та зламайте механізм блокування дверцят завантаження, щоб зробити їх непрацездатними.

2.2 Інформація про пакет

Упаковка продукту виготовлена з матеріалів, придатних для вторинної переробки, відповідно до нашого національного законодавства. Не викидайте відходи упаковки разом з побутовими чи іншими відходами, утилізуйте їх у пунктах збору упаковки, визначених місцевими органами влади.

2.3 Відповідність Директиві WEEE та утилізація відходів



Цей виріб відповідає Директиві ЄС щодо відходів електричного та електронного обладнання (2012/19/ЄС). Цей виріб має класифікаційний символ для відходів електричного та електронного обладнання (WEEE).
Цей символ вказує на те, що цей виріб не можна утилізувати разом з іншими побутовими відходами після закінчення терміну його служби. Використаний пристрій необхідно повернути до офіційного пункту збору для переробки електричних та електронних пристроїв. Щоб знайти такі системи збору, зверніться до місцевих органів влади або до продавця, у якого було придбано виріб. Кожне домогосподарство відіграє важливу роль у зборі та переробці старих приладів. Правильна утилізація використаних приладів допомагає запобігти потенційним негативним наслідкам для навколишнього середовища та здоров'я людини.

Відповідність директиві RoHS:
Придбаний вами продукт відповідає Директиві ЄС RoHS (2011/65/ЄС). Він не містить шкідливих та заборонених матеріалів, зазначених у Директиві.

2.4 Примітка для випробувальних інститутів

Інформація, необхідна для випробувань продуктивності, надається за запитом. Ви можете надіслати свій запит на адресу електронної пошти, вказану нижче:
dishwasher@standartloading.com

У вашому електронному листі із запитом обов'язково вкажіть свої контактні дані, а також код, номер складу та серійний номер продукту, який потрібно протестувати. Код продукту, номер складу та серійний номер можна знайти на типовій етикетці, прикріпленій до бокової сторони дверей.

2.5 Інформація про відповідність стандартам та випробування / Декларація про відповідність ЄС

CE Розробка, виробництво та продаж цього продукту здійснюються відповідно до правил безпеки всіх відповідних директив Європейського Співтовариства. 2014/35/ЄС, 2014/30/ЄС, 93/68/ЄС, IEC 60436 / EN 60436

2.6 Цей розділ стосується продуктів із функцією Wi-Fi.

Частотний діапазон 2,4 ГГц
Макс. потужність провідності: < 100 мВт
Декларація про відповідність CE Arçelik A.Ş. цим заявляє, що цей прилад відповідає Директиві 2014/53/ЄС.
Повний текст Декларації про відповідність ЄС знаходиться на вебсайті:
Продукти, адреса
support.beko.com

2.7 Енергетична етикетка

Ви можете отримати доступ до технічної інформації про продукт, просканувавши QR-код на енергетичній етикетці за допомогою мобільного пристрою, підключеного до Інтернету.



3 Технічні характеристики

Максимальна місткість для прання: зазначено на етикетці енергоспоживання та картці швидкого використання в таблиці циклів прання.
Висота: Дивіться інструкцію з встановлення для отримання інформації про висоту.
Ширина: 60
Глибина:55-60
Вхідна електроенергія:220-240 V, 50 Hz
Загальна потужність:1800-2100 W
Потужність обігрівача:1800 W
Загальний струм: 10 A *
Потужність насоса:90 W
Потужність зливного насоса: 30 W *
* Детальні електричні значення дивіться на типовій табличці на дверцятах посудомийної машини.
Тиск води 0,3 -10 бар (= 3 – 100 Н/см² = 0,03-1,0 МПа)

Технічні характеристики можуть бути змінені без попереднього повідомлення з метою покращення якості продукції.

Малюнки в інструкції є схематичними та можуть не повністю відповідати виробу.

Значення, що надаються разом із приладом або в супровідній документації до нього, є лабораторними показниками відповідно до відповідних стандартів. Ці значення можуть відрізнятися залежно від використання та умов навколишнього середовища.

4 Загальний вигляд

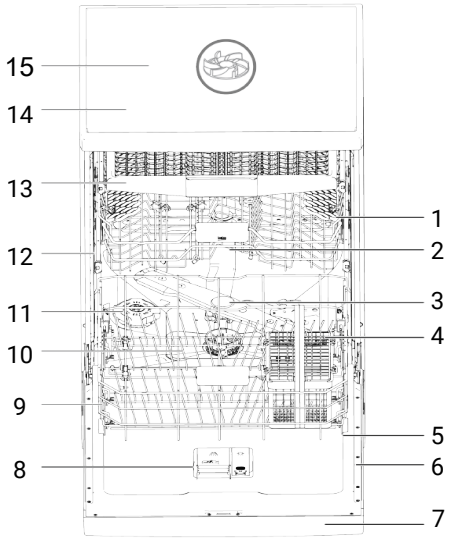

1 Верхній кошик
2 Верхнє розпилювальне коромисло
3 Нижнє розпилювальне коромисло
4 Кошик для столових приборів (залежить від моделі)
5 Двері
6 Типова мітка
7 Панель керування
8 Відсік для мийного засобу
9 Нижній кошик
10 Фільтри
11 Кришка відсіку для солі
12 Верхня рейка кошика
13 Кошик для столових приборів на стелі (залежно від моделі)
14 Верхня полиця (залежно від моделі)
15 Верхня крильчатка (залежить від моделі)

Типова етикетка залежить від моделі.



Ілюстрація 1:

5 Встановлення

Спочатку прочитайте розділ «Інструкції з безпеки»!

Підготовка електропроводки, системи чистої води та каналізації в місці, де буде розміщено виріб, є відповідальністю покупця. Перш ніж звертатися до авторизованої служби підтримки для підготовки виробу до використання, якщо електропроводка, система чистої води та каналізація не відповідають вимогам, зверніться до кваліфікованого електрика та сантехніка для проведення необхідних заходів.

Монтаж та електричне підключення повинні виконуватися уповноваженим сервісним центром. Виробник не несе відповідальності за будь-які збитки, що можуть виникнути внаслідок операцій, виконаних неуповноваженими особами.

Перед встановленням виробу перевірте його на наявність пошкоджень. Не встановлюйте виріб, якщо він пошкоджений. Пошкоджені вироби становлять небезпеку для вашої безпеки.

Для окремостоячих моделей та моделей, що встановлюються під стільницю, не знімайте кришку приладу. Це призведе до анулювання гарантії.

- Під час встановлення виробу на місце після встановлення або очищення переконайтеся, що шланги подачі та зливу води не перегнуті, не затиснуті та не пошкоджені.
- Будьте обережні, щоб не пошкодити підлогу, стіну, труби тощо під час розміщення виробу. Не тримайте виріб за дверцята або панель, щоб перемістити його.

5.1 Правильне місце для встановлення

- У місці встановлення виробу не повинно бути дверей, що замикаються, розсувних або відкидних, які могли б обмежувати повне відкриття дверей.
- Розмістіть виріб на твердій та рівній поверхні з достатньою вантажопідйомністю! Розміщення посудомийної машини на рівній поверхні є важливим для належного та щільного закриття дверцят.
- Не встановлюйте виріб у місцях, де температура падає нижче 0 ºC.
- Розмістіть виріб на твердій підлозі. Не ставте його на килим із довгим ворсом або подібну поверхню.
- Оберіть місце, де ви зможете легко та швидко завантажувати та розвантажувати посуд.
- Розмістіть виріб близько до крану та зливу. Виберіть місце розташування виробу таким чином, щоб не змінювати його після підключення.

Не ставте виріб на кабель живлення. Кабель може бути пошкоджений, що може призвести до ураження електричним струмом або пожежі.

5.2 Підключення до водопостачання

Щоб запобігти пошкодженню посудомийної машини та вашого посуду брудом (піском, глиною, іржею тощо) з міської мережі або вашої системи водопостачання, рекомендуємо встановити фільтр на впускному отворі для води.

Максимально допустима температура води на вході:

- Для моделей, що містять функцію AquaSafe+, це 60 °C.
- До 25 °C для інших моделей.

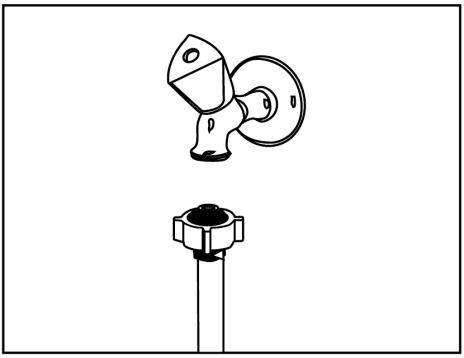

Посудомийну машину не можна підключати до приладів з гарячою водою або водонагрівачів.

УВАГА Не використовуйте старий або вживаний шланг подачі води на новому виробі. Використовуйте новий шланг подачі води, що постачається з посудомийною машиною. Не зрощуйте шланги.

УВАГА Підключіть шланг подачі води безпосередньо до водопровідного крана. Тиск, що подається з крана, має бути щонайменше 0,3 та не більше 10 бар. Якщо тиск води перевищує 10 бар, необхідно встановити редукційний клапан.

УВАГА Шланг подачі та зливу води має бути надійно закріплений та неушкоджений.

ПРИМІТКА Після виконання підключень повністю відкрийте кран і перевірте наявність витоків води.

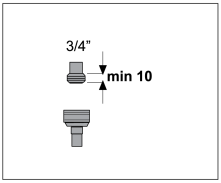

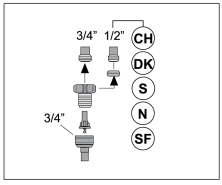

5.3 Підключення до водостічної труби

Зливний шланг можна підключити безпосередньо до зливу стічних вод або до зливу раковини. Для отримання детальнішої інформації зверніться до інструкцій з встановлення, що додаються до вашої посудомийної машини.

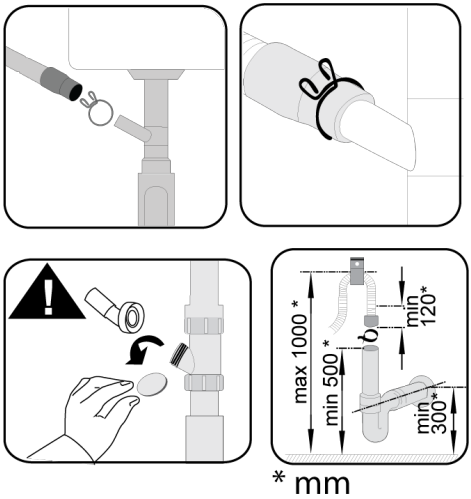

Каналізація стічних вод повинна бути підключена до каналізації та не повинна бути підключена до поверхневих вод.

5.4 Регулювання ніжок

Якщо дверцята виробу не зачиняються належним чином або трясуться, коли ви обережно натискаєте на них рукою, це означає, що ніжки не відрегульовані. Відрегулюйте ніжки виробу, як зазначено в інструкції з встановлення, що додається до виробу.

Якщо дверцята посудомийної машини не відрегульовані належним чином, може виходити гаряча пара. Серйозні опіки можуть спричинити травми та пошкодити ваші меблі.

5.5 Підключення електроенергії

Підключіть виріб до заземленої розетки, захищеної запобіжником, відповідно до значень, наведених у таблиці «Технічні характеристики». Наша компанія не несе відповідальності за будь-які пошкодження, які можуть виникнути внаслідок використання виробу без заземлення відповідно до місцевих норм.

- Підключення повинно відповідати національним нормам.
- Вилка шнура живлення має бути легкодоступною після встановлення.
- Підключіть виріб до заземленої розетки, захищеної запобіжником на 16 ампер.
- Вказана напруга має бути еквівалентною напрузі вашої мережі.

Не підключайте за допомогою подовжувачів або розеток з кількома розетками.

Пошкоджений шнур живлення має бути замінений уповноваженим сервісним центром.

6 Попередній

Спочатку прочитайте розділ «Інструкції з техніки безпеки»!

6.1 Що робити, щоб заощадити енергію

Наведена нижче інформація допоможе вам використовувати виріб екологічно та енергозберігаючим способом.
Перед тим, як помістити посуд у машину, очистіть його від грубого сміття.

Не рекомендується попередньо мити посуд перед завантаженням його в машину, оскільки це призведе до споживання енергії та води.

Миття посуду в посудомийній машині споживає менше енергії та води, ніж миття його вручну.

Після повного заповнення машини, запустіть її.
Вибираючи програму, зверніть увагу на «Таблицю інформації про програму та середніх значень споживання».
Не використовуйте більше мийного засобу, ніж рекомендовано на упаковці мийного засобу.

6.2 Система пом'якшення води

Машина має спеціальну систему пом’якшення води, яка знижує жорсткість водопровідної води. Ця система пом’якшує воду до необхідного рівня для миття посуду бажаної якості.

Якщо жорсткість водопровідної води перевищує 7°dH, її слід пом’якшити. В іншому випадку іони жорсткості накопичуватимуться на вимитих речах і можуть вплинути на ефективність миття, полірування та сушіння машини.

Регулювання системи пом'якшення води

Коли система пом'якшення води налаштована правильно, ефективність прання підвищиться.
Спочатку прочитайте розділ про регулювання системи пом'якшення води.
Регенерацію системи пом’якшення води можна виконувати в усіх програмах під час етапу сушіння. Під час виконання процесу регенерації збільшується тривалість, споживання енергії та води під час програми. Для процесу регенерації, коли посудомийна машина працює з подачею води 14 dH за стандартних умов у програмі Eco 50°C,

частота процесу регенерації, максимальний додатковий час, споживання води та енергії залежно від споживання води програмою Eco 50°C наведено в таблиці нижче.

Еко 50°C споживання води (л)	… цикл, а потім оновлення	Додатковий час (хв)	Додаткове споживання води (л)	Додаткове споживання енергії (кВт·год)
12,3-14,7	5	5	3.0	0.05
9,6-12,2	6	5	3.0	0.05
9,0-9,5	7	5	3.0	0.05
8.0-9.0	8	5	3.0	0.05
7.0-7.9	9	5	3.0	0.05

Щодо споживання води в програмі Eco 50°C вашої посудомийної машини, будь ласка, зверніться до таблиці інформації про програму та середніх значень споживання, наведеної в таблиці програм.

6.3 Регулювання тестової смужки системи пом'якшення води

Якщо систему пом'якшення води налаштувати правильно, ефективність миття, полоскання та сушіння вашої посудомийної машини покращиться.

Щоб налаштувати систему, спочатку дізнайтеся про жорсткість води у вашому регіоні та відрегулюйте її, як зазначено нижче.

- Вийміть тестову смужку з упаковки.
- Відкрийте кран і дайте воді текти приблизно 1 хвилину.
- Занурте тестову смужку у воду на 1 секунду.
- Вийміть смужку з води та струсіть її. Зачекайте 1 хвилину.
- Зробіть необхідні корективи на основі тестової смужки.

6.4 Налаштування системи пом'якшення води

Правильне налаштування системи пом'якшення води покращить ефективність миття, полоскання та сушіння вашої посудомийної машини.

ЗАУВАЖТЕ! Щоб налаштувати систему, спочатку дізнайтеся рівень жорсткості води в авторизованому сервісному центрі у вашому регіоні та встановіть його наступним чином.

Після визначення жорсткості води:

1. Після увімкнення посудомийної машини одночасно натисніть кнопки «Затримка» та «P». Утримуйте кнопки натиснутими деякий час, спостерігаючи за зворотним відліком 3, 2, 1 на екрані.
2. Натисніть клавішу P, щоб активувати положення (r).
3. За допомогою клавіші «Затримка» встановіть відповідний рівень жорсткості води для вашої водопровідної води. Для правильного налаштування зверніться до «Таблиці налаштування рівня жорсткості води».
4. Збережіть, натиснувши клавішу Увімк./Вимк.

Рівень твердості	Англійська твердість °dE	Німецька твердість °dH	Французька твердість °dF	Індикатор рівня жорсткості води
0. Рівень 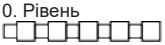	0-5	0-4	0-8	Встановіть жорсткість води на позицію 1, натиснувши клавішу Select (r1).
1. Рівень 	6-9	5-7	9-13	Встановіть жорсткість води на позицію 1, натиснувши клавішу Select (r1).
2. Рівень 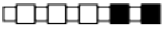	10-15	8-12	14-22	Встановіть жорсткість води на позицію 2, натиснувши клавішу Select. (r2)

3. Рівень 	16-19	13-15	23-27	Встановіть жорсткість води на позицію 3, натиснувши клавішу Select. (r3)
4. Рівень 	20-24	16-19	28-34	Встановіть жорсткість води на позицію 4, натиснувши клавішу Select. (r4)
5. Рівень 	25-62	20-50	35-90	Встановіть жорсткість води на позицію 5, натиснувши клавішу Select. (r5)

Таблиця 1: Таблиця налаштування рівня жорсткості води

- Якщо жорсткість води, яку ви використовуєте, перевищує 50°dH (французька жорсткість) або якщо ви використовуєте колодязну воду, рекомендується використовувати фільтри та очищувачі води.
- Якщо жорсткість води, яку ви використовуєте, нижче 7°dH, вам не потрібно використовувати сіль у посудомийній машині. У цьому випадку індикатор низького рівня солі на панелі керування посудомийною машиною світитиметься постійно.
- Якщо жорсткість води встановлено на рівень 1, індикатор низького рівня солі світитиметься постійно, навіть якщо вам не потрібно використовувати сіль. Якщо ви все ж таки додасте сіль у цьому положенні, сіль не буде використана, і індикатор не засвітиться.

У разі переїзду вам потрібно знову налаштувати жорсткість води вашої посудомийної машини відповідно до жорсткості води в місці переїзду, враховуючи наведену вище інформацію. Якщо жорсткість води вашої посудомийної машини вже налаштовувалась раніше, останнє значення жорсткості води відображатиметься на екрані вашої посудомийної машини.

6.5 Наповнення сіллю

Щоб машина працювала з однаковою продуктивністю безперервно, систему пом'якшення води необхідно оновлювати. Для цього використовується сіль для посудомийних машин.

Використовуйте лише спеціальну пом’якшувальну сіль, призначену для використання в посудомийних машинах.

Рекомендується використовувати гранульовані або порошкоподібні пом’якшувальні солі в системі пом’якшення води. Не використовуйте кухонну сіль, кам’яну сіль тощо, які не повністю розчиняються у воді. В іншому випадку з часом продуктивність системи може погіршитися.

Відсік для солі наповнюється водою, коли ви вмикаєте машину, тому наповніть його перед запуском машини.

1. Щоб додати пом’якшувальну сіль, спочатку вийміть нижній кошик.
2. Відкрийте кришку відсіку для солі, повернувши її проти годинникової стрілки (A).

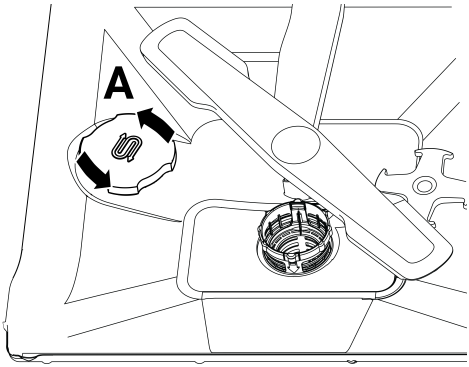

3. Додавайте 1 літр води у відсік для солі лише під час першого використання пральної машини.
4. Наповніть контейнер для солі сіллю (D). Перемішайте ложкою, щоб пришвидшити розчинення солі у воді.

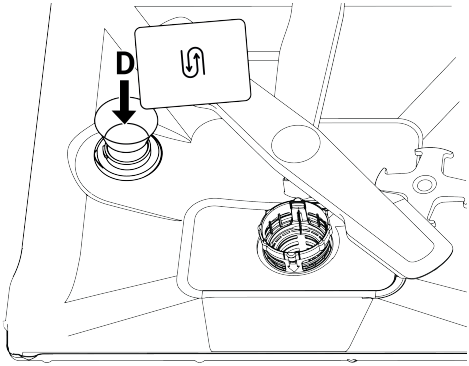

У відділення для солі можна покласти близько 2 кг пом'якшувальної солі.

5. Як тільки відсік заповниться, закрийте кришку та поверніть її.

Сіль слід додавати безпосередньо перед запуском машини. Таким чином, перелита солона вода одразу очищається та запобігає ризику корозії всередині машини. Якщо ви не збираєтеся прати одразу, запустіть машину порожньою та без мийного засобу з найкоротшою програмою.

Залежно від різних марок солі на ринку та жорсткості води, розчинення солі у воді може зайняти кілька годин. Тому після засипання солі в машину індикатор «Попередження про нестачу солі» продовжуватиме світитися протягом певного періоду часу.

6.6 Стримування

У машині можна використовувати порошковий, рідкий/гелевий та таблетований мийний засіб.

Використовуйте лише мийні засоби, призначені для використання в посудомийних машинах. Ми рекомендуємо не використовувати мийні засоби, що містять хлор або фосфати, оскільки вони шкідливі для навколишнього середовища.

Заповнення мийного засобу

Щоб отримати хороші результати прання та сушіння, звертайте увагу на попередження, зазначені на упаковці мийного засобу. Якщо у вас є додаткові запитання, зверніться до виробника мийного засобу.

Не кладіть розчинники у відділення для мийного засобу. Існує ризик вибуху!

Покладіть мийний засіб у відсік для мийного засобу безпосередньо перед запуском машини, як зазначено нижче.

1. Відкрийте кришку відсіку для миючого засобу, натиснувши на засувку праворуч (A). (залежно від моделі)

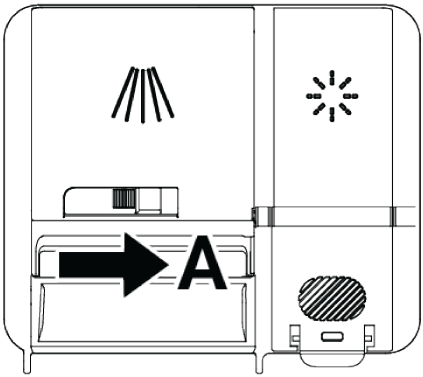

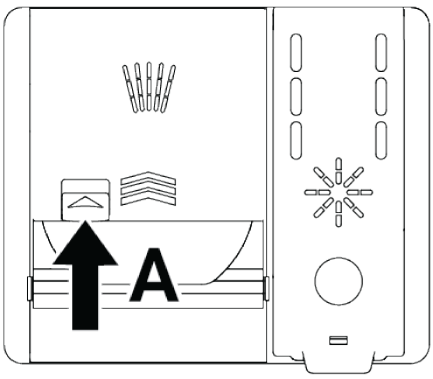

2. Покладіть зазначену кількість порошкового, рідкого/гелевого або таблетованого мийного засобу у відділення.

Усередині відсіку для мийного засобу є рівні позначки, які допоможуть вам використовувати потрібну кількість порошкового мийного засобу. Коли відсік для мийного засобу заповнений, він потребує 45 см³ мийного засобу. Залежно від рівня заповнення машини та/або ступеня забруднення посуду, наповніть відсік для мийного засобу до позначок 15 см³ або 25 см³. У випадку таблетованого мийного засобу достатньо однієї таблетки.

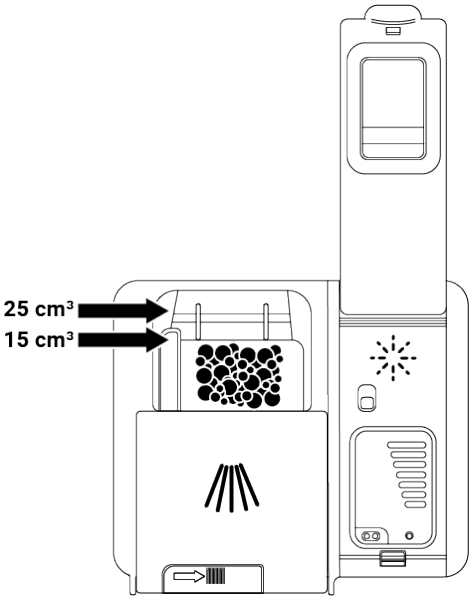

3. Закрийте кришку відсіку для мийного засобу, натиснувши на неї у напрямку стрілки. Після закриття кришки пролунає клацання.

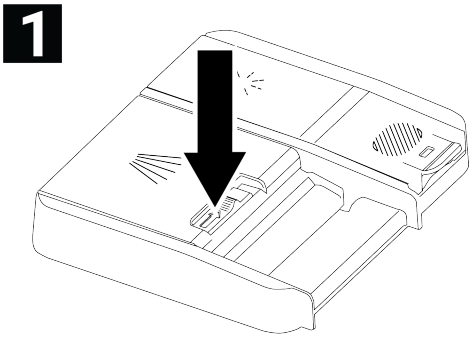

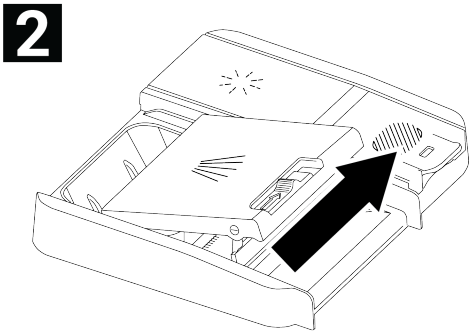

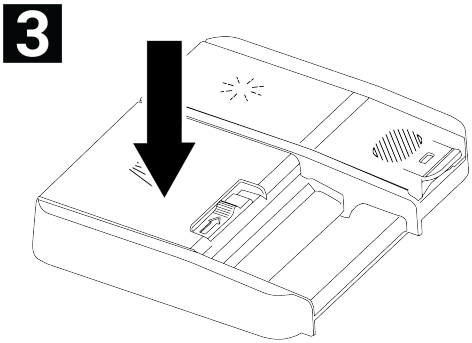

Оскільки розчинність таблетованих мийних засобів залежить від температури та часу, обов’язково використовуйте порошковий або рідкий/гелевий мийний засіб у коротких програмах без попереднього миття.

Таблетовані мийні засоби

Окрім класичних таблетованих мийних засобів, на ринку також є таблетовані мийні засоби, що містять сіль для пом’якшення води та/або ополіскувач.

Деякі також містять спеціальні компоненти, такі як захисний засіб для скла та нержавіючої сталі. Ці таблетки працюють до певного рівня жорсткості води (21°dH). Вище цього рівня слід використовувати сіль для пом’якшення води та ополіскувач разом із таблетованим мийним засобом.

Найкраща якість миття в посудомийних машинах досягається при окремому використанні мийного засобу, ополіскувача та солі для пом'якшення води.

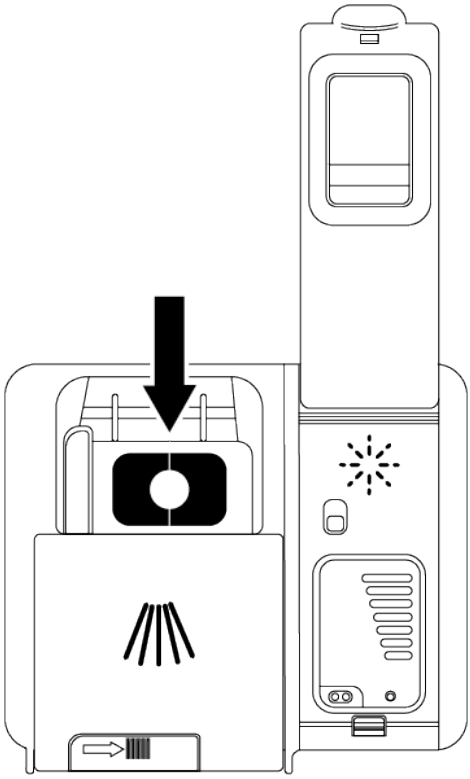

Під час використання таблетованих мийних засобів дотримуйтесь інструкцій виробника на упаковці мийного засобу. Якщо ваш посуд мокрий після завершення циклу миття та/або ви бачите вапняні плями, особливо на склянках, зверніться до виробника мийного засобу.

Коли ви переходите з таблетованого миючого засобу на порошковий мийний засіб:

- Переконайтеся, що відсіки для солі та ополіскувача повні.
- Встановіть найвищий рівень жорсткості води та запустіть програму прання з порожньою машиною.
- Після прання без машини відрегулюйте жорсткість води відповідно до вашої водопровідної води, звернувшись до інструкції з експлуатації.
- Відрегулюйте налаштування ополіскувача належним чином.

6.7 Полірувальник

Ополіскувач, який використовується в посудомийних машинах, – це спеціальна суміш, призначена для підвищення ефективності сушіння та запобігання утворенню залишків води або вапняного нальоту на вимитому посуді. Тому слід переконатися, що у відділенні для ополіскувача є ополіскувач, і використовувати лише ополіскувачі, призначені для використання в посудомийних машинах.

Заповнення ополіскувача

1. Відкрийте кришку ополіскувача за допомогою засувки.

1

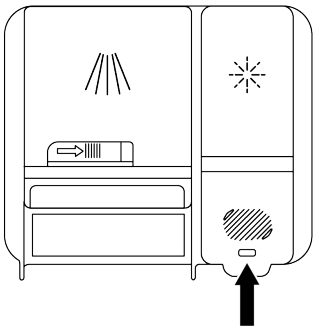

2. Заповніть відсік до рівня MAX.

2

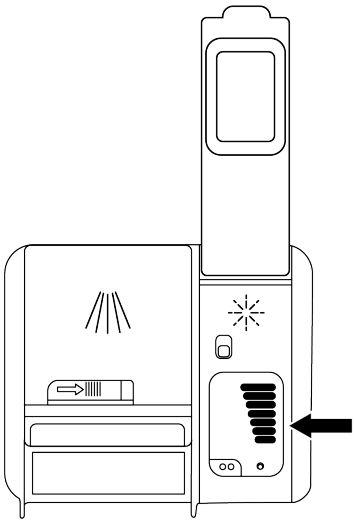

3. Закрийте кришку відсіку, злегка натиснувши на неї.

3

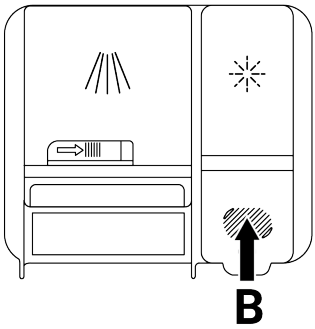

4. Якщо після миття на посуді залишаються сліди від води, необхідно збільшити градус регулятора, а якщо після протирання вручну залишається синій слід, необхідно зменшити його. Цей режим встановлено на позицію 3 на заводі.

Пояснення щодо налаштувань ополіскувача наведено в розділі «Регулювання кількості ополіскувача» в розділі керування машиною.

Витріть ополіскувач, що розлився за межі відсіку. Випадково розлитий ополіскувач спричинить утворення піни та знизить ефективність миття.

6.8 Деталі, які не підходять для миття в посудомийній машині

- Ніколи не мийте в машині посуд, забруднений сигаретним попелом, залишками свічок, поліролем, фарбою, хімікатами тощо.
- Не мийте в машині виделки, ложки та ножі з дерев'яними або кістяними ручками, клеєні деталі, пластикові деталі, що не є термостійкими, мідні та жерстяні ємності.

Миття в посудомийній машині, як і ручне миття, може призвести до знебарвлення та потьмяніння декоративних візерунків на порцеляні, алюмінії та сріблі. Деякі делікатні види скла та кришталю з часом можуть втрачати свою прозорість. Рекомендуємо звернути особливу увагу на те, чи можна мити в посудомийній машині новий посуд, який ви купуєте.

6.9 Розміщення посуду в машині

Якщо ви правильно розмістите посуд відповідно до місткості вашої посудомийної машини, ви будете використовувати машину найкращим чином з точки зору споживання енергії, ефективності миття та сушіння.

- Перш ніж класти посуд у машину, зішкребіть з нього будь-які залишки їжі (кістки, фруктові кісточки тощо).
- Якщо можливо, помістіть тонкі, вузькотілі шматки в середні відділення кошиків.
- Дуже брудні та великі предмети кладіть у нижній кошик, а дрібні, делікатні та легкі – у верхній.
- Глибокі ємності, такі як миски, склянки та каструлі, ставте горловиною вниз. Це запобіжить накопиченню в них води.

Щоб запобігти можливим травмам, завжди кладіть довгий та гострий посуд, такий як виделки для сервірування, ножі для хліба тощо, у кошик для столових приборів гострими кінцями вниз або горизонтально на кошиках для посуду.

Спочатку вийміть посуд з нижнього кошика, потім з верхнього.

Приклади альтернативного розташування кошика

Нижній кошик

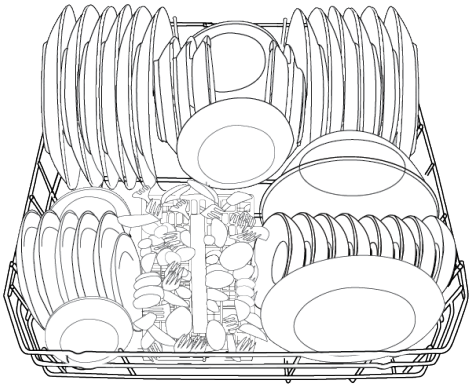

Верхній кошик

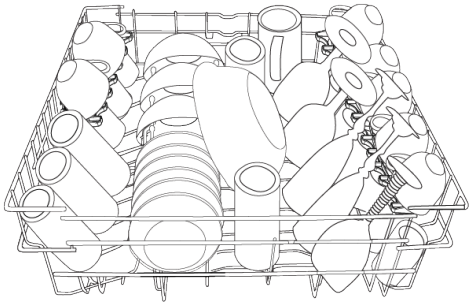

Неправильні місця розташування

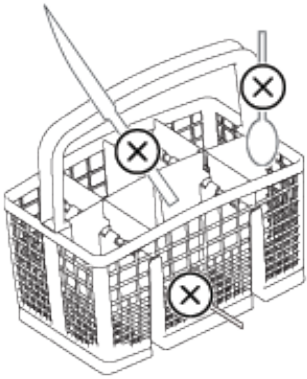

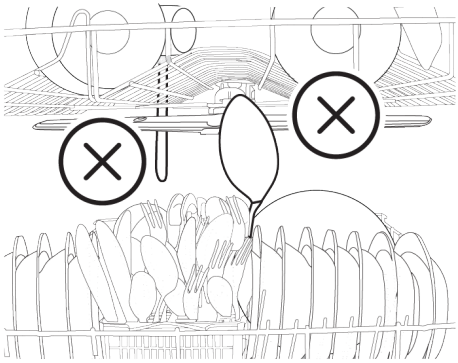

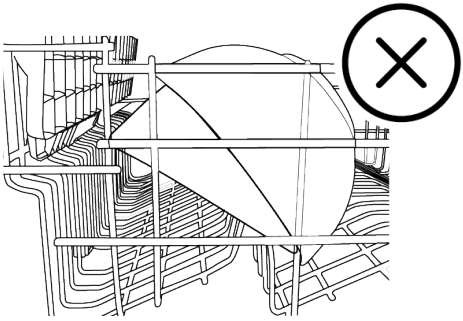

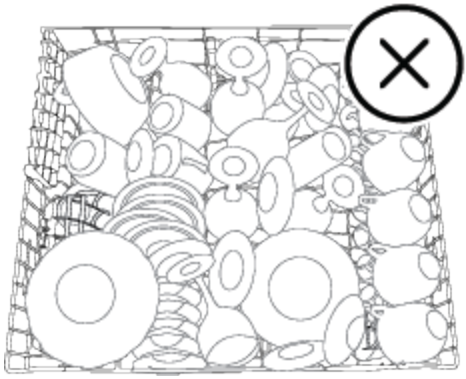

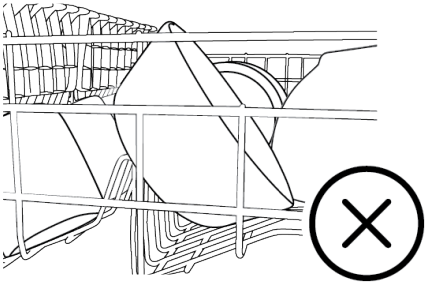

6.10 Нижній пропелер

Нижня крильчатка миє посуд у нижньому кошику.

6.11 Верхній гвинт

Верхній вентилятор миє посуд у верхньому кошику.

6.12 Кошик для столових приборів

(залежно від моделі)
Кошик для столових приборів спеціально розроблений для чистішого миття посуду, такого як ножі, виделки, ложки тощо.

Завдяки рухомій функції (A, B) кошика для столових приборів, ви можете створювати більші зони та звільняти місце для посуду різного розміру, розміщуючи його в нижньому кошику.

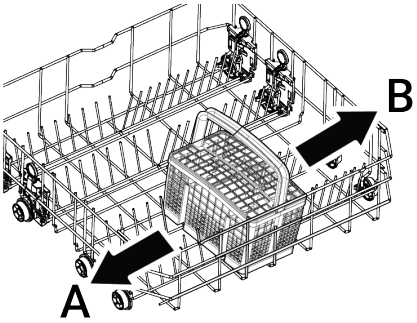

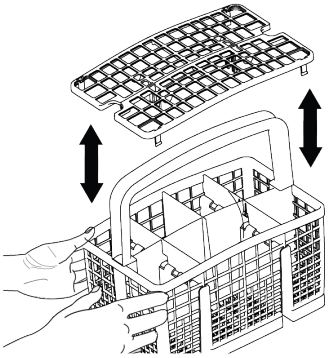

6.13 Кошик для столових приборів

(Залежно від моделі)
Кошик для столових приборів спеціально розроблений для чистішого миття посуду, такого як ножі, виделки, ложки тощо.
Завдяки рухомій функції кошика для столових приборів (A, B), ви можете створити більшу площу під час розміщення посуду в нижньому кошику та звільнити місце для посуду різних розмірів. Якщо ви хочете розмістити більше столових приборів, ви можете скласти роздільники вбік. (C)

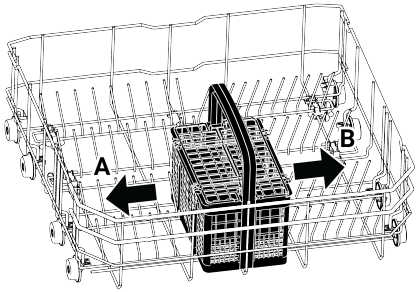

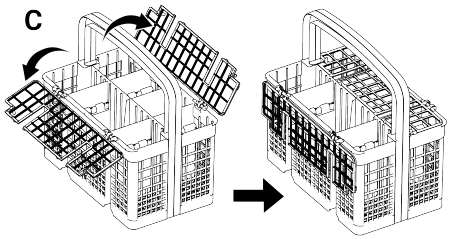

6.14 Складані дротяні елементи нижнього кошика

(Залежно від моделі)
Шестисекційні (A) складні дротяні решітки, розташовані в нижньому кошику машини, призначені для легшого розміщення великих предметів, таких як каструлі, миски тощо. За бажанням, ви можете створити більші зони, склавши кожну частину окремо або всі частини одразу.

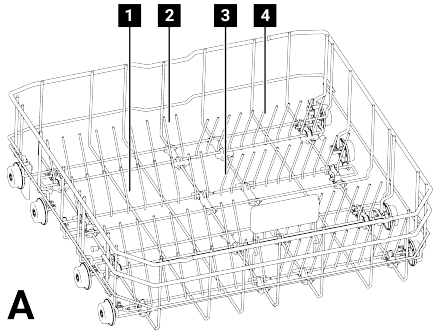

Щоб розмістити складні дроти в горизонтальному положенні, тримайте їх посередині та посуньте у напрямку стрілок (B). Щоб повернути дроти у

вертикальне положення, підніміть їх. Складні дроти знову вставляться у фіксатор (C).

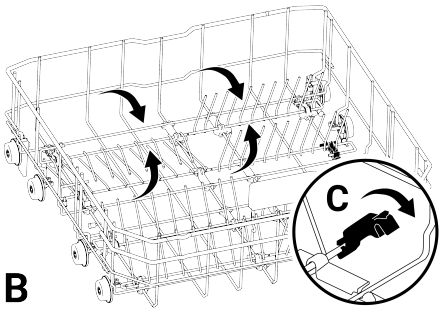

Тримаючи дроти за кінці та розміщуючи їх у горизонтальному положенні, ви можете зігнути їх. З цієї причини тримайте дроти посередині за їх основи та натискайте на них у напрямку стрілки, розміщуючи їх у горизонтальному або вертикальному положенні.

6.15 Універсальна / регульована по висоті полиця для обслуговування нижнього кошика

(залежно від моделі)
Завдяки цьому аксесуару, розташованому в нижньому кошику вашої машини, ви можете легко помити зайві склянки або такі предмети, як довгі ополоники та ножі для хліба.

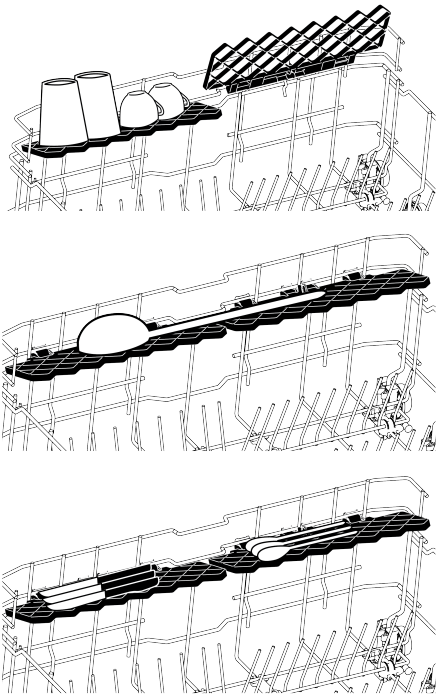

Ви можете використовувати полиці на свій розсуд, розташовуючи їх вгору або вниз, або ж закрити їх, щоб звільнити достатньо місця в нижньому кошику.

Переконайтеся, що вентилятор не торкається посуду, який ви ставите на полиці.

Щоб закрити полиці;
1. Складіть полицю (A).
2. Посуньте полицю вгору (B).
3. Встановіть полицю у вертикальне положення (C).
4. Зсуньте полицю вниз і зафіксуйте її за допомогою фіксаторів (D).

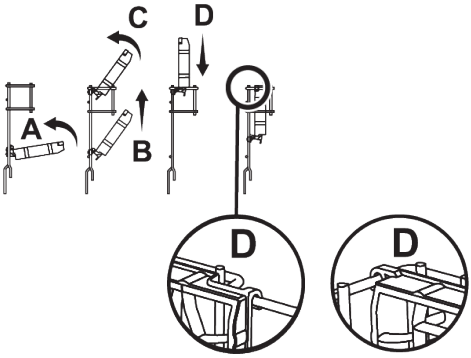

Ви можете перевернути полицю у відкрите положення, виконавши ту саму процедуру у зворотному порядку.

Щоб відрегулювати висоту полиць:
1. Складіть полицю (E).
2. Посуньте полицю вгору (F).

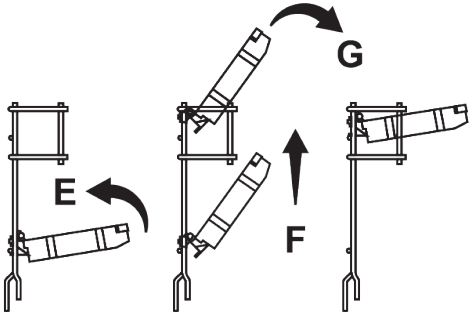

3. Відкрийте полицю до потрібного рівня (G).

6.16 Регульована за висотою верхня полиця кошика

(залежно від моделі)
Ви можете використовувати полиці з регульованою висотою у верхньому кошику машини на свій розсуд, переміщуючи нижню та верхню частини вгору або вниз відповідно до висоти склянок, чашок тощо (A, B, C).

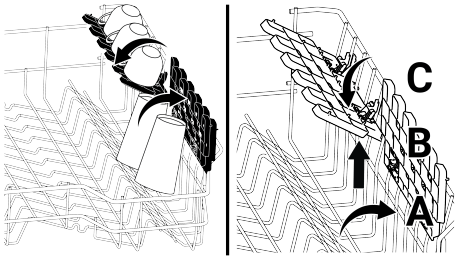

6.17 Дріт для пляшок у нижньому кошику

(Залежно від моделі)
Дріт для пляшок призначений для легшого прання посуду з широким горлом і високих предметів. Коли ви не використовуєте дріт для пляшок, ви можете вийняти його з кошика, потягнувши назовні з обох боків (H).

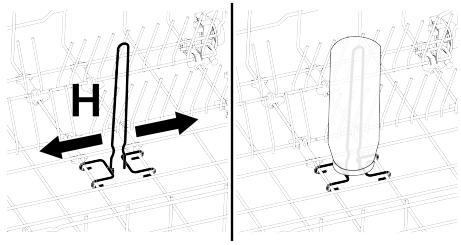

6.18 Багатофункціональна полиця для обслуговування верхнього кошика

(Залежно від моделі)
Завдяки цьому аксесуару, розташованому у верхньому кошику вашої пральної машини, ви можете легко мити такі предмети, як довгі лопатки та ножі для хліба.

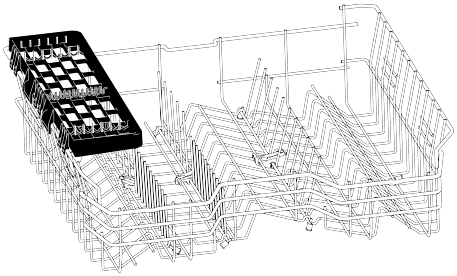

Коли ви не хочете використовувати верхню багатоцільову полицю для обслуговування, ви можете вийняти її, піднявши вгору.

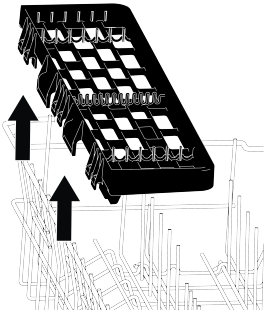

Ви можете легко прикріпити багатофункціональну сервірувальну полицю верхнього кошика до краю верхнього кошика для повторного використання.

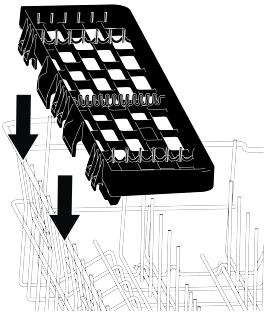

Ілюстрація 2:

6.19 Багатофункціональна полиця для обслуговування верхнього кошика

(Залежно від моделі)
Завдяки багатофункціональній полиці для обслуговування у верхньому кошику вашої машини, можна легко завантажувати та мити посуд тривалого зберігання та кухонне начиння. Крім того, секції для кріплення скляних ніжок, розташовані спереду цього аксесуара, допомагають легше розміщувати склянки відповідного розміру у верхньому кошику.

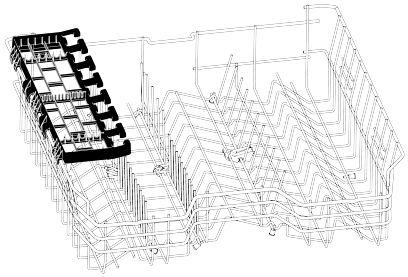

Коли ви не хочете використовувати верхню багатоцільову полицю для обслуговування, ви можете вийняти її, піднявши вгору.

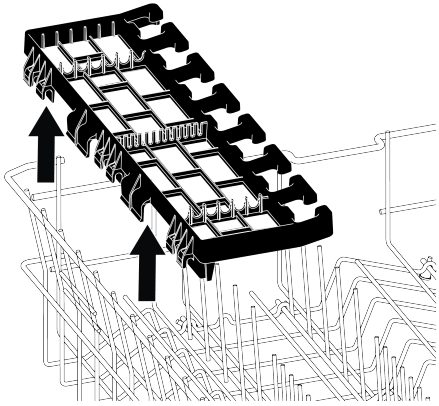

Ви можете легко прикріпити багатофункціональну сервірувальну полицю верхнього кошика до краю верхнього кошика для повторного використання.

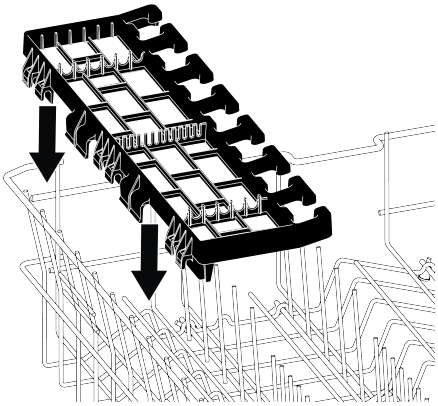

Ілюстрація 3:

6.20 Регулювання висоти верхнього кошика

(залежно від моделі)

Механізм регулювання висоти верхнього кошика призначений для створення великих площ у верхній або нижній частинах машини відповідно до ваших потреб шляхом регулювання висоти вгору або вниз, коли кошик порожній або повний.

Завдяки цьому механізму ви можете використовувати кошик у трьох різних положеннях: знизу, посередині та зверху.

1. Щоб підняти кошик, тримайтеся за дроти верхнього кошика обома руками та потягніть їх вгору, коли кошик знаходиться в найнижчому положенні (A).
2. Відпустіть кошик, коли почуєте клацання з правого та лівого механізмів, і кошик досягне верхнього рівня.

Якщо висоти недостатньо, повторіть ту саму процедуру.

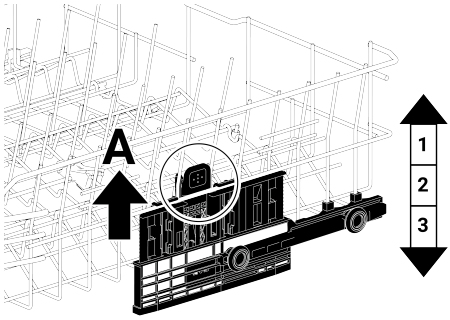

Щоб опустити кошик, коли він знаходиться у верхньому положенні;

1. Тримайте верхні дроти кошика обома руками, трохи підніміть кошик і одночасно натисніть і відпустіть засувки (B), показані на малюнку.
2. Опустіть кошик з його поточного положення в нижнє положення.
3. Як тільки ваш кошик досягне нижнього рівня, відпустіть його.

Якщо висоти недостатньо, повторіть ту саму процедуру.

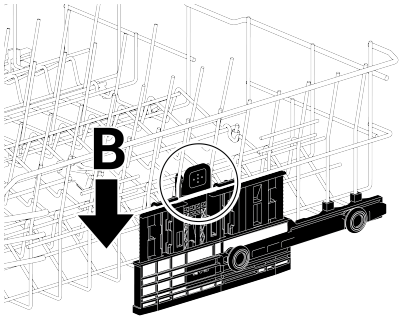

Механізм переміщення може працювати неправильно, якщо верхній кошик перевантажений або розподіл ваги незбалансований. У важчих умовах існує ризик падіння на нижній рівень.

Переконайтеся, що механізм регулювання знаходиться в однаковому положенні праворуч і ліворуч від верхнього кошика.

6.21 Регулювання висоти верхнього кошика

(Залежно від моделі)

Механізм регулювання висоти верхнього кошика призначений для створення великих площ у верхній або нижній частинах машини відповідно до ваших потреб шляхом регулювання висоти вгору або вниз, коли кошик порожній або повний.

Завдяки цьому механізму ви можете використовувати кошик у трьох різних положеннях: знизу, посередині та зверху.

Щоб опустити кошик, коли він знаходиться у верхньому положенні;

1. Тримайте дроти верхнього кошика обома руками та підніміть ручку механізму вгору, як показано на малюнку (A).
2. Опустіть кошик з його поточного положення в нижнє положення.
3. Як тільки ваш кошик досягне нижнього рівня, відпустіть його.

Якщо висоти недостатньо, повторіть ту саму процедуру.

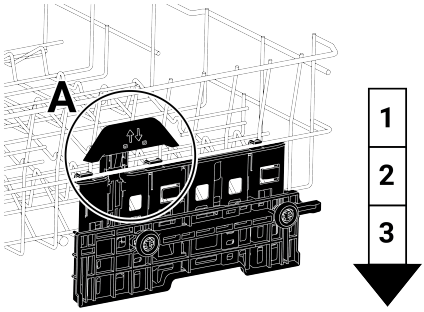

1. Щоб підняти кошик, тримайтеся за дроти верхнього кошика обома руками та потягніть їх вгору, коли кошик знаходиться в найнижчому положенні (B).
2. Коли кошик досягне верхнього рівня, і з правого та лівого механізмів пролунає клацання, відпустіть кошик.

Якщо висоти недостатньо, повторіть ту саму процедуру.

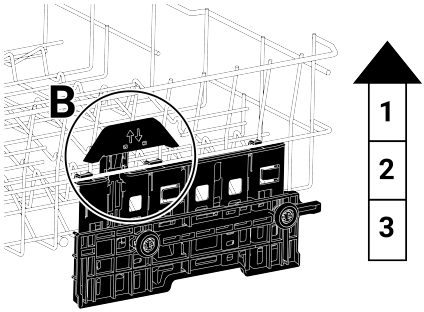

Механізм переміщення може працювати неправильно, якщо верхній кошик перевантажений або розподіл ваги незбалансований. У важчих умовах існує ризик падіння на нижній рівень.

Переконайтеся, що механізм регулювання знаходиться в однаковому положенні праворуч і ліворуч від верхнього кошика.

6.22 Регулювання висоти верхнього кошика

(Залежно від моделі)

Розміщуйте великі предмети, такі як каструлі тощо, у нижньому кошику. Ви можете регулювати висоту верхнього кошика відповідно до розміру посуду, який ви митимете. Щоб змінити висоту кошика, скористайтеся колесами кошика, поверніть тримачі на кінці верхніх напрямних кошика в сторони та відкрийте їх, потім вийміть кошик. Змініть положення коліс, поставте кошик назад на напрямну та закрийте тримачі.

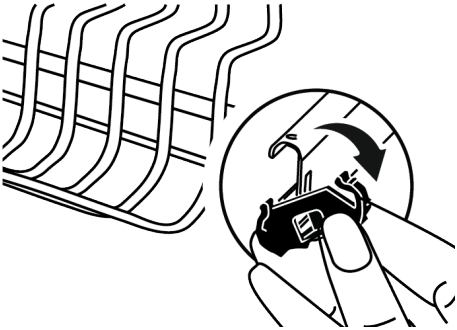

6.23 Опора для миття лотків

(Залежно від моделі)
Якщо ви хочете мити деки у нижньому кошику, можна скористатися опорними деталями для миття дек.
Щоб вибрати відповідну програму та функцію, див. розділ «Додаткові функції».
Коли ви не використовуєте виріб, його можна скласти, щоб зручно розмістити посуд.

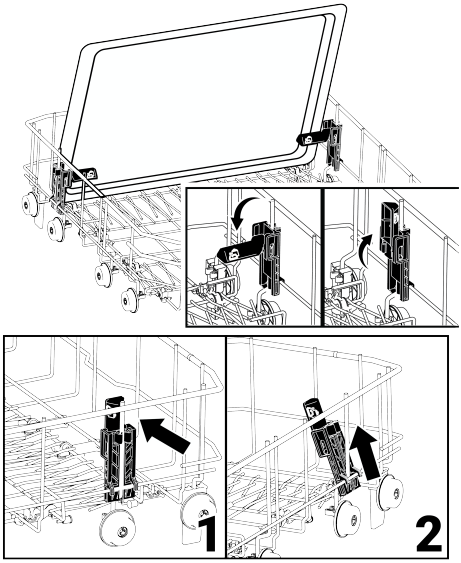

За потреби, ви можете зняти деталь, як показано на малюнках 1 та 2.

Під час випробувань контролю продуктивності, що проводяться відповідно до стандартів, опорні частини для миття лотків необхідно зняти, як зазначено на рисунках 1 та 2.

6.24 Тримач для пляшок та тарілок нижнього кошика

(Залежно від моделі)
Тримач для пляшок і тарілок у нижньому кошику (A) призначений для легшого миття посуду з вузьким горлом і високого посуду. Після того, як складні дроти будуть встановлені в горизонтальне положення, ви можете поставити пляшки на частини тримача. Закріпіть пляшки, затягнувши їх до затискача тримача, як показано на зображенні нижче.

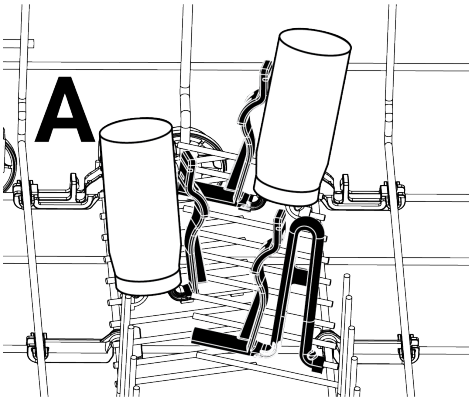

Коли ви поставите складні дроти у вертикальне положення, ви зможете розмістити тарілки, не знімаючи частини тримача.

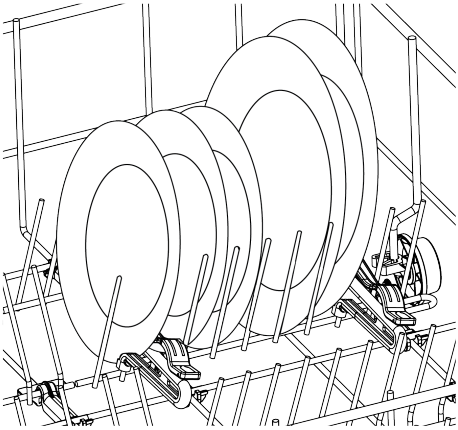

Тримання дротів за кінці та розміщення їх у горизонтальному положенні може призвести до їх вигину. Тому було б доцільно тримати дроти посередині за їх основи та розміщувати їх у горизонтальному або вертикальному положенні.

6.25 Складані дротяні елементи верхнього кошика

(Залежно від моделі)
Коли вам потрібно достатньо місця для великого посуду у верхньому кошику машини, ви можете скористатися складними решітками.
Щоб перевести складні дроти в горизонтальне положення, тримайте їх посередині та посуньте у напрямку стрілки на малюнку. Помістіть великі тарілки в утворену область. Підніміть дроти, щоб повернути їх у вертикальне положення.

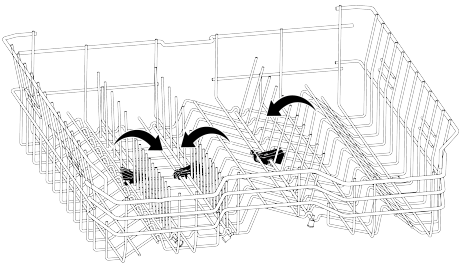

Тримаючи дроти за кінці та розміщуючи їх у горизонтальному положенні, ви можете зігнути їх. З цієї причини тримайте дроти посередині за їх основи та натискайте на них у напрямку стрілки, розміщуючи їх у горизонтальному або вертикальному положенні.

6.26 Стельовий кошик для столових приборів

(Залежно від моделі)
Кошик для столових приборів, розташований на стелі, призначений для миття посуду, такого як виделки, ложки тощо, шляхом розміщення їх між гребінцями на піддоні.

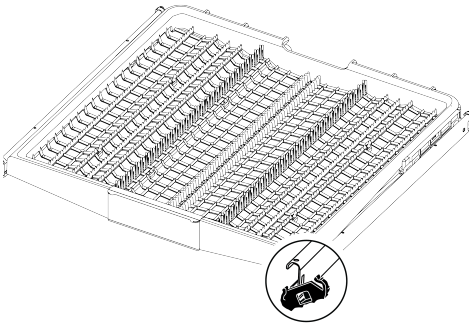

6.27 Стельовий кошик для столових приборів

(Залежно від моделі)
Кошик для столових приборів, розташований на стелі, призначений для миття посуду, такого як виделки, ложки тощо, шляхом розміщення їх між гребінцями на піддоні.

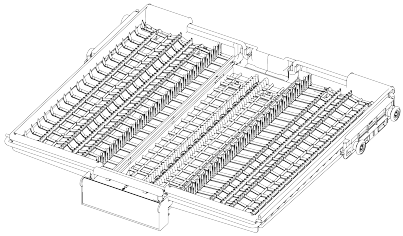

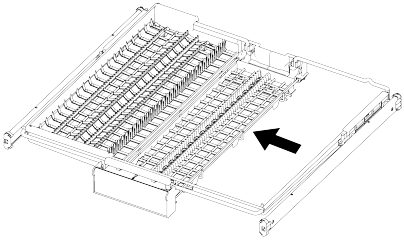

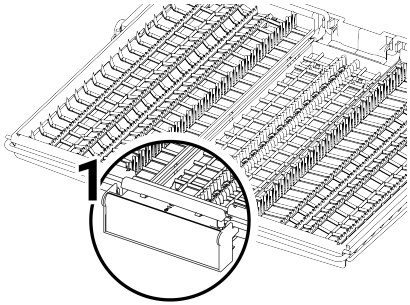

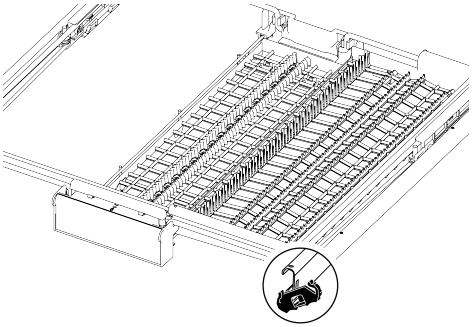

У моделях з функцією часткового переміщення, натисканням на важіль (1), розташований на ручці, лоток у середній частині кошика опускається в нижнє положення, а правий та лівий бічні лотки можна використовувати рухомо, розблокувавши систему.
Простір, що звільняється бічними лотками, дозволяє завантажувати високі предмети у верхній кошик.

Коли середній лоток знаходиться в нижньому положенні, на нього можна завантажувати високий посуд, такий як кавові чашки, ополоники тощо. Коли бічні лотки спираються на два краї, можна потягнути за ручку, щоб підняти середній лоток і заблокувати систему.

7 Експлуатація виробу

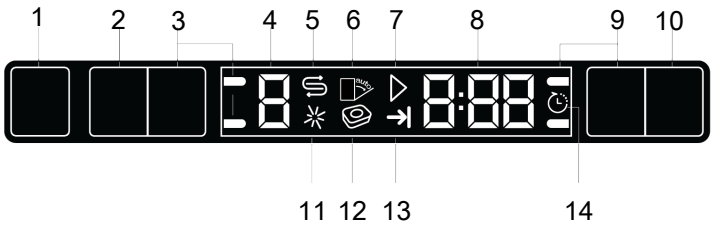

1 Кнопка ввімкнення/вимкнення
2 Кнопка вибору/скасування програми (3 сек.)
3 Функціональні кнопки
4 Індикатор програми
5 Індикатор попередження про низький рівень солі
6 Індикатор автоматичного відкриття дверей (залежить від моделі)
7 Індикатор запуску/скасування
8 Індикатор часу затримки / часу циклу
9 Функціональні кнопки
10 Клавіша затримки
11 Індикатор низького рівня ополіскувача
12 Індикатор таблетованого мийного засобу (залежить від моделі)
13 Індикатор завершення циклу
14 Індикатор затримки

Спочатку прочитайте розділ «Застереження щодо безпеки»!

Кнопка ввімкнення/вимкнення живлення

Коли ви натискаєте кнопку ввімкнення/вимкнення живлення, індикатори на екрані вмикаються в положенні УВІМК. Вони гаснуть, коли посудомийна машина вимкнена.

Кнопка вибору/скасування циклу

Щоб вибрати програму, натискайте кнопку , доки на дисплеї програм не з'явиться потрібна програма. Щоб скасувати поточну програму, відкрийте дверцята посудомийної машини та натисніть кнопку «Вибрати програму» / «Скасувати програму» протягом трьох секунд. Після зворотного відліку 3 - 2 - 1 на дисплеї з'явиться час 0:01, закрийте дверцята посудомийної машини та зачекайте, поки процес зливу не завершиться. Процес утилізації буде завершено протягом 2 хвилин, і ваша посудомийна машина подасть звуковий сигнал після завершення.

Функціональні кнопки

Якщо під час вибору програми або вибору затримки натиснути функціональні кнопки, і вибрана вами програма підтримує вибрану функцію, пролунає позитивний попереджувальний звук кнопки. Коли індикатор вибраної функції світиться, це означає, що функцію вибрано. Щоб скасувати вибір функції, знову натисніть і утримуйте функціональну кнопку, доки індикатор функції не згасне.

Підготовка посудомийної машини

1. Відкрийте дверцята посудомийної машини.
2. Завантажте посуд, як описано в інструкції користувача.
3. Переконайтеся, що нижній та верхній розпилювачі вільно обертаються.
4. Додайте відповідну кількість миючого засобу в резервуар для миючого засобу.

Вибір циклу

1. Увімкніть посудомийну машину, натиснувши кнопку Увімк./Вимк.
2. Перевірте індикатори низького рівня солі та ополіскувача і за потреби додайте сіль та/або ополіскувач.
3. Виберіть відповідний цикл миття для вашого посуду, враховуючи інформацію про цикл та таблицю середніх значень споживання.
4. Обрана програма запускається після закриття дверцят посудомийної машини.

7.1 Таблиця інформації про програму та середніх значень споживання

Таблиця характеристик програм і таблиця середніх показників споживання ресурсів						
Номер програми	0	1	2	3	4	5
Назва програми	InnerClean	Інтенсивне	Eco *	Делікатне	Quick&Shine (#)	Mini (#)
Температура миття	-	70 ºC	50 ºC	40 ºC	60 ºC	35 ºC
Забрудненість	Рекомендується запускати цю програму кожні 1-2 місяці для очищення машини і необхідної гігієни. Програму слід запускати, коли машина порожня.Для досягнення ефективного результату рекомендується використовувати разом зі спеціальними засобами для очищення	Підходить для дуже брудного посуду, каструль і сковорідок.	Підходить для миття посуду зі звичайним рівнем забруднення. Це найефективніша програма з точки зору комбінованого споживання енергії та води. Ця характеристика використовується для оцінки відповідності директиві ЄС щодо принципів екологічного дизайну.	Спеціальна програма для дбайливого очищення посуду з тонкого скла.	Програма для щоденного миття посуду звичайного рівню забруднення у найбільш швидкий спосіб.	Підходить для швидкого миття дуже брудного посуду, який не може довго чекати.
	-	Значна	Середня	Невелика	Середня	Невелика
Попереднє миття	-	+	+	-	-	-
Миття	+	+	+	+	+	+
Сушка	+	+	+	+	+	+
Тривалість (хв.)	75	118	295	115	58	30
Вода (л)	15,20	15,80	9,9	13,90	10,00	10,40
Електроенергія (кВт-год.)	0,7	1,65	0,849	1,26	1,2	0,8
Функції на вибір	M	T, E, Y, F, R, U, H, K	T, E, Y, F, S, R, U, H	T, E, Y, F, R, K	T, E, R, H	T, E

Об'єм завантаження: 14

Наведені в таблиці значення споживання води й електроенергії були визначені у стандартних умовах. Фактичні параметри споживання можуть відрізнятися від наведених. * Контрольна програма для дослідних установ. Випробування згідно зі стандартом EN 50242/60436 слід проводити з використанням випробної програми; також необхідно наповнити розподілювач пом'якшувальної солі і ємність для ополіскувача. Значення, вказані для програм, інших за Eco 50°C, наведені тільки у довідкових цілях. (#) Додаткові функції можуть спричинити зміни тривалості програм.

7.2 Додаткові функції

Програми посудомийних машин розроблені для оптимального очищення з урахуванням типу забруднення, завантаження та характеристик посуду.

Доступні додаткові функції для оптимізації прання, економії часу, води та енергії, а також підвищення гігієни та зручності.

Додаткові функції можуть призвести до зміни тривалості програми.

Додаткові функції підходять не для всіх програм прання. Індикація функції, яка не підходить для програми, не буде активною.

Функції, які можна використовувати в програмах прання, позначені літерами, такими як «A, B, D, E, G, F, F, K...» у «Таблиці інформації про програму та середніх значень споживання». Інструкції щодо використання цих функцій можна знайти в розділі «Додаткові функції» посібника користувача.

Деякі допоміжні функції не можна використовувати разом. Якщо вибрана вами функція неактивна, навіть якщо вона відображається в таблиці «Інформація про програму та середні значення споживання», ви можете активувати її після вимкнення інших допоміжних функцій.

Щоб додати додаткові функції до програми:

1. Виберіть потрібну програму прання.
2. Коли ви вибираєте додаткову функцію, індикатор додаткової функції загоряється. Коли ви знову натискаєте функціональну клавішу, індикатор гасне, і вибір скасовується.

Якщо ваша машина має функції підменю залежно від моделі, зверніться до інструкцій у розділі додаткових функцій щодо їх використання.

Не всі функції, позначені літерами, такими як «A, B, D, E, G, F, K...» в таблиці інформації про програму та середніх значень споживання, можна використовувати у вашій пральній машині. Функції, які можна використовувати у вашій пральній машині, описані в розділі додаткових функцій цього посібника.

Self Dry Функція (K)

(Залежно від моделі)

Завдяки функції «Self Dry» у вашій машині, ефективність сушіння підвищується, а також досягається економія енергії.

Коли ви активуєте цю функцію, дверцята вашої пральної машини автоматично відчиняться після завершення циклу прання.

Функція може продовжити тривалість вибраної програми до 35 хвилин.

Self Dry **щоб активувати функцію;**

1.Self Dry Натисніть клавішу F3. Коли функція активна, індикатор вибору функції засвітиться.

2. Активовано.Self Dry.

Коли ви активуєте цю функцію, кришка вашої пральної машини автоматично відкриється після завершення програми прання.

Self Dry **вимкнути функцію;**

1- Self Dry Натисніть клавішу F3. Після скасування функції індикатор вибору функції гасне.

2. Функцію Self Dry вимкнено.

Функція може продовжити тривалість вибраної програми до 35 хвилин.

Функція Self Dry відкриває дверцята після завершення прання завдяки «валам відкривання дверцят». Цей процес триває приблизно 2 хвилини. Якщо живлення відключається під час витягування валів, не намагайтеся силоміць закривати дверцята. Після відновлення живлення процес завершено, і вали будуть затягнуті назад.

7.3 Функції

Функція SteamGloss (E)

(Залежно від моделі)

Ця функція покращує ефективність сушіння. Вона може подовжити тривалість програми до 30 хвилин.

Функція Hygiene Intense (H)

(Залежно від моделі)

Ідеально підходить для покращеної гігієни миття посуду. Ця функція підвищує температуру миття та полоскання, подовжує тривалість програми та додає додатковий цикл полоскання для кращої санітарії.

У деяких продуктах, якщо активована функція автоматичного відкриття дверей, можна вибрати функцію Hygiene Intense.

Inner Clean

(Залежно від моделі)

Рекомендується запускати програму кожні 1-2 місяці для очищення машини та забезпечення необхідної гігієни. Програму слід запускати, коли машина порожня.

Для більш ефективного результату рекомендується використовувати зі спеціальними засобами для чищення машин.

Не використовуйте програму Inner Clean для миття посуду. Вона може пошкодити ваш посуд, оскільки вона працює за високих температур.

Функція половинного завантаження (Y)

(Залежно від моделі)

Його використовують, коли потрібно запустити машину до того, як вона повністю заповниться.

1. Завантажте посуд у посудомийну машину за потреби.
2. Увімкніть машину за допомогою кнопки «Увімк./вимк.».
3. Вибравши потрібну програму, натисніть кнопку Половинне завантаження.

Коли функція активна, індикатор половинного завантаження світиться як на індикаторі вибору функції, так і на дисплеї.

4. Натисніть кнопку «Пуск/Пауза/Скасувати», щоб запустити програму.

Завдяки функції половинного завантаження ви можете використовувати верхній та нижній кошики вашої машини одночасно, заощаджуючи воду та енергію.

7.4 Зміна рівня попереджувального тону

1. Після увімкнення посудомийної машини одночасно натисніть кнопки Затримка та P. Продовжуйте натискати, доки на екрані не закінчиться зворотний відлік 3, 2, 1.
2. Щоб перейти до «S:» на дисплеї, натисніть клавішу P.
3. Щоразу, коли ви натискаєте клавішу затримки, гучність попередження змінюється на «S:0» (вимкнено), «S:1» (середня), «S:2» (висока).
4. Вимкніть посудомийну машину кнопкою Увімк./Вимк. для економії.

Ваша посудомийна машина налаштована на заводі на режим "S:2".

7.5 Програмування періоду прання

Якщо у вашому регіоні діє економний тарифний план для електроенергії, ви можете скористатися функцією відкладеного запуску, щоб мити посуд у відповідний час. Ви можете відкласти час запуску вибраної програми до 24 годин.

1. Натисніть клавішу затримки після вибору програми прання та будь-яких інших додаткових функцій.
2. Після натискання клавіші затримки на інформаційному рядку екрана відображається «0:30», а індикатор затримки починає блимати.
3. Встановіть потрібний період, натискаючи клавішу затримки. З кожним натисканням кнопки час збільшується з кроком 30 хвилин до 6 годин, а потім з кроком 1 години до 24 годин.
4. Зачиніть дверцята посудомийної машини після закінчення затримки. Цикл запуститься автоматично після закінчення періоду затримки.

Зміна налаштувань, коли функція затримки активна

Ви не можете змінювати цикл прання, додаткові функції або період затримки, поки функція затримки активна.

Ви не можете налаштувати/ змінити цикл та допоміжні функції після його початку.

Щоб скасувати функцію затримки

Відкрийте дверцята посудомийної машини та натисніть кнопку «Вибрати цикл» / «Скасувати цикл» протягом трьох секунд. Після зворотного відліку 3 - 2 - 1 на дисплеї з'явиться час 0:01, закрийте дверцята посудомийної машини та зачекайте, поки процес зливу завершиться. Процес утилізації буде завершено протягом 2 хвилин, і ваша посудомийна машина подасть звуковий сигнал після завершення.

Функцію затримки не можна налаштувати після початку циклу.

7.6 Запуск програми

Зачиніть дверцята посудомийної машини, щоб запустити її після вибору програми та додаткових функцій.

Посудомийна машина пом'якшує воду відповідно до жорсткості водопровідної води. Тривалість циклу миття також може змінюватися під час виконання програми залежно від температури приміщення, температури водопровідної води та кількості посуду.

Будьте обережні, щоб не відкривати дверцята під час роботи посудомийної машини. Будьте обережні, оскільки при відкритті дверцят посудомийної машини може виходити пара.

Після ополіскування посудомийна машина деякий час перебуватиме в режимі паузи, а потім перейде до етапу сушіння, щоб злити всю воду, що залишилася на посуді та всередині посудомийної машини, а також очистити пом'якшувач води.

7.7 Скасування циклу

Відкрийте дверцята посудомийної машини та натисніть кнопку «Вибрати цикл» / «Скасувати цикл» протягом трьох секунд. Після зворотного відліку 3 - 2 - 1 на дисплеї з'явиться час 0:01, закрийте дверцята посудомийної машини та зачекайте, поки процес зливу завершиться. Процес утилізації буде завершено протягом 2 хвилин, і ваша посудомийна машина подасть звуковий сигнал після завершення.

Мийний засіб або ополіскувач можуть залишатися всередині посудомийної машини та/або посуду, який миється, відповідно до кроку програми, яку ви скасували.

7.8 Індикатор попередження про низький рівень солі

Перевірте індикатор низького рівня солі на екрані вашої посудомийної машини, щоб дізнатися, чи є у вашій посудомийній машині пом'якшувальна сіль. Додайте сіль у резервуар для солі, коли на дисплеї засвітиться індикатор низького рівня солі.

У розділі «Система пом'якшення води» описано, як встановити рівень жорсткості води.

7.9 Індикатор попередження про низький рівень ополіскувача

Перевірте індикатор низького рівня ополіскувача на екрані вашої посудомийної машини, щоб переконатися, що у вашій посудомийній машині достатньо ополіскувача. Додайте ополіскувач у резервуар для ополіскувача, коли на дисплеї засвітиться індикатор низького рівня солі.

Встановлення кількості ополіскувача

1. Після увімкнення посудомийної машини одночасно натисніть кнопки «Затримка» та «P». Утримуйте кнопки натиснутими деякий час, спостерігаючи за зворотним відліком 3, 2, 1 на екрані.
2. Перемістіться в позицію (P) на екрані, натиснувши клавішу P.
3. Встановіть відповідний рівень за допомогою клавіші затримки.

4. Вимкніть посудомийну машину кнопкою «Увімк./вимк.», щоб заощадити.

Ополіскувач не подається в положенні P:0 під час програми миття.

Застосовує 1 дозу ополіскувача в положенні P:1.

Застосовує 2 дози ополіскувача в положенні P:2.

Застосовує 3 дози ополіскувача в положенні P:3.

Застосовує 4 дози ополіскувача в положенні P:4.

7.10 Кінець програми

Коли вибрана вами програма завершиться, пролунає звуковий сигнал, який сповістить вас про необхідність вимкнути посудомийну машину. Це звукове попередження повторюватиметься через рівні проміжки часу, доки посудомийна машина не вимкнеться. Індикатор завершення програми засвітиться після завершення програми миття.

1. Відкрийте кришку посудомийної машини.
2. Натисніть кнопку «Увімк./вимк.», щоб вимкнути посудомийну машину
3. Закрийте кран.
4. Від'єднайте посудомийну машину від розетки.

Для економії енергії посудомийна машина автоматично вимикається після завершення програми або якщо програму не запущено. Після миття залиште посуд у посудомийній машині приблизно на 15 хвилин, щоб він охолонув. Ваш посуд висохне швидше, якщо протягом цього часу ви наполовину закриєте кришку посудомийної машини. Це покращить ефективність сушіння посудомийної машини.

8 Технічне обслуговування та очищення

8.1 Технічне обслуговування та очищення

Спочатку прочитайте розділ «Інструкції з техніки безпеки»!

Перед чищенням машини від'єднайте її від мережі та закрийте кран.

Не використовуйте абразивні матеріали під час чищення.

Для ефективної роботи машини очищуйте фільтри та крильчатки принаймні раз на тиждень.

Якщо чистити його регулярно, термін служби виробу збільшиться, а кількість частих проблем зменшиться.

Очищення зовнішньої частини машини

Обережно протріть зовнішню частину машини та ущільнювачі дверцят делікатним мийним засобом та вологою ганчіркою. Панель керування протріть лише злегка вологою ганчіркою.

Очищення внутрішньої частини машини

Щомісяця очищуйте машину, запускаючи її за максимально можливої температури з використанням миючого засобу або спеціальних засобів для чищення машин. Це допоможе видалити залишки та вапняний наліт зсередини машини. Якщо в машині залишилася вода, злийте її, виконавши процедури, описані в розділі «Скасування програми». Якщо воду не вдається злити, вийміть фільтри, як зазначено в розділі «Очищення фільтрів», і перевірте, чи немає частинок бруду, що накопичилися на дні машини та заблокували шлях для води, і за потреби очистіть їх.

8.2 Очищення фільтрів

(Залежно від моделі)

Для ефективної роботи машини очищуйте фільтри принаймні раз на тиждень. Перевіряйте, чи є на фільтрах залишки їжі. Якщо є залишки їжі, вийміть фільтри та ретельно промийте їх під краном.

1. Вийміть мікрофільтр і блок грубого фільтра, повернувши їх проти годинникової стрілки та витягнувши.

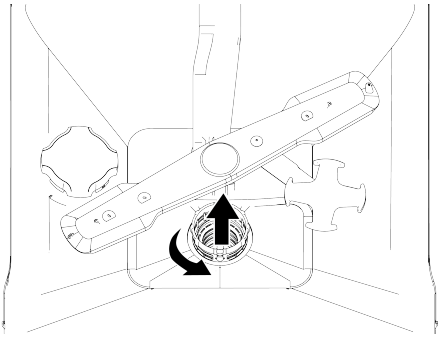

2. Витягніть металевий/пластиковий фільтр (3) з його місця.

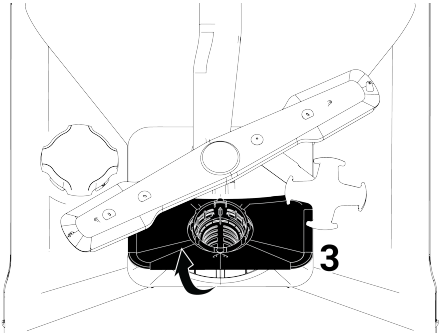

3. Натисніть на два виступи на грубому фільтрі всередину, щоб від'єднати грубий фільтр від вузла.

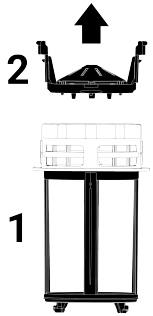

4. Помийте всі три фільтри під краном за допомогою щітки.
5. Замініть металевий/пластиковий фільтр.
6. Вставте грубий фільтр у мікрофільтр. Переконайтеся, що він правильно встановлений. Поверніть за годинниковою стрілкою, доки не почуєте клацання.

Машину не слід використовувати без фільтра.

Неправильне встановлення фільтрів знизить ефективність прання.

8.3 Очищення фільтра шланга

Фільтр на шлангу подачі води запобігає потраплянню бруду (піску, глини, іржі тощо), який може потрапити з міської мережі або вашої водопровідної системи, від пошкодження пральної машини. Періодично перевіряйте фільтр і шланг і очищуйте їх за потреби.

1. Вимкніть кран і зніміть шланг.
2. Після зняття фільтра зі шланга, промийте його під краном.
3. Вставте очищений фільтр назад на його місце всередині шланга.
4. Приєднайте шланг до крана.

(Залежить від моделі)

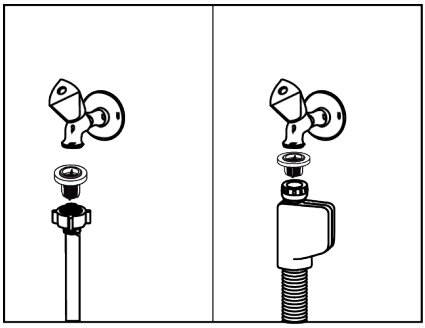

8.4 Очищення пропелерів

Очищайте крильчатки принаймні раз на тиждень, щоб забезпечити ефективну роботу машини.

Нижній пропелер

Перевірте, чи не засмічені отвори нижньої крильчатки (1). Якщо є засмічення, зніміть крильчатку та очистіть її. Ви можете зняти нижню крильчатку, потягнувши її вгору (залежно від моделі).

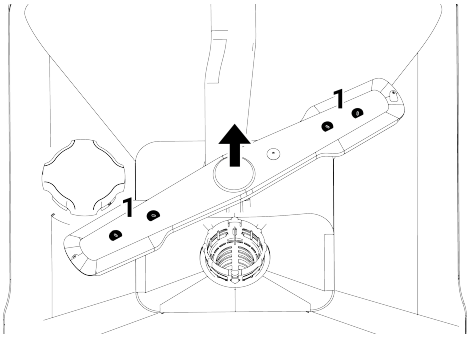

Перевірте, чи не засмічені отвори крильчатки. Якщо є засмічення, зніміть крильчатку та очистіть її. (Залежно від моделі)

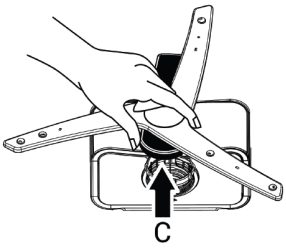

Щоб зняти та почистити нижню групу пропелерів, тримайте її однією рукою за точки (C), показані на малюнку, та потягніть вгору. Після очищення знову встановіть групу пропелерів, виконавши ті ж кроки у зворотному порядку. (Залежно від моделі)

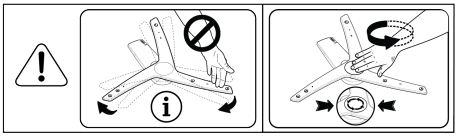

Не намагайтеся повертати гвинт, тримаючи його за кінці. Спроба повернути його за кінці може призвести до поломки зубчастої передачі всередині гвинта.

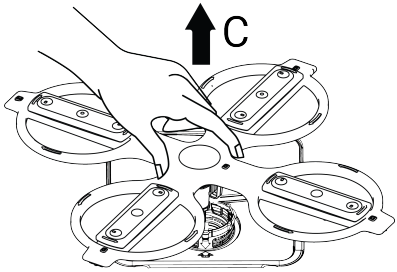

Щоб зняти та почистити нижню групу пропелерів, тримайте її однією рукою за точки (C), показані на малюнку, та потягніть вгору. Після очищення знову встановіть групу пропелерів, виконавши ті ж кроки у зворотному порядку. (Залежно від моделі)

Верхній гвинт

Перевірте, чи не засмічені отвори верхнього крильчатки (1). Якщо є засмічення, зніміть крильчатку та очистіть її. Ви можете зняти верхню крильчатку, повернувши її гайку ліворуч. Під час повторного встановлення верхнього пропелера обов'язково повністю затягніть гайку.

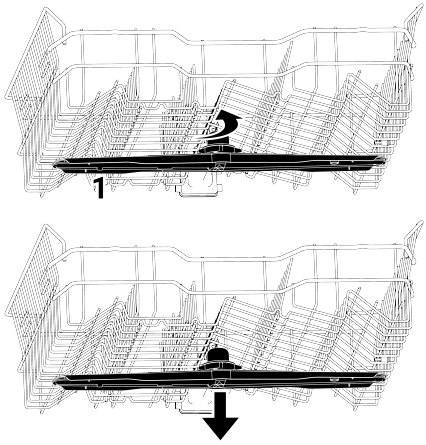

9 Усунення несправностей

9.1 Коди помилок, причини та рішення

Код помилки	Причина	Рішення
Попередження E01 P1 блимає Світлодіод живлення блимає	Несправність заповнення шасі водою	Активовано алгоритм 1-Помилка. 2-й цикл завершується. Якщо ви бачите помилку постійно, 1. Вимкніть електроенергію. 2. Закрийте клапан. 3. Зверніться до авторизованого сервісного центру.
Попередження E02 P2 блимає Засвітиться значок відключення води. Світлодіодний індикатор «Прання» світиться.	Помилка відключення води	Перевірте подачу води.
	Фільтр заблокований	1. Відключіть електромережу. 2. Перекрийте водопостачання. 3. Зніміть шланг подачі води. 4. Перевірте та очистіть фільтр. 5. Підключіть воду. 6. Підключіть електромережу.
	Інше	Якщо помилка продовжується, 1. Закрийте посудомийну машину. 2. Зверніться до авторизованого сервісного центру.
Попередження E06 P2 блимає P6 блимає	Датчик температури в посудомийній машині несправний	Якщо ви постійно бачите цю помилку, а якість прання знизилася, 1. Закрийте посудомийну машину. 2. Зверніться до авторизованого сервісного центру.
Попередження E07 P2 блимає Спалахи F1 та F2	Несправний витратомір	Активовано алгоритм 1-Помилка. 2-й цикл завершується. Якщо ви бачите помилку постійно, 1. Вимкніть електроенергію. 2. Закрийте клапан. 3. Зверніться до авторизованого сервісного центру.

Коди помилок можуть змінюватися залежно від моделі.

9.2 Усунення несправностей

Машина не працює.

- Можливо, штекер живлення не підключено. >>> Перевірте, чи штекер живлення підключено.
- Можливо, перегорів запобіжник. >>> Перевірте запобіжники у вашому будинку.
- Вода може не витікати. >>> Переконайтеся, що кран подачі води відкритий.
- Можливо, дверцята посудомийної машини відчинені. >>> Переконайтеся, що дверцята посудомийної машини зачинені.

- Можливо, не натиснуто кнопку «Увімк./Вимк.». >>> Переконайтеся, що посудомийну машину ввімкнено натисканням кнопки «Увімк./Вимк.».

Посуд не чисто помитий

- Посуд розміщено нерівномірно. >>> Розмістіть посуд, як зазначено в інструкції користувача.
- Не вибрано правильний цикл. >>> Виберіть цикл із вищою температурою та тривалішим пранням.
- Посуд дуже брудний >>> Видаліть грубий бруд з посуду серветкою, а потім помістіть його в посудомийну машину.
- Розпилювачі застрягли. >>> Перед початком циклу переконайтеся, що верхній та нижній розпилювачі вільно обертаються, повертаючи їх рукою.
- Отвори розпилювачів засмічені. >>> Верхні або нижні отвори розпилювачів можуть бути засмічені залишками їжі, такими як лимонні кісточки. Регулярно очищуйте розпилювачі, як зазначено в розділі «Чищення та обслуговування».
- Фільтри засмічені. >>> Перевірте, чи очищена система фільтрів. Регулярно очищуйте систему фільтрів, як зазначено в розділі «Очищення та обслуговування».
- Фільтри встановлено неправильно. >>> Перевірте систему фільтрації та переконайтеся, що вона встановлена правильно.
- Кошики перевантажені. >>> Не завантажуйте кошики більше, ніж їхня місткість.
- Мийний засіб зберігається в неналежних умовах. >>> Якщо ви використовуєте порошкоподібний мийний засіб, не зберігайте упаковку мийного засобу у вологому середовищі. Якщо можливо, зберігайте мийний засіб у контейнері з кришкою. Для зручного зберігання рекомендуємо використовувати таблетований мийний засіб.
- Недостатньо додано мийного засобу. >>> Якщо ви використовуєте порошковий мийний засіб, додайте кількість, що відповідає ступеню забруднення посуду та визначенню циклів. Для досягнення найкращих результатів рекомендуємо використовувати таблетовані мийні засоби.
- Недостатньо ополіскувача. >>> Перевірте індикатор низького рівня ополіскувача та за потреби додайте ополіскувач. Якщо в посудомийній машині достатньо ополіскувача, збільште налаштування для ополіскувача.
- Кришка відсіку для мийного засобу не закрита. >>> Завжди закривайте кришку відсіку для мийного засобу після додавання мийного засобу.

Посуд не сухий

- Посуд розміщено нерівномірно. >>> Розмістіть посуд так, щоб під час миття в ньому не збиралася вода.
- Недостатньо ополіскувача. >>> Перевірте індикатор низького рівня ополіскувача та за потреби додайте ополіскувач. Якщо в посудомийній машині достатньо ополіскувача, збільште налаштування для ополіскувача.
- Машину розвантажують одразу після завершення циклу миття. >>> Не розвантажуйте посудомийну машину одразу після завершення циклу миття. Тримайте дверцята прочиненими та дайте виходити парі деякий час, а потім розвантажуйте посуд, коли він охолоне, щоб його можна було торкатися руками. Почніть розвантаження з нижнього кошика. Таким чином, вода, що залишилася на посуді у верхньому кошику, не капатиме на посуд у нижньому кошику.
- Не вибрано правильний цикл. >>> Продуктивність сушіння низька, оскільки температура полоскання також низька в коротких циклах. Для вищої ефективності сушіння оберіть довші цикли.
- Використовується таблетований мийний засіб, але кнопка таблетки не натиснута >>> Якщо ваша посудомийна машина має функцію

«таблетковий мийний засіб», активуйте її під час використання універсальних мийних засобів.
- Якість поверхні кухонного посуду погана. >>> Ви можете досягти очікуваної ефективності миття на кухонному посуді з пошкодженими поверхнями, а використання такого посуду є неправильним з точки зору гігієни. Крім того, воді важко стікати по пошкоджених поверхнях. Не рекомендується мити такий посуд у посудомийній машині.
- Цілком природно мати побоювання щодо висихання тефлонового кухонного посуду. Цей стан є результатом структури тефлону. Оскільки поверхневий натяг тефлону та води відрізняється, частинки води залишаються на поверхні тефлону, як намистинки.

На посуді залишаються плями від чаю, кави або помади.
- Не вибрано правильний цикл. >>> Виберіть цикл із вищою температурою та пранням протягом тривалішого часу.
- Якість поверхні кухонного посуду погана. >>> Коли плями від чаю, кави та інші плями, спричинені барвниками, проникають у пошкоджені поверхні, такі плями неможливо видалити за допомогою посудомийних машин. Ви можете досягти очікуваної ефективності миття посуду з пошкодженими поверхнями, і використання такого посуду є неправильним з точки зору гігієни. Не рекомендується мити такий посуд у посудомийній машині.
- Мийний засіб зберігається в неналежних умовах. >>> Якщо ви використовуєте порошкоподібний мийний засіб, не зберігайте упаковку мийного засобу у вологому середовищі. Якщо можливо, зберігайте мийний засіб у контейнері з кришкою. Для зручного зберігання рекомендуємо використовувати таблетований мийний засіб.

На посуді залишаються вапняні плями, а скляний посуд виглядає розмитим
- Недостатньо ополіскувача. >>> Перевірте індикатор низького рівня ополіскувача та за потреби додайте ополіскувач. Якщо в посудомийній машині достатньо ополіскувача, збільште налаштування для ополіскувача.
- Низький рівень жорсткості води або недостатній рівень солі. >>> Перевірте налаштування жорсткості води, точно вимірявши жорсткість водопровідної води.
- Витік солі. >>> Будьте обережні, щоб не насипати сіль навколо отвору для заповнення під час додавання солі. Переконайтеся, що кришка пом'якшувача води закрита після додавання солі. Видаліть сіль, що розсипалася в посудомийній машині, запустивши цикл попереднього миття. Перевірте кришку ще раз після завершення циклу, оскільки частинки солі, що залишилися під кришкою, розчиняться під час попереднього миття, і кришка може послабитися.

У посудомийній машині відчувається незвичний запах
- Нові машини мають певний запах. Цей запах має зникнути після кількох циклів прання.
- Фільтри засмічені. >>> Перевірте, чи очищена система фільтрів. Регулярно очищуйте систему фільтрів, як зазначено в розділі «Очищення та обслуговування».
- У резервуар для ополіскувача поміщено хімічні речовини, які можуть спричиняти запах. >>> Не використовуйте такі хімічні речовини, як оцет, мийні засоби для ручного миття та засоби для видалення накипу.
- Забруднений посуд залишався в посудомийній машині 2-3 дні. >>> Якщо ви плануєте запустити посудомийну машину одразу після завантаження посуду, видаліть бруд з посуду та запускайте цикл

попереднього миття без мийного засобу кожні два дні. Не закривайте дверцята посудомийної машини повністю, щоб запобігти появі запаху всередині неї в таких випадках. Ви також можете використовувати комерційно доступні дезодоруючі та миючі засоби для посудомийних машин.

Плями іржі, потьмяніння, пошкодження поверхні посуду

- Витік солі. >>> Сіль може спричинити псування та корозію металевих поверхонь. Будьте обережні, щоб не насипати сіль навколо отвору для заповнення під час додавання солі. Переконайтеся, що кришка пом'якшувача води закрита після додавання солі. Видаліть розсипану сіль у посудомийній машині, запустивши цикл попереднього миття. Перевірте кришку ще раз після завершення циклу, оскільки частинки солі, що залишилися під кришкою, розчиняться під час попереднього миття, і кришка може послабитися.
- На посуді тривалий час залишаються солоні залишки їжі. >>> Якщо кухонний посуд, забруднений такими продуктами, буде зберігатися в посудомийній машині, забруднення слід видалити з поверхні посуду за допомогою циклу попереднього миття або посуд слід помити без очікування.
- В електроустановці немає заземлення. >>> Перевірте, чи ваша посудомийна машина підключена до справжнього заземлення. В іншому випадку статична електрика, що генерується в посудомийній машині, спричиняє дуги та ямки на поверхні металевих предметів, знімаючи захисний шар з поверхні та спричиняючи її потьмяніння.
- Використовуються інтенсивні мийні засоби, такі як відбілювач. >>> Захисний шар на металевих поверхнях пошкоджується при контакті з мийними засобами, такими як відбілювач, і з часом втрачає свою ефективність. Не мийте посуд з відбілювачем. Якщо ви хочете мити посуд з використанням відбілювача, ваша посудомийна машина повинна мати спеціальне обладнання та функцію, яка дозволяє мити посуд з відбілювачем. Завдяки цьому обладнанню та функції відповідна кількість відбілювача буде подаватись у середовище для миття на правильному етапі, тоді ми зможемо скористатися його гігієнічним ефектом та найкращим чином сполоснути посуд.
- Металеві предмети, зокрема ножі, використовувалися не за призначенням. >>> Якщо ножі використовуються для таких цілей, як відкривання консервів, захисний шар на їхніх кінцях має бути пошкоджений. Не використовуйте металевий кухонний посуд не за призначенням.
- Столові прибори виготовлені з низькоякісної нержавіючої сталі. >>> Такі предмети неминуче іржавіють, тому їх не слід мити в посудомийних машинах.
- Раніше іржавий кухонний посуд миється в посудомийній машині. >>> Іржа на кородованому предметі може переміститися на інші поверхні з нержавіючої сталі під час миття та спричинити появу іржі на цих поверхнях також. Такий посуд не слід мити в посудомийних машинах.

У резервуарі для мийного засобу присутні залишки мийного засобу.

- Мийний засіб було завантажено задовго до початку прання. >>> Будьте обережні, додаючи мийний засіб безпосередньо перед початком прання.
- Відкриття кришки резервуара для мийного засобу під час миття заборонено. >>> Розмістіть посуд таким чином, щоб не перешкоджати відкриттю кришки резервуара для мийного засобу та потраплянню води з розпилювачів у резервуар.
- Мийний засіб зберігається в неналежних умовах. >>> Якщо ви використовуєте порошкоподібний мийний засіб, не зберігайте упаковку

мийного засобу у вологому середовищі. Якщо можливо, зберігайте мийний засіб у контейнері з кришкою. Для зручного зберігання рекомендуємо використовувати таблетований мийний засіб.
- Отвори розпилювачів засмічені. >>> Верхні або нижні отвори розпилювачів можуть бути засмічені залишками їжі, такими як лимонні кісточки. Регулярно очищуйте розпилювачі, як зазначено в розділі «Чищення та обслуговування».

Візерунки та прикраси на кухонному посуді стираються.

- Візерунчасте скло та порцелянові вироби з візерунком на глазурі не підходять для миття в посудомийній машині. Виробники скляного та порцелянового посуду не рекомендують мити такий посуд у посудомийній машині.

Посуд дряпається.

- Кухонне начиння та аксесуари, виготовлені з алюмінію або такі, що містять алюміній, не можна мити в посудомийній машині.
- Витік солі. >>> Будьте обережні, щоб не насипати сіль навколо отвору для заливки під час додавання солі. Розсипана сіль може спричинити подряпини. Переконайтеся, що кришка пом'якшувача води закрита після додавання солі. Видаліть розсипану сіль у посудомийній машині, запустивши цикл попереднього миття. Перевірте кришку ще раз після завершення циклу, оскільки частинки солі, що залишилися під кришкою, розчиняться під час попереднього миття, і кришка може послабитися.
- Низький рівень жорсткості води або недостатній рівень солі. >>> Перевірте налаштування жорсткості води, точно вимірявши жорсткість водопровідної води.
- Посуд розміщено неправильно. >>> Розміщуючи склянки та інший скляний посуд у кошику, не спирайтеся на інший посуд, а ставте їх на краї кошика, на решітки або на опору для скла. Якщо дві склянки або інший посуд, що миються, вдаряються одна об одну через вплив води під час миття, це може призвести до подряпин/розривів на поверхнях.
- На склянках залишається розмита пляма, схожа на молочний наліт, яку неможливо видалити протиранням рукою. Під впливом світла спостерігається синюватий/райдужний колір.
- Використано надмірну кількість ополіскувача. >>> Зменште налаштування ополіскувача. Додаючи ополіскувач, завжди очищайте його від потрапляння в навколишнє середовище.
- На склі виникла корозія через м'яку воду. >>> Перевірте налаштування жорсткості води, точно вимірявши жорсткість водопровідної води. Не використовуйте сіль, якщо ваша водопровідна вода м'яка (<5 dH). Використовуйте для миття цикли з вищою температурою (наприклад, 60-65 градусів). Ви також можете використовувати комерційно доступні мийні засоби для захисту скла.

У посудомийній машині утворюється піна.

- Посуд миють вручну із засобом для миття посуду, а потім кладуть у посудомийну машину без полоскання перед тим, як помістити його в посудомийну машину. >>> Засоби для миття посуду, призначені для ручного миття, не мають властивостей контролю піноутворення. Вам не потрібно мити посуд вручну із засобом для миття перед тим, як помістити його в посудомийну машину. Просто змийте грубий бруд з поверхні посуду водою або зішкребіть його паперовою серветкою чи виделкою.
- Ополіскувач розлився в посудомийну машину під час додавання ополіскувача. >>> Будьте обережні, щоб не розлити ополіскувач у посудомийну машину під час додавання ополіскувача. Витріть розлитий ополіскувач паперовою серветкою/рушником.

- Кришку резервуара для ополіскувача залишили відкритою. >>> Обов'язково закрийте кришку резервуара для ополіскувача після додавання ополіскувача.

Перерва на кухонне начиння.

- Посуд розміщено нерівномірно. >>> Розмістіть посуд, як зазначено в інструкції користувача.
- Кошики перевантажені. >>> Не завантажуйте кошики більше, ніж їхня місткість.
- Вода залишається в посудомийній машині після завершення циклу миття.
- Фільтри засмічені. >>> Перевірте, чи очищена система фільтрів. Регулярно очищуйте систему фільтрів, як зазначено в розділі «Очищення та обслуговування».
- Зливний шланг засмічений / заблокований. >>> Перевірте зливний шланг. За потреби зніміть шланг, щоб усунути засмічення, а потім встановіть його знову, як описано в інструкції з встановлення.

10 ВІДМОВА ВІД ВІДПОВІДАЛЬНОСТІ / ПОПЕРЕДЖЕННЯ

Деякі (прості) несправності можуть бути усунені кінцевими користувачами, не спричиняючи проблем із безпекою чи небезпечного використання, за умови, що вони виконуються відповідно до наступних інструкцій. (Див. розділ «Я хочу відремонтувати самостійно»).

Таким чином, за винятком деталей, зазначених у розділі «Я хочу відремонтувати самостійно», які можуть бути відремонтовані кінцевими користувачами, наполегливо рекомендується ремонт в авторизованій сервісній станції для запобігання проблемам безпеки та є обов'язковим для продовження Beko гарантія на продукцію.

Я ХОЧУ ВІДРЕМОНТУВАТИ СЕБЕ

Ремонт, який має виконуватися кінцевими користувачами, може бути виконаний для таких запасних частин: зовнішні блоки живлення, пульт дистанційного керування. (Поточний список запасних частин доступний за адресою https://www.beko.com.tr/destek станом на 1 березня 2021 року)

Крім того, щоб забезпечити безпеку виробу та уникнути ризику серйозних травм, ремонт слід виконувати відповідно до інструкцій, наведених у посібнику з експлуатації, або за адресою https://www.beko.com.tr/destek. Заради вашої безпеки від'єднайте виріб від мережі перед виконанням будь-яких ремонтних робіт.

Не несе відповідальності за будь-які проблеми безпеки, які можуть виникнути внаслідок ремонтних робіт https://www.beko.com.tr/destek або спроб кінцевих користувачів відремонтувати деталі, відмінні від тих, що зазначені в посібниках користувача або відповідно до інструкцій за адресою {1130} та деталей у поточному списку деталей, доступному за адресою Beko. У такому випадку гарантія на продукт Beko буде недійсною.

Тому кінцевим користувачам наполегливо рекомендується утримуватися від самостійного ремонту деталей, окрім вищезазначених, та за необхідності звертатися до авторизованої сервісної станції. Такі спроби ремонту з боку кінцевих користувачів можуть спричинити проблеми з безпекою, пошкодити виріб і, як наслідок, призвести до пожежі, затоплення, ураження електричним струмом та серйозних травм.

Ремонт наступних деталей, але не обмежуючись переліченими, повинен виконуватися авторизованими сервісними станціями: внутрішній блок живлення, конденсатори, батарея та акумулятори тощо.

Виробник/продавець не несе відповідальності за будь-яке недотримання кінцевими користувачами вищезазначених вимог.