Zmywarka

Instrukcja obsługi



MEDIN3755A

15 3127 1400/ PL/ AB/ 27.06.2026 22:34
7652592677

Najpierw przeczytaj niniejszą instrukcję!

Drogi kliencie,

Beko dziękujemy za wybór naszego produktu. Chcielibyśmy, abyś mógł wykorzystać optymalną wydajność tego wysokiej jakości produktu, który został wykonany przy użyciu najnowocześniejszej technologii. Aby to zrobić, przeczytaj uważnie niniejszą instrukcję i wszelkie inne dokumenty dostarczone z produktem, przed jego użyciem.

Przestrzegaj wszystkich informacji i ostrzeżeń zawartych w instrukcji obsługi. W ten sposób zabezpieczysz siebie i swój produkt przed zagrożeniami, które mogą wystąpić.

Zachowaj instrukcję obsługi. W przypadku sprzedaży produktu należy dołączyć do niego instrukcję obsługi. Warunki gwarancji, użytkowanie i metody rozwiązywania problemów dotyczące produktu znajdują się w niniejszej instrukcji.

Symbole i ich objaśnienia

W niniejszej instrukcji obsługi są używane następujące symbole:

	Zagrożenie, które może spowodować śmierć lub obrażenia.
	Ważne informacje lub przydatne wskazówki dotyczące obsługi.
	Przeczytaj instrukcję obsługi.
UWAGA	Zagrożenie, które może spowodować uszkodzenie produktu lub jego otoczenia.

1 Instrukcje bezpieczeństwa 5

1.1 Przeznaczenie 5
1.2 Bezpieczeństwo dzieci, osób wymagających szczególnego traktowania i zwierząt domowych 5
1.3 Bezpieczeństwo elektryczne 6
1.4 Bezpieczeństwo transportu 7
1.5 Bezpieczeństwo instalacji 7
1.6 Operacja Bezpieczeństwo 8
1.7 Bezpieczeństwo konserwacji i czyszczenia 9
1.8 Wymiana żarówki oświetlenia wnętrza 10

2 Instrukcje środowiskowe..... 10

2.1 Zgodność z dyrektywą WEEE i utylizacja produktu 10
2.2 Informacje o opakowaniu 10
2.3 Zgodność z dyrektywą WEEE i utylizacja odpadu 10
2.4 Uwaga dla instytutów badawczych 11
2.5 Standardowe informacje o zgodności i testach / deklaracji zgodności WE 11
2.6 Ta część dotyczy produktów z funkcją Wifi. 11
2.7 Etykieta energetyczna 11

3 Specyfikacja techniczna..... 12

4 Widok ogólny 13

5 Instalacja 14

5.1 Prawidłowe miejsce instalacji 14
5.2 Podłączenie dopływu wody 14
5.3 Podłączenie odpływu wody 15
5.4 Regulacja nóżek 16
5.5 Połączenie elektryczne 16
5.6 Zestaw węży doprowadzających wodę..... 16

6 Preparat..... 16

6.1 Co zrobić, aby oszczędzać energię..... 17
6.2 System zmiękczania wody 17
6.3 Regulacja paska testowego systemu zmiękczania wody 17
6.4 Ustawianie systemu zmiękczania wody 17
6.5 Napełnianie soli 19
6.6 Wybór odpowiedniego detergentu i dozowania 19
6.7 Napełnianie płynem/żelem, detergentem i nabłyszczaczem..... 20
6.8 Części, które nie nadają się do mycia w zmywarce 24
6.9 Wkładanie naczyń do urządzenia . 24
6.10 Regulacja wysokości górnego kosza 25
6.11 Składane druty górnego kosza 26
6.12 Regulowana wysokość górnej półki kosza 26
6.13 Dolny kosz na butelkę i część uchwytu na talerz..... 27
6.14 Kosz na sztućce..... 27
6.15 Kosz na sztućce sufitowy [Soft Spike] 28
6.16 Składane dolne druty kosza 12 Rozkładany..... 28
6.17 Składane druty górnego kosza leżą całkowicie do dołu..... 29

7 Obsługa produktu 30

7.1 Tabela informacji o programach i średnich wartości zużycia..... 31
7.2 Dodatkowe funkcje..... 33
7.3 Funkcje 34
7.4 Funkcje w menu ustawień..... 36
7.5 Funkcja automatycznego dozowania detergentu 37
7.6 Zmiana głośności ostrzeżenia..... 37
7.7 Funkcja Homewhiz 37
7.8 Wykorzystanie danych Homewhiz 40
7.9 Modyfikacja programu do pobrania 40
7.10 Uruchamianie programu..... 41
7.11 Rezygnacja z Programu..... 41
7.12 Wskaźnik ostrzegawczy niedoboru soli 41
7.13 Wskaźnik ostrzegawczy niedoboru nabłyszczacza 41
7.14 Zakończenie programu 41

8 Konserwacja i czyszczenie..... 42

8.1 Konserwacja i czyszczenie 42
8.2 Czyszczenie filtrów..... 42

8.3 Czyszczenie filtra węża..... 43
8.4 Czyszczenie śmigieł..... 43
8.5 Mechaniczne czyszczenie micro filtra 44

9 Rozwiązywanie problemów 46

9.1 Kody błędów, przyczyny i rozwiązania 46
9.2 Rozwiązywanie problemów 46

10 ZASTRZEŻENIE / OSTRZEŻENIE..... 50

1 Instrukcje bezpieczeństwa

Ta sekcja zawiera instrukcje bezpieczeństwa, które pomogą chronić przed ryzykiem obrażeń ciała lub uszkodzenia mienia.
Nasza firma nie ponosi odpowiedzialności za jakiekolwiek szkody, które mogą powstać w przypadku nieprzestrzegania niniejszej instrukcji.

- Procedury instalacji i naprawy muszą być zawsze wykonywane przez autoryzowanych agentów serwisowych.
- Używaj tylko oryginalnych części zamiennych i akcesoriów.
- Nie naprawiaj ani nie wymieniaj żadnego elementu produktu, chyba że jest to wyraźnie określone w instrukcji obsługi.
- Nie wolno dokonywać modyfikacji technicznych produktu.

1.1 Przeznaczenie

Ten produkt jest przeznaczony do użytku w domach i następujących typach pomieszczeń zamkniętych: Na przykład;
- Kuchnie pracownicze w sklepach, biurach i innych miejscach pracy;
- Gospodarstwa rolne;
- Tereny do użytku gości hoteli, moteli i innych obiektów noclegowych;
- Miejsca serwujące noclegi ze śniadaniem, środowiska przypominające hostele.
- Produkt powinien być używany wyłącznie do domowego zmywania naczyń.

- Produkt nie nadaje się do użytku komercyjnego ani publicznego.
- Żywotność zakupionego produktu wynosi 10 lat. Jest to okres, przez który części zamienne wymagane do działania tego produktu zgodnie z definicją.
- Ten produkt jest przeznaczony do użytku w domu i pod blatem.

1.2 Bezpieczeństwo dzieci, osób wymagających szczególnego traktowania i zwierząt domowych

- Dzieci w wieku 8 lat i starsze oraz osoby o ograniczonych zdolnościach fizycznych, sensorycznych i umysłowych, a także osoby niewykwalifikowane lub niedoświadczone mogą korzystać z tego urządzenia, pod warunkiem, że są nadzorowane i poinstruowane w zakresie bezpiecznego użytkowania urządzenia, a także związanych z tym zagrożeń.

- Dzieci poniżej 3 roku życia należy trzymać z dala od produktu, chyba że są pod stałym nadzorem.
- Dzieci nie powinny bawić się urządzeniem.
- Produkty elektryczne są niebezpieczne dla dzieci i zwierząt domowych. Dzieci i zwierzęta nie mogą bawić się, wspinać się ani wchodzić do produktu.
- Pamiętaj, aby przed wyjściem z pomieszczenia, w którym znajduje się produkt, zamknąć drzwiczki produktu. Dzieci i zwierzęta domowe mogą zostać zamknięte w produkcie i udusić się.
- Czyszczenie i konserwacja przez użytkownika nie mogą być wykonywane przez dzieci bez nadzoru.
- Materiały opakowaniowe należy trzymać z dala od dzieci. Ryzyko obrażeń i uduszenia.
- Wszystkie detergenty i dodatki użyte w produkcie należy przechowywać w miejscu niedostępnym dla dzieci.
- Ze względu na bezpieczeństwo dzieci przed wyrzuceniem produktu należy odłączyć wtyczkę zasilania i złamać mechanizm blokujący.

1.3 Bezpieczeństwo elektryczne

- Produkt nie może być podłączony do prądu podczas instalacji, konserwacji, czyszczenia, naprawy i transportu.
- Jeśli przewód zasilający jest uszkodzony, musi zostać wymieniony przez autoryzowane centrum serwisowe, aby zapobiec możliwym zagrożeniom.
- Nie ściskaj przewodu zasilającego pod lub za produktem. Nie kładź ciężkich przedmiotów na przewodzie zasilającym. Przewód zasilający nie może być nadmiernie zgięty ani zgnieciony i nie może stykać się z żadnym źródłem ciepła.
- Do obsługi produktu nie używaj przedłużacza, wielu gniazdek elektrycznych ani adapterów.
- Przenośne gniazdka elektryczne lub zasilacze przenośne mogą się przegrzać i spowodować pożar. Dlatego nie należy umieszczać wielu gniazdek elektrycznych za produktem i w jego pobliżu.
- Wtyczka musi być w zasięgu ręki. Jeśli nie jest to możliwe, instalacja elektryczna, do której podłączony jest produkt, musi być wyposażona w urzą-

dzenie (bezpiecznik, wyłącznik, wyłącznik automatyczny itp.), które jest zgodne z przepisami elektrycznymi i odłącza wszystkie bieguny od sieci.
- Nie dotykaj wtyczki mokrymi rękami.
- Wyjmując wtyczkę z gniazdka, ciągnij ją za wtyczkę, a nie za.

1.4 Bezpieczeństwo transportu

- Przed transportem produktu odłącz wtyczkę i odłącz przyłącza odpływowe i doprowadzające wodę. Całkowicie spuść wodę pozostałą wewnątrz produktu.
- Nie przenoś produktu samodzielnie, ponieważ jest ciężki.

UWAGA Nie trzymaj drzwi ani panelu w celu przesuwania produktu.

UWAGA Jeśli musisz przesunąć produkt, przesuń go w pozycji pionowej i przytrzymaj za plecy. Przechylenie produktu do przodu może spowodować zamoczenie i uszkodzenie części elektronicznych znajdujących się w środku.

UWAGA Podczas umieszczania produktu na miejscu po instalacji lub czyszczeniu należy uważać, aby nie złożyć, nie ścisnąć ani nie złamać węży.

1.5 Bezpieczeństwo instalacji

- Aby przygotować produkt do użycia, sprawdź informacje zawarte w instrukcji i instrukcjach montażu, aby upewnić się, że instalacja elektryczna, instalacja czystej wody i odprowadzanie wody są odpowiednie. W przeciwnym razie zadzwoń po wykwalifikowanego elektryka i hydraulika, aby załatwili niezbędne procedury. Procesy te odbywają się kosztem klienta.
- Przed instalacją produktu sprawdź go pod kątem ewentualnych uszkodzeń. Nie instaluj produktu, jeśli jest uszkodzony.
- Nie instaluj produktu w miejscach, w których temperatura spada poniżej 0 °C.
- Nie umieszczaj produktu na dywanie ani podobnej powierzchni. Powoduje ryzyko pożaru, ponieważ nie może wydostać powietrza z dna.
- Umieść produkt na czystej, płaskiej i twardej podłodze i zrównoważ go za pomocą regulowanych stopek. Jeśli stopki nie są prawidłowo wyregulowane, drzwi mogą się nie zamknąć całkowicie i może wydostać się gorąca para. Może to po-

wodować poważne oparzenia i obrażenia, a także uszkodzić meble.
- Nie instaluj produktu w pobliżu źródeł ciepła (grzejników, kuchenek itp.) i nie umieszczaj go pod kuchenką kuchenki.
- Jeśli produkt jest przeznaczony do użytku w szafie/szafce/module, należy trzymać drzwi szafki otwarte podczas pracy, jeśli nie ma szczelin, aby zapewnić odpowiednią cyrkulację powietrza.
- Podłącz produkt do gniazda uziemionego uziemionego, chronionego bezpiecznikiem o wartości prądowej zgodnie z oznakami prądu podanymi na tabliczce certyfikacyjnej. Niech montaż uziemienia wykona wykwalifikowany elektryk. Nie używaj produktu bez uziemienia zgodnie z lokalnymi i krajowymi przepisami.
- Podłącz produkt do gniazdka zgodnego z wartościami napięcia i częstotliwości podanymi na tablicy certyfikacyjnej.
- Nie podłączaj produktu do luźnych gniazdek, które są wyjęte z gniazdka, uszkodzone, brudne, tłuste, narażone na kontakt z wodą (np. wodą, która może wyciekać ze stołu warsztatowego).

UWAGA: Należy używać nowych zestawów węży dołączonych do produktu. Nie używaj ponownie starych zespołów węży. Nie łącz węży.
UWAGA: Podłącz wąż wlotowy bezpośrednio do kranu. Ciśnienie dostarczane z kranu musi wynosić co najmniej 0,05 MPa (0,5 bara) i nie przekraczać 1 MPa (10 barów). Jeśli ciśnienie wody przekracza 1 MPa (10 barów), należy zainstalować zawór redukcyjny. Maksymalna dopuszczalna temperatura wody wynosi 25°C.
- Ustaw kabel zasilający i węże tak, aby nie było ryzyka wyzwolenia.

⚠ 1.6 Operacja Bezpieczeństwo

Należy używać wyłącznie detergentów, środków do płukania i dodatków przeznaczonych do zmywarek.
Nigdy nie używaj rozpuszczalników chemicznych w produkcie. Te substancje stanowią ryzyko wybuchu.
Nie pij wody do prania zawartej w twoim produkcie.
Detergenty do zmywarek zawierają silne zasady, które mogą być bardzo niebezpieczne po połknięciu. Unikaj kontaktu ze skó-

rą i oczami oraz nie pozwalaj dzieciom zbliżać się do produktu, gdy powieka jest otwarta.
Sprawdź, czy zbiornik detergentu jest pusty po zakończeniu cyklu prania.
Gdy całkowicie wyjmiesz górny i dolny kosz, drzwiczki produktu przejmują cały ładunek koszyków. Nie siadaj ani nie stawiaj innych obciążeń na drzwiach, bo produkt może się przewrócić.

Maksymalna pojemność prania produktu: Wskazana na etykiecie energetycznej oraz karcie szybkiego użytkowania pod tabelą cykli.

Aby uniknąć możliwych obrażeń, długie i spiczaste naczynia, takie jak widelce do serwowania, noże do chleba itp., zawsze umieszczaj w koszu na sztućce spiczastym końcem w dół lub poziomo na koszach do zmywania naczyń.
Jeśli musisz otworzyć drzwi podczas pracy produktu, otwórz je ostrożnie. Uważaj na gorącą parę i rozpryski gorącej wody.
Drzwi nie wolno zostawiać otwartych, ponieważ wiąże się to z ryzykiem potknięcia.
Nie używaj wadliwego lub uszkodzonego produktu. Odłącz urządzenie (lub wyłącz bezpiecznik), zakręć kran i zadzwoń po autoryzowany serwis.
Nie umieszczaj źródła płomienia (palącej się świecy, papierosa itp.) na lub w pobliżu produktu.
Nie umieszczaj łatwopalnych lub materiałów wybuchowych w pobliżu produktu.
Nie wsiadaj na produkt.
Odłącz produkt i odkręć kran, gdy nie będziesz go używać przez dłuższy czas.
Produkt ten został zaprojektowany do pracy na wysokości do 2000 m n.p.m.

1.7 Bezpieczeństwo konserwacji i czyszczenia

Nie myj produktu poprzez spryskiwanie lub polewanie go wodą.

Nie używaj ostrych ani ściernych narzędzi do czyszczenia produktu. Nie używaj materiałów takich jak domowe środki czyszczące, detergenty, gaz, benzyna, alkohol, wosk itp.

Podczas czyszczenia produktu należy nosić rękawice.

Uważaj na możliwe obrażenia podczas czyszczenia ostrych powierzchni z tyłu produktu!

UWAGA! Pamiętaj, aby po wyczyszczeniu ponownie zainstalować filtr w urządzeniu. W przeciwnym razie pompy mogą się zatkać, a produkt może ulec uszkodzeniu.

Oświetlenie wnętrza

Skontaktuj się z serwisem, gdy potrzebujesz wymienić diodę LED/żarówkę używaną do oświetlenia zgodnie z modelem Twojej maszyny.

1.8 Wymiana żarówki oświetlenia wnętrza

Jeśli dioda LED/żarówka używana do oświetlenia w Twojej maszynie wymaga wymiany, w zależności od modelu skontaktuj się z autoryzowanym serwisem.

2 Instrukcje środowiskowe

2.1 Zgodność z dyrektywą WEEE i utylizacja produktu

Ten produkt nie zawiera szkodliwych i zabronionych substancji określonych w „Rozporządzeniu w sprawie kontroli zużytego sprzętu elektrycznego i elektronicznego" opublikowanym przez Ministerstwo Środowiska i Urbanizacji Republiki Turcji. Produkt ten jest zgodny z dyrektywą WEEE.



Ten produkt jest wykonany z wysokiej jakości części i materiałów, które nadają się do recyklingu i ponownego użycia. Dlatego po zakończeniu okresu użytkowania nie należy wyrzucać produktu razem z odpadami domowymi lub innymi odpadami. Oddaj go do punktu zbiórki zajmującego się recyklingiem sprzętu elektrycznego i elektronicznego. O te punkty zbiórki zapytaj lokalne władze w Twojej okolicy. Pomóż chronić środowisko i zasoby naturalne, poddając recyklingowi zużyte produkty. Ze względu na bezpieczeństwo dzieci, przed utylizacją produktu należy przeciąć kabel zasilający i złamać mechanizm blokujący, aby nie działał.

2.2 Informacje o opakowaniu

Opakowanie produktu wykonane jest z materiałów nadających się do recyklingu, zgodnie z naszym ustawodawstwem krajowym. Nie wyrzucaj odpadów opakowaniowych razem z odpadami domowymi lub innymi, oddaj je do punktów zbiórki opakowań wskazanych przez lokalne władze.

2.3 Zgodność z dyrektywą WEEE i utylizacja odpadu



Ten produkt jest zgodny z dyrektywą UE WEEE (2012/19/UE). Ten produkt posiada symbol klasyfikacji zużytego sprzętu elektrycznego i elektronicznego (WEEE).
Symbol oznacza, że po zakończeniu okresu użytkowania produktu nie należy wyrzucać go wraz z innymi odpadami domowymi. Zużyte urządzenie należy zwrócić do oficjalnego punktu zbiórki w celu recyklingu urządzeń elektrycznych i elektronicznych. Aby znaleźć punkty zbiórki, należy skontaktować się z lokalnymi władzami lub sprzedawcą, u którego produkt został zakupiony. Każde gospodarstwo domowe odgrywa ważną rolę w odzyskiwaniu i recyklingu starego urządzenia. Właściwa utylizacja zużytego urządzenia pomaga zapobiec potencjalnym negatywnym konsekwencjom dla środowiska i zdrowia ludzkiego.

Zgodność z dyrektywą RoHS:
Zakupiony produkt jest zgodny z dyrektywą UE RoHS (2011/65/UE). Nie zawiera materiałów szkodliwych i zabronionych określonych w Dyrektywie.

2.4 Uwaga dla instytutów badawczych

Informacje wymagane do testów wydajności są dostępne na żądanie.
Zgłoszenie można przesłać na poniższy adres e-mail:
dishwasher@standardloading.com

W e-mailu z zapytaniem pamiętaj o podaniu danych kontaktowych oraz kodu, numeru katalogowego i numeru seryjnego testowanego produktu. Kod produktu, numer katalogowy i numer seryjny można znaleźć na tabliczce znamionowej umieszczonej z boku drzwi produktu.

2.5 Standardowe informacje o zgodności i testach / deklaracji zgodności WE

CE Rozwój, produkcja i sprzedaż tego produktu odbywają się zgodnie z przepisami bezpieczeństwa wszystkich odpowiednich dyrektyw Wspólnoty Europejskiej. 2014/35/UE, 2014/30/UE, 93/68/WE, IEC 60436 / EN 60436

2.6 Ta część dotyczy produktów z funkcją Wifi.

Pasmo częstotliwości 2,4 Ghz
Maks. moc transmisji: < 100 mW
Deklaracja zgodności oznakowania CE dla firmy Arçelik A.Ş. oświadcza, że niniejsze urządzenie jest zgodne z Dyrektywą 2014/53/EU.
Pełny tekst Deklaracji Zgodności UE znajduje się na stronie internetowej:
Produkty, adres
support.beko.com

2.7 Etykieta energetyczna



Dostęp do informacji technicznych o produkcie można uzyskać po zeskanowaniu za pomocą urządzenia mobilnego podłączonego do Internetu kodu QR znajdującego się na etykiecie energetycznej.

3 Specyfikacja techniczna

Maksymalna pojemność prania: Wskazana na etykiecie energetycznej oraz karcie szybkiego użytkowania pod stołem cyklicznym.
Wzrost: Zobacz instrukcję montażu, aby poznać wysokość.
Szerokość: 60
Głębia:55-60
Dopływ prądu: 220-240 V, 50 Hz
Całkowita moc:1800-2100 W
Moc grzejnika:1800 W
Całkowity prąd: 10 A *
Moc pompy:105 W
Moc pompy odpływowej: 30 W *
* Szczegółowe wartości elektryczne można znaleźć na etykiecie typu na drzwiach zmywarki.
Ciśnienie wody 0,5-10 barów (= 3 – 100 N/cm² = 0,05-1,0 Mpa)

Specyfikacje techniczne mogą być zmieniane bez wcześniejszego powiadomienia w celu poprawy jakości produktu.

Figury w instrukcji są schematyczne i mogą nie być całkowicie zgodne z produktem.

Wartości dołączane do urządzenia lub dokumentów towarzyszących są odczytami laboratoryjnymi zgodnie z odpowiednimi normami. Wartości te mogą się różnić w zależności od użytkowania i warunków otoczenia.

4 Widok ogólny

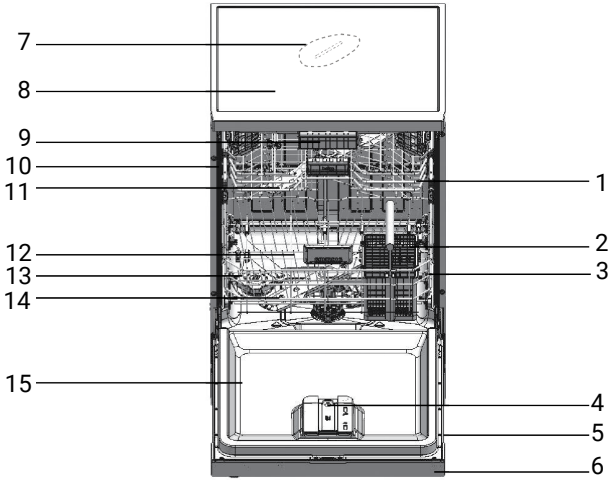

1 Górny kosz
2 Kosz na sztućce (w zależności od modelu)
3 Dolny kosz
4 Automatyczny system dozowania detergentów i nabłyszczaczy w płynie/żelu
5 Wpisz etykietę
6 Panel sterowania
7 Wentylator sufitowy (w zależności od modelu)
8 Stół górny (w zależności od modelu)
9 Sufitowy kosz na sztućce (w zależności od modelu)
10 Górna szyna kosza
11 Górne śmigło
12 Filtry
13 Pokrywa komory na sól
14 Dolne śmigło
15 Drzwi

Rodzaj etykiety różni się w zależności od modelu.



Ilustracja 1:

5 Instalacja

Najpierw przeczytaj rozdział „Instrukcje bezpieczeństwa”!

Przygotowanie instalacji elektrycznej, czystej wody i ścieków w miejscu umieszczenia produktu należy do klienta. Przed wezwaniem autoryzowanego serwisu w celu przygotowania produktu do użytku, jeśli instalacja elektryczna, instalacja czystej wody i odpływ wody nie są odpowiednie, należy wezwać wykwalifikowanego elektryka i hydraulika w celu wykonania niezbędnych ustaleń.

Instalacja i podłączenia elektryczne muszą zostać wykonane przez autoryzowany serwis. Producent nie ponosi odpowiedzialności za szkody spowodowane czynnościami wykonywanymi przez osoby nieuprawnione.

Przed zainstalowaniem sprawdź, czy urządzenie nie jest uszkodzone. Nie podłączaj urządzenia, jeśli jest uszkodzone. Uszkodzone produkty stanowią zagrożenie dla Twojego bezpieczeństwa.

W przypadku modeli wolnostojących i podblatowych nie należy zdejmować płyty zabezpieczającej urządzenia. Spowoduje to unieważnienie gwarancji.

- Umieszczając produkt na miejscu po instalacji lub czyszczeniu, należy upewnić się, że węże dopływowe i spustowe wody nie są zagięte, przyciśnięte lub złamane.
- Podczas ustawiania produktu należy zachować ostrożność, aby nie uszkodzić podłogi, ściany, rur itp. Nie należy przesuwać urządzenia, trzymając ją za drzwi lub panel sterowania.

5.1 Prawidłowe miejsce instalacji

- W miejscu montażu produktu nie mogą znajdować się drzwi zamykane, przesuwane lub uchylne, które utrudniałyby pełne otwarcie drzwi urządzenia.
- Umieścić produkt na solidnej i równej powierzchni o wystarczającej nośności! Umieszczenie zmywarki na równej powierzchni jest niezbędne do prawidłowego i szczelnego zamknięcia drzwiczek.
- Nie montuj produktu w miejscu, gdzie temperatura spada poniżej 0°C.
- Umieść produkt na twardej podłodze. Nie umieszczaj urządzenia na dywanie z długim włosiem lub podobnej powierzchni.
- Wybierz miejsce, w którym możesz łatwo i szybko włożyć i wyjąć naczynia.
- Umieść produkt blisko kranu i odpływu. Wybierz lokalizację produktu tak, aby nie uległa ona zmianie po podłączeniu.

Nie stawiaj produktu na przewodzie zasilającym. Kabel może ulec uszkodzeniu, stwarzając ryzyko porażenia prądem lub pożaru.

5.2 Podłączenie dopływu wody

Aby zapobiec uszkodzeniu zmywarki i naczyń przez zanieczyszczenia (piasek, glinę, rdzę itp.) pochodzące z sieci miejskiej lub sieci wodociągowej, zalecamy zainstalowanie filtra na wlocie wody.

Maksymalna dopuszczalna temperatura wody dopływowej:

- W przypadku modeli zawierających funkcję AquaSafe+, wynosi ona 60°C.
- Do 25°C w przypadku pozostałych modeli.

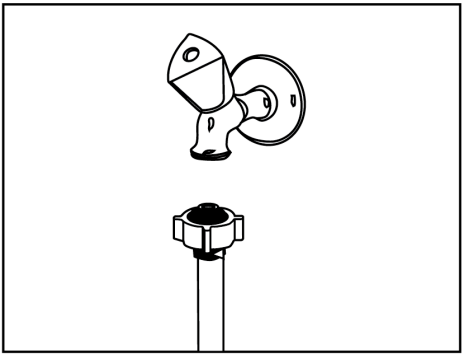

funkcja AquaSafe+

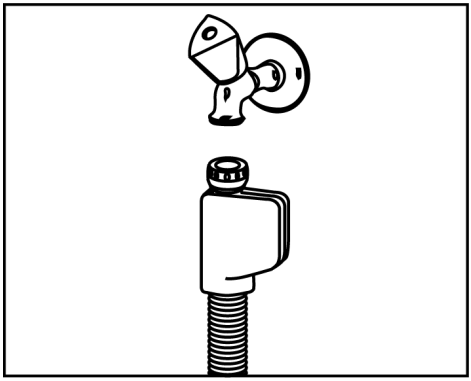

- ChrońAquaSafe+ przed wyciekami wody na wlocie węża. Zapobiegaj kontaktowi wody ze skrzynką zaworową systemu. W przeciwnym razie elementy elektryczne ulegną uszkodzeniu.
- Nie skracaj ani nie przedłużaj węża dodatkowymi częściami, ponieważ zawiera on połączenia i komponenty elektryczne.
- Jeśli system jest uszkodzony, odłącz produkt i skontaktuj się z autoryzowanym serwisem.

Zmywarki nie wolno podłączać do urządzeń z ciepłą wodą ani do bieżących podgrzewaczy wody.

UWAGA Nie używaj starego lub używanego węża dopływowego wody do nowego produktu. Użyj nowego węża dopływu wody dostarczonego ze zmywarką. Nie używaj przedłużaczy do węży.

UWAGA Wąż dopływowy należy podłączyć bezpośrednio do kranu. Ciśnienie pochodzące z kranu powinno wynosić minimalnie 0,3 bara i maksymalnie 10 barów. Jeżeli ciśnienie wody przekracza 10 barów należy zamontować zawór bezpieczeństwa.

UWAGA Wąż doprowadzający i odprowadzający wodę musi być dobrze zamocowany i nieuszkodzony.

UWAGA Po wykonaniu połączeń należy całkowicie odkręcić kran i sprawdzić, czy nie ma wycieków wody.

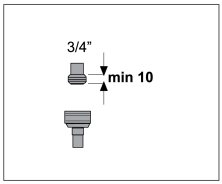

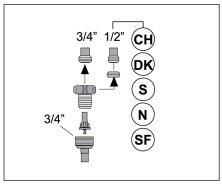

5.3 Podłączenie odpływu wody

Wąż odprowadzający wodę można podłączyć bezpośrednio do odpływu ścieków lub do odpływu zlewu. Więcej szczegółowych informacji można znaleźć w instrukcji instalacji dołączonej do zmywarki.

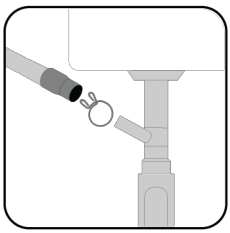

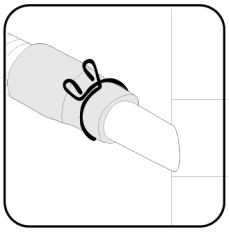

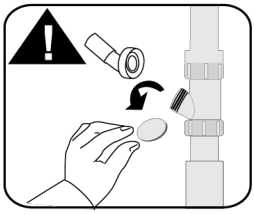

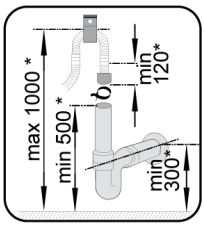

* mm

Odpływ ścieków musi być podłączony do kanalizacji i nie może być podłączony do wód powierzchniowych.

5.4 Regulacja nóżek

Jeśli drzwi produktu nie domykają się prawidłowo lub trzęsą się przy delikatnym naciskaniu ręką, oznacza to, że nóżki nie są wyregulowane. Wyreguluj nóżki produktu zgodnie z instrukcją montażu dostarczoną do produktu.

Jeśli drzwi zmywarki nie są prawidłowo wyregulowane, może przedostać się gorąca para. Poważne oparzenia mogą spowodować obrażenia i uszkodzenie mebli.

5.5 Połączenie elektryczne

Produkt należy podłączyć do gniazdka z uziemieniem, zabezpieczonego bezpiecznikiem, zgodnie z wartościami podanymi w tabeli „Dane techniczne". Nasza firma nie ponosi odpowiedzialności za jakiekolwiek szkody, które mogą powstać w przypadku użytkowania produktu bez uziemienia zgodnego z lokalnymi przepisami.

- Podłączenie musi być zgodne z przepisami krajowymi.
- Po zakończeniu instalacji wtyczka przewodu zasilającego musi być łatwo dostępna.
- Podłącz produkt do uziemionego gniazdka zabezpieczonego bezpiecznikiem 16 amperów.
- Podane napięcie musi odpowiadać napięciu sieciowemu.

Do podłączenia nie używaj przedłużaczy ani gniazdek wielokrotnych.

Uszkodzony przewód zasilający musi zostać wymieniony przez autoryzowany serwis.

5.6 Zestaw węży doprowadzających wodę

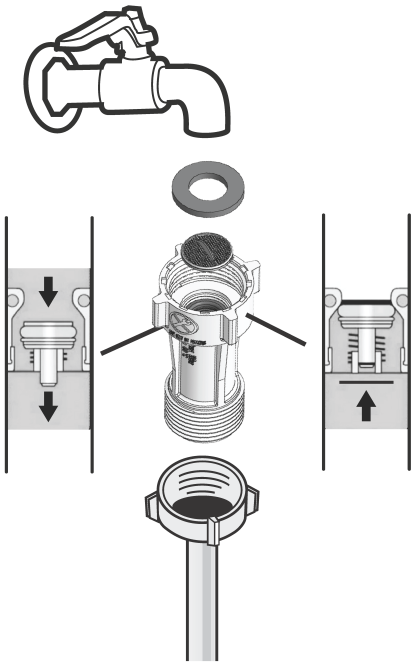

Zgodnie z odpowiednimi normami EN 61770 / DIN urządzenie musi być podłączone do sieci wodociągowej z zaworem zwrotnym (typ ECV-S), numer części zamiennej Beko 1511190100.
Instrukcja instalacji jest pokazana na powyższym zdjęciu instrukcji instalacji. W razie wątpliwości prosimy o kontakt z profesjonalnym instalatorem

6 Preparat

Najpierw przeczytaj sekcję "Instrukcje bezpieczeństwa"!

6.1 Co zrobić, aby oszczędzać energię

Informacje zawarte w tej sekcji pomogą Ci korzystać z produktu w sposób przyjazny dla środowiska i energooszczędny.

Wyczyść wszystkie gruboziarniste odpady na naczyniach przed włożeniem ich do urządzenia.

Uruchom maszynę po jej pełnym załadowaniu.

Wybierając program, zwróć uwagę na tabelę "Informacje o programie i średnie wartości zużycia".

Nie używaj więcej detergentu niż jest to zalecane na opakowaniu detergentu.

6.2 System zmiękczania wody

Maszyna posiada specjalny system zmiękczania wody, który zmniejsza twardość wody z sieci wodociągowej. System ten zmiękcza wodę do wymaganego poziomu, aby umyć naczynia do pożądanej jakości.

Regeneracja systemu zmiękczania wody może odbywać się we wszystkich programach na etapie suszenia. Gdy wykonywany jest proces regeneracji, wydłuża się czas trwania, zużycie energii i wody przez program.

W poniższej tabeli można zobaczyć zmiany czasu i zużycia w programie Eco 50°C Twojej maszyny, gdy jest ona zasilana wodą o natężeniu 14 dH i w standardowych warunkach.

Jeśli twardość wody z kranu przekracza 7°dH, należy ją zmiękczyć. W przeciwnym razie jony twardości będą gromadzić się na pranych rzeczach i mogą wpływać na wydajność prania, polerowania i suszenia pralki.

Temperatura ekologiczna 50°C Zużycie wody (l)	.... cykl, a następnie odnowienie	Czas dodatkowy (min)	Dodatkowe zużycie wody (l)	Dodatkowe zużycie energii (kWh)
12.3-14.7	5	5	3.0	0.05
9.6-12.2	6	5	3.0	0.05
9.0-9.5	7	5	3.0	0.05
8.0-9.0	8	5	3.0	0.05
7.0-7.9	9	5	3.0	0.05

Informacje na temat zużycia wody w programie Eco 50°C zmywarki do naczyń można znaleźć w "Tabeli informacji o programie i średnich wartościach zużycia".

6.3 Regulacja paska testowego systemu zmiękczania wody

Gdy system zmiękczania wody zostanie prawidłowo wyregulowany, wydajność zmywania, płukania i suszenia zmywarki wzrośnie.

Aby wyregulować system, najpierw sprawdź twardość wody w swoim miejscu i dostosuj zgodnie z poniższymi wskazówkami.

- Wyjmij pasek testowy z opakowania.
- Odkręć kran i pozwól wodzie płynąć przez około 1 minutę.
- Zanurz pasek testowy w wodzie na 1 sekundę.
- Wyjmij pasek z wody i potrząśnij nim. Poczekaj chwilę.
- Wprowadź niezbędne poprawki na podstawie paska testowego.

6.4 Ustawianie systemu zmiękczania wody

Prawidłowe ustawienie systemu zmiękczania wody poprawi wydajność zmywania, płukania i suszenia zmywarki.

UWAGA! Aby skonfigurować system, najpierw sprawdź poziom twardości wody w autoryzowanym serwisie w swoim regionie i ustaw go w następujący sposób.

Po określeniu twardości wody:

1. Po włączeniu zmywarki naciśnij przycisk Menu przez 3 sekundy.

W niektórych modelach wystarczy nacisnąć menu 1 raz, aby uzyskać dostęp do menu ustawień.

2. Za pomocą przycisku "<- i +>" przewijać, aż zaświeci się wskaźnik ustawienia twardości wody (na wyświetlaczu pojawi się pozycja "R").
3. Ustaw twardość wody na poziomie odpowiednim do twardości wody z sieci wodociągowej za pomocą Select. Aby uzyskać prawidłowe ustawienie, zapoznaj się z "Tabelą ustawień poziomu twardości wody".
4. Zapisz, naciskając On / Off.

Poziom twardości	Twardość angielska °dE	Twardość niemiecka °dH	Twardość francuska °dF	Wskaźnik poziomu twardości wody
0. Poziom 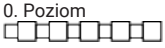	0-5	0-4	0-8	Ustaw twardość wody w pozycji 1, naciskając Select. (R1)
1. Poziom 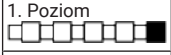	6-9	5-7	9-13	Ustaw twardość wody w pozycji 1, naciskając Select. (R1)
2. Poziom 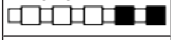	10-15	8-12	14-22	Ustaw twardość wody w pozycji 2, naciskając Select. (R2)
3. Poziom 	16-19	13-15	23-27	Ustaw twardość wody w pozycji 3, naciskając Select. (R3)
4. Poziom 	20-24	16-19	28-34	Ustaw twardość wody w pozycji 4, naciskając Select. (R4)
5. Poziom 	25-62	20-50	35-90	Ustaw twardość wody w pozycji 5, naciskając Select. (R5)

Tabela 1: Tabela ustawiania poziomu twardości wody

- Jeśli twardość używanej wody przekracza 50°dH (twardość francuska) lub jeśli używasz wody ze studni, zaleca się stosowanie filtrów i oczyszczaczy wody.
- Jeśli twardość używanej wody jest niższa niż 7°dH, nie musisz używać soli w zmywarce. W takim przypadku "Kontrolka niskiego poziomu soli" na panelu sterowania zmywarki będzie świecić w sposób ciągły.
- Jeśli ustawienie twardości wody jest na poziomie 1, "Kontrolka niskiego poziomu soli" będzie świecić w sposób ciągły, nawet jeśli nie musisz używać soli. Jeśli dodasz sól w tej pozycji, sól nie zostanie zużyta, a lampa nie zapali się.

W przypadku przeprowadzki należy ponownie dostosować ustawienie twardości wody w zmywarce do wody zgodnie z twardością wody w miejscu, do którego się przeprowadzasz, biorąc pod uwagę informacje podane powyżej. Jeśli ustawienie twardości wody w zmywarce zostało wcześniej wyregulowane, ostatnie ustawienie twardości wody zostanie wyświetlone na ekranie zmywarki.

6.5 Napełnianie soli

Używaj wyłącznie specjalnej soli zmiękczającej przeznaczonej do użytku w zmywarkach.
Napełnij sól zmiękczającą bezpośrednio przed uruchomieniem maszyny. W ten sposób przelewająca się słona woda jest natychmiast czyszczona, a ryzyko korozji wewnątrz maszyny zostaje wyeliminowane. Jeśli nie zamierzasz prać od razu, uruchom pralkę pustą i bez detergentu w najkrótszym programie.

1.To dodać sól zmiękczającą, najpierw wyjmij dolny kosz.
2. Otwórz pokrywę pojemnika na sól, obracając ją w kierunku przeciwnym do ruchu wskazówek zegara (A).

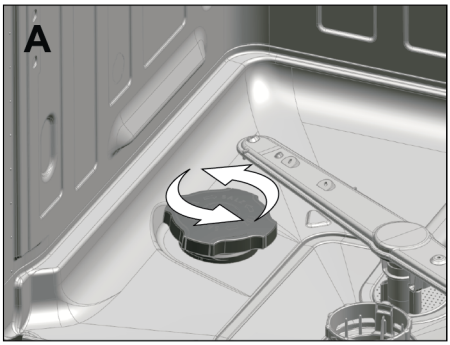

3. Dodaj 1 litr wody do pojemnika na sól tylko przy pierwszym użyciu urządzenia.
4. Napełnij komorę na sól solą.

Do przegródki na sól można wsypać około 2 kg soli zmiękczającej.

5. Wymieszaj łyżką, aby przyspieszyć rozpuszczenie soli w wodzie.
6. Gdy komora jest pełna, załóż pokrywę i przekręć ją, aby zamknąć.

W zależności od różnej wielkości ziaren soli i twardości wody, rozpuszczenie soli w wodzie może zająć kilka godzin. Dlatego po napełnieniu urządzenia solą wskaźnik ostrzegawczy o niedoborze soli pozostanie włączony przez chwilę.

6.6 Wybór odpowiedniego detergentu i dozowania

W pralce można używać proszku, tabletek i detergentów w płynie/żelu.

Używaj wyłącznie detergentu przeznaczonego do mycia w zmywarkach.
Zalecamy, aby nie używać detergentów zawierających chlor i fosforany, ponieważ są one szkodliwe dla środowiska.

Twoja zmywarka jest wyposażona w automatyczny system dozowania detergentu w płynie/żelu. Dzięki temu systemowi ilość nabłyszczacza i detergentu w płynie/żelu, która powinna być użyta w wybranym przez Ciebie programie prania, jest automatycznie dostosowywana.

Aby włączyć lub wyłączyć ustawienie automatycznego dozowania detergentu w płynie/żelu, zapoznaj się z informacjami podanymi w sekcji Obsługa produktu.

Gdy funkcja automatycznego detergentu w płynie/żelu jest aktywna, jeśli w komorze na detergent znajduje się detergent w płynie/żelu, zaświeci się wskaźnik automatycznego detergentu w płynie/żelu na panelu. Jeśli w komorze jest mało detergentu lub nie ma go wcale, wskaźnik zacznie migać.

Gdy wskaźnik automatycznego detergentu w płynie/żelu zacznie migać, oznacza to, że detergentu wystarczy na co najmniej 5 prań.

Ustawienia fabryczne automatycznego systemu dozowania detergentu w płynie/żelu są zgodne z ilościami zalecanymi przez producentów detergentów w płynie/żelu. Możesz go zmienić zgodnie ze swoimi nawykami użytkowania lub zaleceniami producenta detergentu.

Aby zmienić ustawienia automatycznego dozowania detergentu w płynie/żelu i nabłyszczacza, postępuj zgodnie z instrukcjami w sekcji Obsługa produktu.

Oprócz detergentów w płynie/żelu, które mają tylko właściwości detergentowe, istnieją również detergenty w płynie/żelu o działaniu rozjaśniającym i/lub zmiękczającym wodę. Zwróć uwagę na ostrzeżenia producentów dotyczące stosowania tego typu detergentów.

Ogólnie rzecz biorąc, ilość detergentu w płynie/żelu zalecana przez producentów detergentów wynosi;

20 ml do lekko zabrudzonych potraw
25 ml do normalnie zabrudzonych naczyń
30 ml do mocno zabrudzonych potraw

Niektóre detergenty w żelu są bardzo gęste i mogą nie nadawać się do automatycznego dozowania. Używaj tego typu detergentów w odpowiednich programach prania, wlewając je bezpośrednio na lub do wewnętrznych drzwiczek pralki, biorąc pod uwagę zalecenia producenta detergentu.

6.7 Napełnianie płynem/żelem, detergentem i nabłyszczaczem

Automatyczny system dozowania detergentu w płynie/żelu znajduje się na drzwiach zmywarki.

Używaj wyłącznie detergentów i nabłyszczaczy odpowiednich do zmywarek.
Nie wlewaj do komory na nabłyszczacz żadnych płynów ani chemicznych środków czyszczących (np. octu, wybielacza) innych niż nabłyszczacz.
Nie wkładaj żadnych innych płynnych ani chemicznych środków czyszczących (np. octu, wybielacza) innych niż detergent w płynie/żelu do komory na detergent w płynie/żelu.
Nie mieszaj różnych marek detergentów w płynie/żelu.
Detergenty w płynie/żelu, które zostały otwarte, mogą z czasem stracić płynność. Po otwarciu opakowania detergentów w płynie/żelu należy je spożyć w krótkim czasie.



Otwórz drzwi zmywarki, jak pokazano strzałkami 1 i 2 na rysunku.
Aby napełnić detergent w płynie/żelu, otwórz nakrętkę pokazaną jako (B) na rysunku i wlej do niej detergent w płynie/żelu.

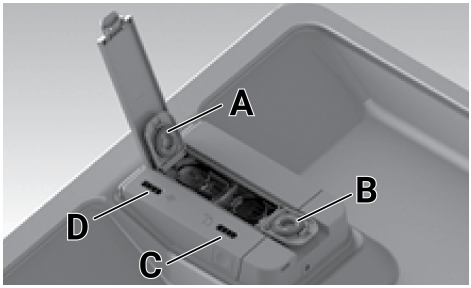

Aby napełnić nabłyszczacz, otwórz korek (A) pokazany na rysunku i wlej do niego nabłyszczacz.

Wskaźnik oznaczony (C) na pralce informuje o poziomie detergentu w płynie/żelu w komorze.

Wskaźnik oznaczony (D) na urządzeniu informuje o poziomie nabłyszczacza w komorze.

Wytrzyj płyn nabłyszczający, który wylewa się na zewnątrz komory. W przeciwnym razie spowoduje to pienienie się przy następnym praniu i zmniejszy wydajność prania pralki.

Korzystanie z automatycznego systemu dozowania detergentów w płynie/żelu

Aby skorzystać z funkcji automatycznego dozowania detergentu w płynie/żelu, wybierz funkcję automatycznego dozowania detergentu w płynie/żelu.
Gdy funkcja jest aktywna, zapala się jej wskaźnik, a system zużywa odpowiednią ilość detergentu i nabłyszczacza w każdym programie prania.

Naciśnij przycisk ponownie, aby anulować funkcję.

Po wybraniu funkcji automatycznego dozowania detergentu w płynie/żelu nie należy używać żadnego innego rodzaju dodatkowego detergentu (takiego jak proszek, tabletka itp.)

Jeśli pożądane jest użycie innego rodzaju detergentu, gdy automatyczny system dozowania detergentu w płynie/żelu jest pełny, funkcja automatycznego dozowania detergentu w płynie/żelu musi zostać anulowana. Następnie można użyć detergentu w proszku, tabletce lub płynie/żelu.

Używaj wyłącznie detergentu w płynie/żelu odpowiedniego do zmywarek.

Nie mieszaj różnych marek detergentów w płynie/żelu.

Nie wkładaj żadnych innych płynnych ani chemicznych środków czyszczących (octu, wybielaczy itp.) do przegródki na detergent w płynie/żelu innych niż detergent w płynie/żelu.

Nie używaj detergentów w płynie/żelu o pogorszonej płynności lub zamienionych w pastę w automatycznym systemie dozowania detergentów w płynie/żelu.

Detergenty w płynie/żelu należy zużyć jak najszybciej po otwarciu ich opakowania. Płynność otwartych detergentów w płynie/żelu może z czasem ulec pogorszeniu.

Gdy lampka ostrzegawcza detergentu zaświeci się ostrzeżenie, ostrzeżenie zakończy się po pewnym czasie od napełnienia detergentu w płynie/żelu. Jeśli lampka ostrzegawcza nadal nie wraca do normy po zakończeniu prania, wkład z detergentem można wyjąć i wstrząsnąć kilka razy przed ponownym włożeniem na miejsce.

Może to być spowodowane pozostałościami detergentu pozostającymi we wkładach po długotrwałym użytkowaniu, blokującymi pływak ostrzegawczy.
Aby temu zapobiec, zaleca się całkowite czyszczenie wkładu detergentu i używanie go co 2 lub 3 miesiące.
Do czyszczenia można użyć namoczenia w ciepłej wodzie lub wodzie z kranu.
Zapobiega się ewentualnym problemom z dozowaniem lub zablokowaniu mechanizmu ostrzegania o poziomie, które mogą wystąpić z powodu gromadzenia się pozostałości detergentu w miarę upływu czasu, a także zapewnia się prawidłowe działanie systemu.

Jeśli ma być użyty detergent w płynie/żelu innej marki lub rodzaju, upewnij się, że poprzedni detergent jest gotowy, wyjmij zbiornik na detergent w płynie/żelu i wyczyść go pod bieżącą wodą.

Do komory na nabłyszczacz wlewaj tylko nabłyszczacz i tylko detergent w płynie/żelu do przegródki na detergent.

W przypadku nieprawidłowego napełnienia należy natychmiast wyjąć przegródki, opróżnić je i umyć pod bieżącą wodą.

Procedura wyjmowania i instalacji komory na detergent w płynie/żelu i nabłyszczacz

Aby wyjąć przegródki na nabłyszczacz i detergent, otwórz pokrywę systemu, naciskając po obu stronach, jak pokazano strzałkami numer 1, i podnosząc ją w kierunku strzałki numer 2.

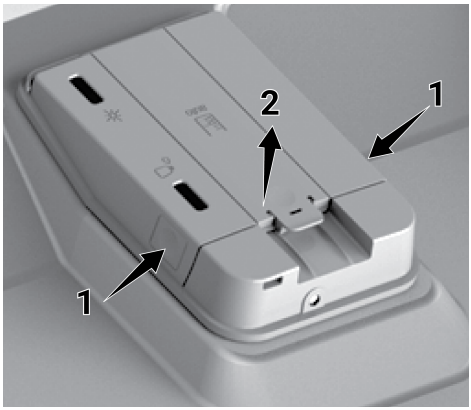

Wyjmij pojemnik na nabłyszczacz, pociągając go do góry (A).

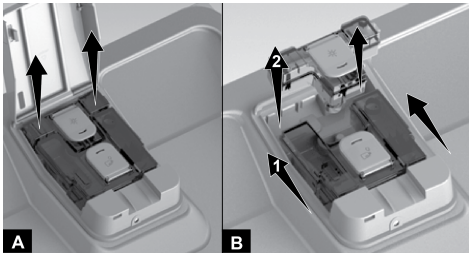

Najpierw wyjmij komorę na detergent (B) z gniazda, przesuwając ją w kierunku strzałki (1) i pociągając do góry (2). Po zakończeniu procesu czyszczenia lub napełniania wymień przegródki na detergent i nabłyszczacz, wykonując powyższe czynności w odwrotnej kolejności.

Wskazówki dotyczące używania detergentów w płynie / żelu

Jeśli po zakończeniu cyklu zauważysz plamy lub przebarwienia na szklankach, filiżankach i talerzach, może to być spowodowane kombinacją co najmniej jednego z poniższych:

- Kolorowe plamy (np. z herbaty, kawy) mogły pozostać w filiżance lub spodku przez długi czas.
- Wybrano program krótko- lub niskotemperaturowy
- Stary lub wilgotny detergent
- Detergent niskiej jakości
- Nie używaj nabłyszczacza w miejscu z twardą wodą.
- Stare lub porysowane naczynia (jeśli dojdzie do uszkodzenia powierzchni kubków, znacznie bardziej prawdopodobne jest, że zobaczysz plamy.)

Algorytm zmywania zmywarki jest zoptymalizowany, aby zapewnić lepsze czyszczenie. Jeśli napotkasz takie problemy ze swoimi potrawami;

1. Nie zostawiaj naczyń z kolorowymi plamami przez długi czas.
2. Używaj dłuższych programów, takich jak Eco lub Intensive.
3. Sprawdź jakość i warunki przechowywania detergentu.
4. Sprawdź twardość wody w swojej okolicy i wprowadź zmiany w razie potrzeby.
5. Regularnie (co 3 miesiące) czyść wkład z detergentem, aby usunąć z niego wszelkie stałe lub lepkie pozostałości. Pozostałości te mogą powodować niewystarczające dawkowanie.
6. Zwiększ ilość dozowanego detergentu w ustawieniach, aby zwiększyć wydajność czyszczenia.

Detergenty w proszku

Możesz zobaczyć prawidłową ilość detergentu w proszku dla wybranego programu prania w "Tabeli informacyjnej programu i zużycia".

Detergenty w proszku można używać, wlewając je bezpośrednio na drzwi pralki lub do nich.

W przypadku detergentów w proszku należy wyłączyć automatyczny system dozowania detergentu w płynie/żelu oraz, jeśli jest dostępna, funkcję detergentu w tabletkach w menu ustawień.

Detergenty w proszku powinny być używane w programach bez prania wstępnego. Zobacz tabelę informacji o programie i zużyciu.

Ponieważ rozpuszczalność detergentów w tabletkach różni się w zależności od temperatury i czasu, należy używać detergentu w proszku w krótkich programach bez prania wstępnego.

Detergenty w tabletkach

Detergenty w tabletkach, oprócz działania detergentowego, mają również działanie zmiękczające wodę i/lub polerujące. Niektóre typy zawierają również specjalne chemikalia do prania, takie jak ochraniacze na szkło i ochraniacze ze stali nierdzewnej.

Detergenty w tabletkach zapewniają odpowiednie rezultaty tylko w określonych warunkach użytkowania. Najlepszą wydajność zmywania w zmywarkach uzyskuje się poprzez oddzielne stosowanie detergentu, nabłyszczacza i soli zmiękczającej wodę.

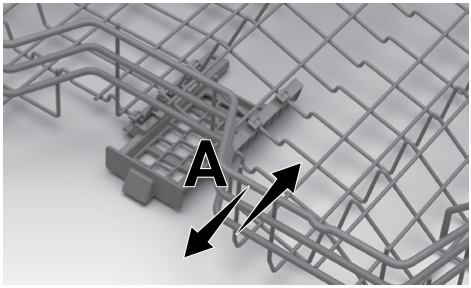

Umieść detergenty w tabletkach w komorze na detergent w tabletkach znajdującej się w górnym koszu urządzenia (A).

W przypadku detergentów w tabletkach można użyć funkcji detergentu w tabletkach, aby zwiększyć wydajność suszenia pralki (w zależności od modelu).

Rodzaje detergentów w tabletkach powszechnie spotykanych na rynku:
2w1: Zawiera detergent, nabłyszczacz lub sól zmiękczającą wodę.
3w1: Zawiera detergent, nabłyszczacz i sól zmiękczającą wodę.
4w1: Zawiera osłonę szkła, a także detergent, nabłyszczacz i sól zmiękczającą wodę.
5w1: Zawiera ochraniacz ze szkła i stali nierdzewnej, a także detergent, nabłyszczacz i sól zmiękczającą wodę.

W przypadku stosowania detergentów w tabletkach należy postępować zgodnie z instrukcjami producenta na opakowaniu detergentu.

W przypadku detergentu w tabletkach, jeśli naczynia są mokre pod koniec programu zmywania i/lub widzisz plamy z kamienia, zwłaszcza na okularach, skontaktuj się z producentem detergentu.

Po przełączeniu z detergentu w tabletkach na detergent w proszku:

1. Upewnij się, że przegródki na sól i nabłyszczacz są pełne.
2. Ustaw twardość wody w najwyższej pozycji i uruchom program prania przy pustej pralce.
3. Po opróżnieniu prania ponownie dostosuj ustawienie twardości wody odpowiednie dla wody z sieci wodociągowej, zapoznając się z instrukcją obsługi.
4. Ustaw odpowiednie ustawienie nabłyszczacza.

6.8 Części, które nie nadają się do mycia w zmywarce

- Nigdy nie myj w pralce naczyń zabrudzonych popiołem papierosowym, pozostałościami świec, pastą, farbą, chemikaliami itp.
- Nie myj w pralce widelców, łyżek i noży z rękojeściami drewnianymi lub kostnymi, części klejonych, części plastikowych, które nie są żaroodporne, pojemników miedzianych i cynowych.

Można myć w zmywarce, podobnie jak w przypadku mycia ręcznego, może powodować przebarwienia i matowienie ozdobnych nadruków na porcelanie, aluminium i srebrze. Niektóre delikatne rodzaje szkła i kryształu mogą z czasem stracić swoją przezroczystość. Zalecamy zwrócenie szczególnej uwagi na to, czy zakupioną nową zastawę stołową można myć w zmywarce.

6.9 Wkładanie naczyń do urządzenia

Jeśli umieścisz naczynia prawidłowo, zgodnie z pojemnością zmywania zmywarki, będziesz korzystać z urządzenia w najlepszy sposób pod względem zużycia energii, wydajności zmywania i suszenia.

- Przed włożeniem naczyń do pralki zeskrob wszelkie resztki jedzenia (kości, pestki owoców itp.).
- Jeśli to możliwe, umieść cienkie, wąskie kawałki w środkowych przegródkach koszy.
- Bardzo brudne i duże przedmioty umieszczaj w dolnym koszu, a małe, delikatne i lekkie przedmioty w górnym koszu.
- Umieść głębokie pojemniki, takie jak miski, szklanki i garnki, ustami skierowanymi w dół. Zapobiegnie to gromadzeniu się w nich wody.

Aby zapobiec możliwym obrażeniom, długie i ostre naczynia, takie jak widelce do serwowania, noże do chleba itp., zawsze umieszczaj w koszu na sztućce ostrymi końcami skierowanymi w dół lub poziomo na koszach na naczynia.

Najpierw opróżnij naczynia w dolnym koszu, a następnie naczynia w górnym koszu.

Przykłady alternatywnych układów koszyka

Dolny kosz

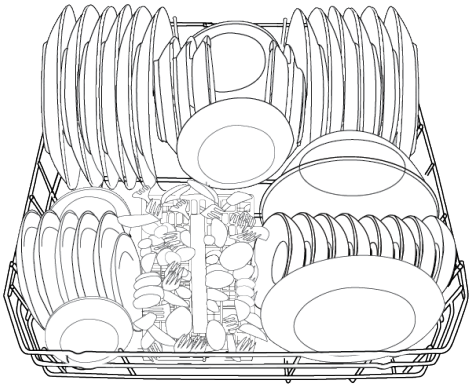

Górny kosz

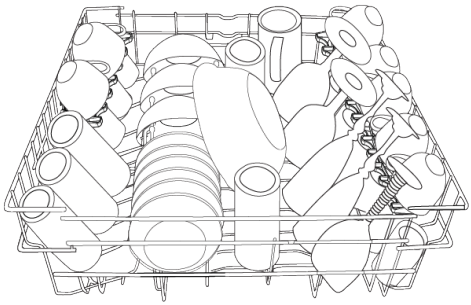

Nieprawidłowe miejsca docelowe

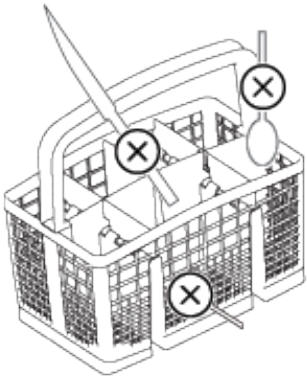

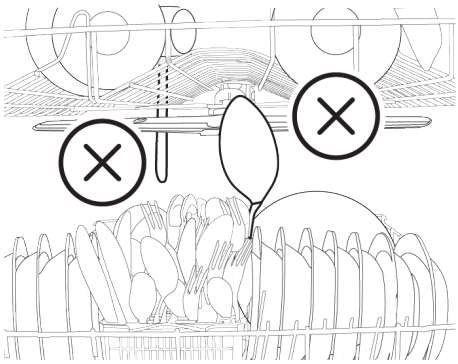

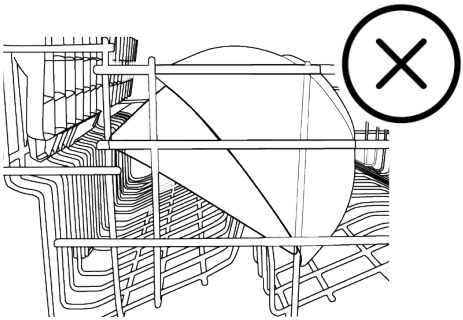

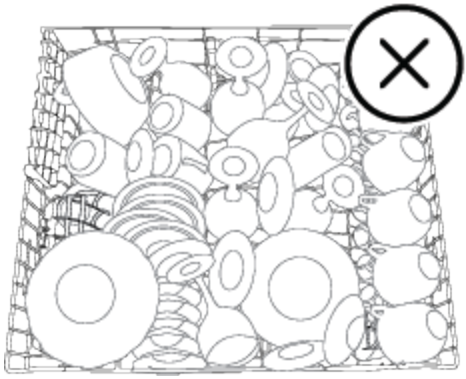

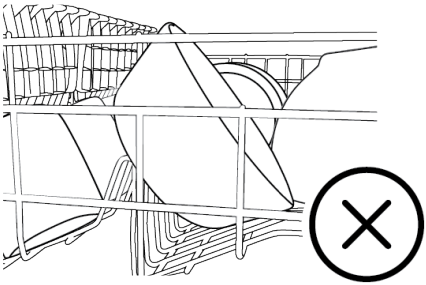

6.10 Regulacja wysokości górnego kosza

(W zależności od modelu)

Mechanizm regulacji wysokości górnego kosza jest przeznaczony do tworzenia dużych obszarów w górnej lub dolnej części maszyny zgodnie z własnymi potrzebami poprzez regulację wysokości w górę lub w dół, gdy kosz jest pusty lub pełny.

Dzięki temu mechanizmowi możesz używać swojego koszyka w trzech różnych pozycjach: na dole, w środku i na górze.

Aby opuścić kosz, gdy znajduje się w górnym położeniu;

1. Chwyć przewody górnego kosza obiema rękami i podnieś uchwyt mechanizmu do góry, jak pokazano na rysunku (A).
2. Opuść kosz z jego obecnej pozycji do dolnej pozycji.

3. Gdy kosz osiągnie niższy poziom, zwolnij kosz.

Jeśli wysokość nie jest wystarczająca, powtórz ten sam proces.

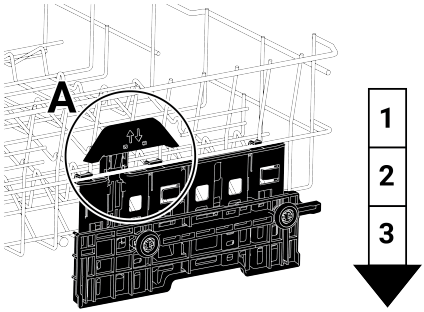

1. Aby podnieść kosz, chwyć górne druty kosza obiema rękami i pociągnij do góry, gdy kosz znajduje się w najniższej pozycji (B).
2. Gdy kosz osiągnie górny poziom z dźwiękiem "kliknięcia" dochodzącym z prawego i lewego mechanizmu, zwolnij kosz.

Jeśli wysokość nie jest wystarczająca, powtórz ten sam proces.

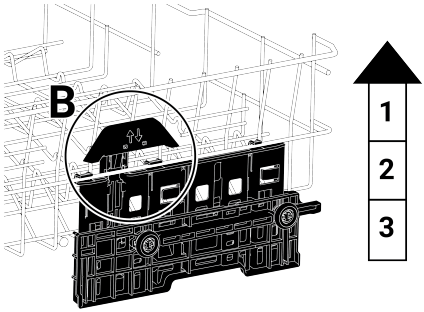

Mechanizm ruchu może nie działać prawidłowo, jeśli górny kosz jest przeciążony lub rozkład ciężaru nie jest zrównoważony. W cięższych warunkach istnieje ryzyko upadku na niższy poziom.

Upewnij się, że mechanizm regulacji znajduje się w tej samej pozycji po prawej i lewej stronie górnego kosza.

6.11 Składane druty górnego kosza

(W zależności od modelu)

Gdy potrzebujesz wystarczająco dużo miejsca na duże naczynia w górnym koszu urządzenia, możesz skorzystać ze składanych przewodów.

Aby ustawić składane przewody w pozycji poziomej, przytrzymaj je pośrodku i popchnij je w kierunku strzałki na rysunku. Umieść swoje duże naczynia w obszarze, który zostanie utworzony. Podnieś przewody, aby ustawić je z powrotem w pozycji pionowej.

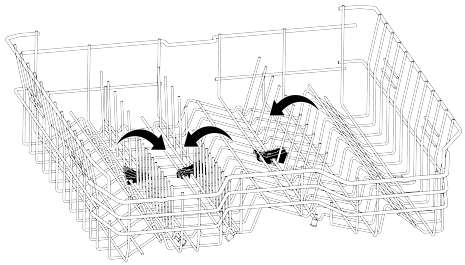

Trzymanie drutów od końców i umieszczanie ich w pozycji poziomej może spowodować ich wygięcie. Z tego powodu trzymaj druty pośrodku od ich podstaw i popchnij je w kierunku strzałki, aby umieścić je w pozycji poziomej lub pionowej.

6.12 Regulowana wysokość górnej półki kosza

(w zależności od modelu)

Możesz dowolnie korzystać z dolnej i górnej części półek o regulowanej wysokości w górnym koszu urządzenia, przesuwając je w górę lub w dół w zależności od wysokości szklanek, filiżanek itp. (A, B, C).

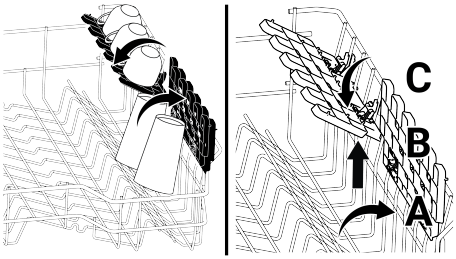

6.13 Dolny kosz na butelkę i część uchwytu na talerz

(w zależności od modelu)
Dolny kosz na butelkę i część uchwytu na talerz (A) została zaprojektowana, aby ułatwić mycie wąskich i wysokich naczyń. Po ustawieniu składanych przewodów w pozycji poziomej można umieścić butelki na częściach uchwytu na butelkę. Zabezpiecz butelki, dokręcając je do części zacisku uchwytu na butelkę, jak na poniższym obrazku.

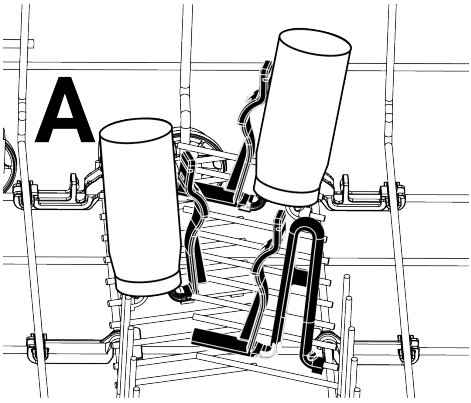

Po umieszczeniu składanych przewodów w pozycji pionowej można umieścić talerze bez wyjmowania części uchwytu.

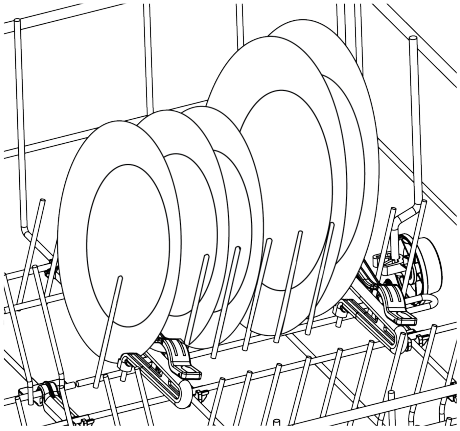

Trzymanie drutów od końców i umieszczanie ich w pozycji poziomej może spowodować ich wygięcie. Dlatego właściwe byłoby trzymanie przewodów pośrodku od ich podstaw i umieszczenie ich w pozycji poziomej lub pionowej.

6.14 Kosz na sztućce

(W zależności od modelu)
Kosz na sztućce został specjalnie zaprojektowany, aby czyściej myć naczynia, takie jak noże, widelce, łyżki itp.
Dzięki ruchomej funkcji kosza na sztućce (A, B) możesz stworzyć większe powierzchnie podczas umieszczania naczyń w dolnym koszu i zrobić miejsce na naczynia o różnych rozmiarach. Jeśli chcesz umieścić więcej sztućców, możesz złożyć separatory na bok. oraz

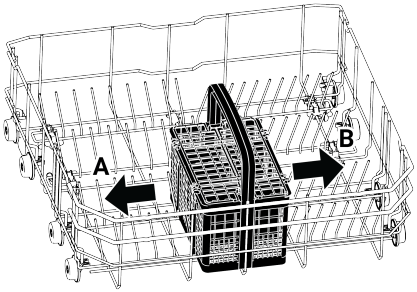

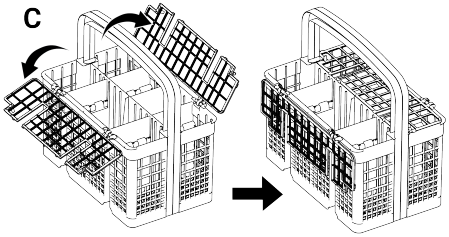

6.15 Kosz na sztućce sufitowy [Soft Spike]

(w zależności od modelu)
Grzebienie są zoptymalizowane na tacy na sztućce, aby specjalnie podeprzeć widelce, łyżki i noże, z symbolami wskazującymi, który typ powinien być idealnie umieszczony w której części tacy.
Lewą tacę można przesuwać w górę i w dół, pociągając lub naciskając w dół uchwyt. W dolnej pozycji kubki można umieścić na tej tacy, aby zwiększyć elastyczność.

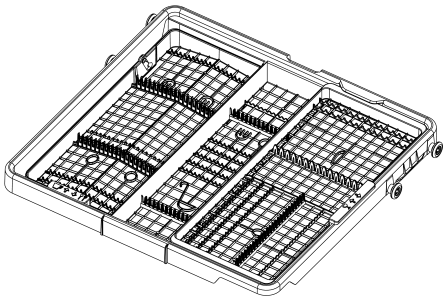

Ilustracja 2: Prawa taca może się swobodnie przesuwać na boki. Gdy prawa taca zostanie przesunięta w lewo, tworzy dodatkową przestrzeń pod spodem, aby umożliwić umieszczenie większych szklanek w górnym koszu i jest podtrzymywana przez miękki kolec.

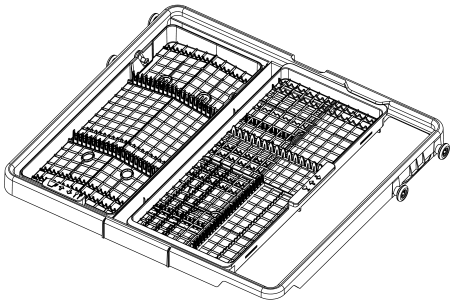

6.16 Składane dolne druty kosza 12 Rozkładany

(W zależności od modelu)
Sześcioczęściowe (A) składane druty znajdujące się w dolnym koszu maszyny zostały zaprojektowane tak, aby umożliwić łatwiejsze umieszczanie dużych przedmiotów, takich jak garnki, miski itp. Jeśli chcesz, możesz tworzyć większe obszary, składając każdy element osobno lub wszystkie na raz.

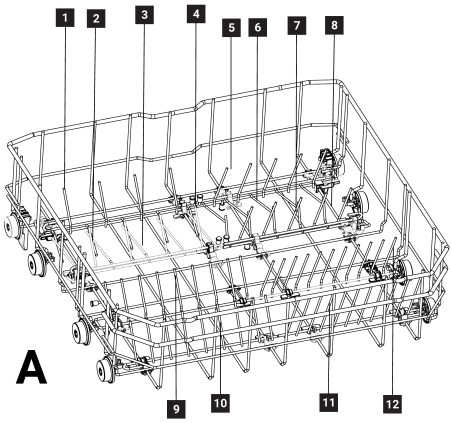

Aby ustawić składane przewody w pozycji poziomej, przytrzymaj przewody na środku i popchnij je w kierunku strzałek (B). Aby ustawić przewody z powrotem w pozycji pionowej, podnieś je do góry. Składane przewody będą pasować z powrotem do zatrzasku (C).

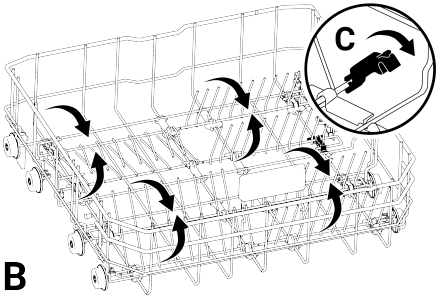

Trzymanie drutów od końców i umieszczanie ich w pozycji poziomej może spowodować ich wygięcie. Z tego powodu właściwe byłoby trzymanie drutów pośrodku od ich podstaw i popychanie ich w kierunku strzałki, umieszczając je w pozycji poziomej lub pionowej.

6.17 Składane druty górnego kosza leżą całkowicie do dołu

(W zależności od modelu)
Gdy potrzebujesz wystarczająco dużo miejsca na duże naczynia w górnym koszu urządzenia, możesz skorzystać ze składanych przewodów.
Aby ustawić składane przewody w pozycji poziomej, przytrzymaj je pośrodku i popchnij je w kierunku strzałki na rysunku. Umieść swoje duże naczynia w obszarze, który zostanie utworzony. Podnieś przewody, aby ustawić je z powrotem w pozycji pionowej. W niektórych modelach**Miękki w dotyku**Posiada akcesoria. Przeznaczony jest do przechowywania okularów o różnych rozmiarach bez ich uszkadzania. W razie potrzeby można go zdjąć i ponownie założyć.

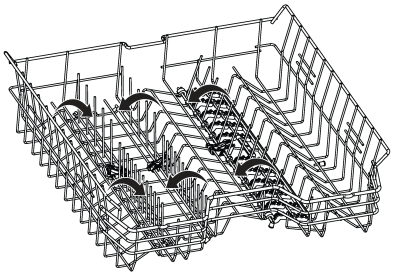

Trzymanie drutów od końców i umieszczanie ich w pozycji poziomej może spowodować ich wygięcie. Z tego powodu trzymaj druty pośrodku od ich podstaw i popchnij je w kierunku strzałki, umieszczając je w pozycji poziomej lub pionowej.

7 Obsługa produktu

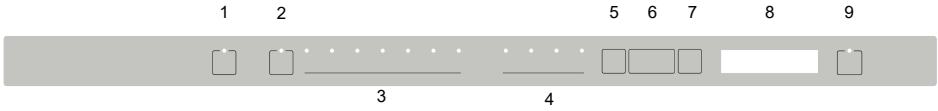

1 Przycisk włączania / wyłączania
2 Kluczyk z pilotem zdalnego sterowania
3 wyboru programu
4 wyboru funkcji
5 menu
6 Wybór czasu drzemki / wyboru kierunku menu
7 Klucz wyboru / potwierdzenia
8 Ekran
9 Przycisk Start / Pauza / Anuluj



1 Automatyczny wskaźnik otwarcia drzwi (w zależności od modelu)
2 Funkcja czyszczenia filtra (w zależności od modelu)
3 Wskaźnik Homewhiz (w zależności od modelu)
4 Wskaźnik czasu opóźnienia / czasu programu
5 Wskaźnik drzemki
6 Wskaźnik zakończenia programu
7 Dodatkowy wskaźnik grzałki (w zależności od modelu)
8 Wskaźnik dozowania detergentu w płynie (w zależności od modelu)
9 Wskaźnik funkcji higieny (w zależności od modelu)
10 Wskaźnik soli
11 Wskaźnik nabłyszczacza

Przeczytaj najpierw ostrzeżenia dotyczące bezpieczeństwa!

włączania/wyłączania

Po naciśnięciu włączania/wyłączania na wyświetlaczu zaświecą się kontrolki wskazujące, że produkt jest włączony. Ponowne naciśnięcie wyłączy światła, wskazując "Wyłączone".

Przycisk wyboru programu / anulowania programu

Wybierz program, który chcesz uruchomić z sekcji "przyciski wyboru programu" i naciśnij przycisk. Aby anulować uruchomiony program, otwórz drzwi urządzenia i naciśnij przycisk Start programu / Pauza / Anuluj przez 3 sekundy. Po wyświetleniu na ekranie odliczania 3 – 2 – 1, 0:01 zamknij drzwi maszyny i poczekaj na zakończenie proce-

su ewakuacji. Proces ewakuacji jest zakończony w ciągu 2 minut, a po jego zakończeniu maszyna wyda ostrzeżenie dźwiękowe.

funkcyjne

Po naciśnięciu funkcyjnych podczas wyboru programu lub wyboru opóźnienia, jeśli wybrany program obsługuje wybraną funkcję, usłyszysz pozytywny dźwięk ostrzegawczy. Gdy zaświeci się wskaźnik wybranej funkcji, funkcja jest wybrana. Aby anulować wybór funkcji, naciśnij ponownie funkcyjny, aż wskaźnik funkcji zgaśnie.

Przygotowanie maszyny

1. Otwórz drzwi zmywarki.
2. Umieść naczynia zgodnie z instrukcją obsługi.
3. Upewnij się, że górne i dolne ramię opryskiwacza obracają się swobodnie.
4. Wlej wystarczającą ilość detergentu do komory na detergent.

Wybór programu

1. Włącz urządzenie, naciskając przycisk włączania / wyłączania.

2. Sprawdź wskaźniki ostrzegawcze niedoboru soli i nabłyszczacza i w razie potrzeby dodaj sól i/lub nabłyszczacz.

3. Określ program zmywania odpowiedni dla Twoich potraw, patrząc na informacje o programie i tabelę średnich wartości zużycia.

4.Po zamknięciu drzwi urządzenia uruchamia się wybrany program.

7.1 Tabela informacji o programach i średnich wartości zużycia

Dane programu i tabela ze średnim zużyciem								
Numer programu	0	1	2	3	4	5	6	7
Nazwa programu	-	SensorAdapt	Intensnwny	Eco *	Delikatny	FastClean	Mini (#)	Program do pobrania
Temperatura zmywania	-	50-72 ºC	70 ºC	50 ºC	40 ºC	60 ºC	35 ºC	-
Stopień zabrudzenia	-	Jest to program automatyczny, który analizuje ilość obciążenia i poziom zanieczyszczenia w maszynie oraz optymalizuje temperaturę i czas prania przy użyciu sztucznej inteligencji.	Zalecany dla silnie zabrudzonych naczyń, garnków i patelni.	Nadaje się do mycia normalnie zabrudzonych naczyń. Jest to najefektywniejszy program pod względem połączonego zużycia prądu i wody. Służy to do oceny zgodności z unijną dyrektywą w sprawie ekoprojektu.	Specjalny program do łagodnego zmywania delikatnych naczyń szklanych.	Program do codziennego mycia normalnie zabrudzonych naczyń w najszybszy sposób.	Zalecany dla delikatnie zanieczyszczonych naczyń, z których uprzątnięto resztki jedzenia i wstępnie oczyszczono.	Sprawdź aplikację HomeWhiz w poszukiwaniu programów, które możesz pobrać za pomocą połączenia bezprzewodowego.
	-	Średni do wysokiego	Wysoki	Średni	Niewielki	Średni	Niewielki	-
Zmywanie wstępnie	-	+	+	-	+	-	-	-
Zmywanie	-	+	+	+	+	+	+	-
Suszenie	-	+	+	+	+	+	+	-
Czas trwania (min.)	-	73-174	187	241	120	49	30	-
Woda (l)	-	8,2-12,4	16.2	8,9	14,4	11.1	10.8	-
Energia (kWh)	-	0,660-1,113	1,380	0,654	0,620	1,05	0,65	-
Funkcje do wyboru	-	K, D	T, E, G, Y, F, R, U, Z, H, M, K, D	T, E, Y, F, S, R, U, Z, H, M, K, D	T, E, Y, F, R, Z, B, M, K, D	T, E, R, Z, B, H, M, K, D	T, E, G, B, M, K, D	-

Pojemność załadunkowa: 15

Wartości podane w tabeli określono przy założeniu standardowych warunków. W warunkach rzeczywistych mogą wystąpić różnice. * Program referencyjny dla instytutów badawczych. Badania przeprowadzane są zgodnie z normą EN 50242/60436 przy pełnych dozownikach soli i nabłyszczacza. Wartości podane dla programów innych niż program Eco 50°C są jedynie orientacyjne. (#) Dodatkowe funkcje mogą spowodować zmiany w trakcie trwania programu.

Dane programu i tabela ze średnim zużyciem				
Numer programu	Download-1		Download-2	
Nazwa programu	AquaFlex		SilentWash (Zmywanie ciche)	
Temperatura zmywania	-		-	
Stopień zabrudzenia	Jest to program najbardziej odpowiedni do codziennych zmywania różnych naczyń, w tym przedmiotów plastikowych. Delikatne przedmioty szklane myje się w koszu górnym, miski i tace zaś można myć w koszu dolnym.		Jest to program do codziennego zmywania normalnie zabrudzonych naczyń w najbardziej cichy sposób.	
	Średni	Średni		
Zmywanie wstępnie	+	-		
Zmywanie	+	+		
Suszenie	+	+		
Czas trwania (min.)	219	311		
Woda (l)	19	9.6		
Energia (kWh)	1,3	0,650		
Funkcje do wyboru	T, E, G, Y, F, Z, H, M, K, D	T, E, R, K, D		

7.2 Dodatkowe funkcje

Programy zmywarek są zaprojektowane z myślą o optymalnym czyszczeniu, uwzględniając rodzaj brudu, ilość zanieczyszczeń oraz właściwości naczyń.

Dostępne są dodatkowe funkcje, które optymalizują mycie, oszczędzając czas, wodę i energię, a jednocześnie poprawiając higienę i wygodę.

Dodatkowe funkcje mogą powodować zmianę czasu trwania programu.

Dodatkowe funkcje nie są odpowiednie dla wszystkich programów wash. Wyświetlanie funkcji nieodpowiedniej dla programu nie będzie aktywne.

Funkcje, które można wykorzystać w programach prania, są oznaczone literami, takimi jak "A, B, D, E, G, F, F, K..." w "Tabeli informacji o programie i średnich wartościach zużycia". Instrukcje dotyczące korzystania z tych funkcji można znaleźć w rozdziale "Funkcje dodatkowe" instrukcji obsługi.

Niektóre funkcje pomocnicze nie mogą być używane razem. Jeśli wybrana funkcja nie jest aktywna, mimo że pojawia się w tabeli "Informacje o programie i wartości średniego zużycia", możesz ją aktywować po wyłączeniu pozostałych funkcji pomocniczych.

Aby dodać dodatkowe funkcje do programu:

1. Wybierz pożądany program mycia.
2. Gdy wybierzesz dodatkową funkcję, zapala się wskaźnik tej dodatkowej funkcji. Gdy ponownie naciskasz klawisz funkcyjny, wskaźnik gaśnie, a wybór zostaje anulowany.

Jeśli Twoje urządzenie ma funkcje podmenu w zależności od modelu, zapoznaj się z instrukcjami w sekcji Dodatkowe funkcje, aby zapoznać się z ich użyciem.

"Nie wszystkie funkcje oznaczone literami takimi jak 'A,B,D,E,G,F,K..." w tabeli informacji o programie i średnich wartościach zużycia można wykorzystać w twojej maszynie, funkcje te opisane są w sekcji dodatkowych funkcji w tym podręczniku.

Self Dry Funkcja (K)

(W zależności od modelu)

Dzięki funkcji "Self Dry" w Twojej maszynie zwiększa się efektywność suszenia i osiąga się oszczędność energii.

Po aktywacji tej funkcji drzwiczki pralki otwierają się automatycznie po zakończeniu cyklu prania.

Funkcja ta może wydłużyć czas trwania wybranego programu nawet o 35 minut.

Funkcja ta może wydłużyć czas trwania wybranego programu nawet o 35 minut.

Self Dry funkcja otwiera drzwi na końcu prania dzięki "szybom otwierającym drzwi". Ten proces trwa około 2 minut. Jeśli zasilanie zostanie odcięte podczas wychodzenia wałów, nie wymuszaj zamykania drzwi. Po przywróceniu zasilania proces jest zakończony, a wały zostaną wciągnięte z powrotem.

Jeśli funkcja Self Dry jest aktywna, drzwi można automatycznie otworzyć podczas procesu suszenia i program może być kontynuowany. Jeśli produkt ma ekspozycję, czas będzie odliczany wraz z otwartymi drzwiami aż do zakończenia suszenia i zakończenia programu.

Aby zmienić funkcję Self Dry:

1-Po włączeniu maszyny naciśnij i przytrzymaj przycisk Menu przez 1 sekundę.

2- Użyj <- and="" +=""> klawiszy do przełączania ekranu na opcję "o:".

3- Użyj przycisku wyboru, aby wybrać opcję o:0 lub o:1. Opcja o:0 oznacza, że funkcja Self Dry jest wyłączona, a opcja o:1 oznacza, że funkcja Self Dry jest włączona.

W zależności od modelu Twojej maszyny, Self Dry może być wyświetlany z literą "o" lub ikoną otwierania drzwi. ( )

4-Naciśnij klawisz Menu, aby opuścić menu ustawień. Twoje ustawienia zostaną zapisane automatycznie.

Oświetlenie wewnętrzne

(W zależności od modelu)

Niektóre modele mają lampę, która oświetla wnętrze zmywarki, gdy drzwi są otwarte.

1. Po włączeniu zmywarki naciśnij klawisz Menu Ustawień przez 3 sekundy.

W niektórych modelach wystarczy raz naciśnąć klawisz menu, aby wejść do menu ustawień.

2. Naciśnij <- and="" +=""> klawisze, aby przejść na pozycję "L:" na ekranie. Wybierz pożądaną pozycję za pomocą klawisza Selection. Funkcja oświetlenia wewnętrznego jest wyłączona w pozycji "L:0" i aktywna w pozycji "L:1".

3. Wyłącz zmywarkę klawiszem On/Off, aby potwierdzić.

7.3 Funkcje

Funkcja (S) SilentWash

(w zależności od modelu)

Funkcja SilentWash jest ważna dla 3 programów.

1. Eco
2. Auto
3. Intensywny

Gdy programy te są uruchamiane w trybie SilentWash, poziom szumu jest obniżany o 2 DBA, a czas prania wydłużany do 68 minut.

Funkcja (E) SteamGloss

(W zależności od modelu)

Zapewnia doskonałą wydajność schnięcia. Funkcję tę można wybrać, aby wydłużyć czas trwania programu.

W niektórych modelach funkcja Extra Dry jest aktywowana przez aplikację HomeWhiz.

Funkcja połowy obciążenia (Y)

(W zależności od modelu)

Używa się go, gdy chcesz uruchomić komputer bez pełnego załadowania.

1. Włóż naczynia do zmywarki według uznania.
2. Włącz urządzenie za pomocą przycisku włączania/wyłączania.
3. Po wybraniu wybranego programu naciśnij przycisk Half Load.

Po włączeniu tej funkcji zapala się wskaźnik klawisza funkcyjnego.

Dzięki funkcji półładowania możesz oszczędzać wodę i energię, używając jednocześnie górnego i dolnego kosza maszyny.

4. Uruchom program, naciskając Start / Czekaj / Anuluj.

Funkcja Fast+

(w zależności od modelu)

Pozwala wybranemu programowi na mycie pod wyższym ciśnieniem i temperaturą, skracając czas prania i zmniejszając ilość wody.

Ostrzeżenie o trybie mycia narożnika

(Zależny od modelu)

Możliwe jest sprawdzenie statusu programu z modułu w lewym górnym rogu maszyny podczas działania programu i po jego zakończeniu. Po uruchomieniu wybranego programu niebieski wskaźnik wskazuje, że program jest w fazie prania, a czerwony wskaźnik wskazuje, że jest w fazie suszenia. Zielony wskaźnik oznacza, że program się zakończył. Wskaźniki modułu wyłączają się, gdy drzwi są otwarte podczas działania programu lub po jego zakończeniu.

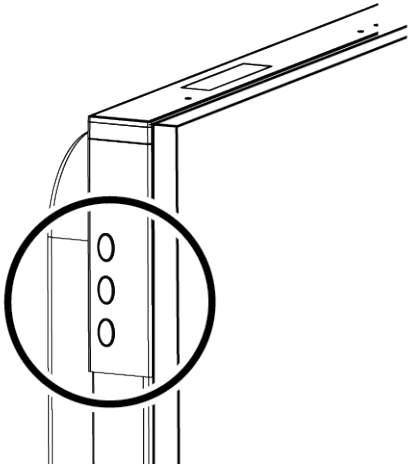

W modelach z wskaźnikami mycia narożników i automatycznym otwieraniem drzwi, czerwona dioda LED (w trakcie suszenia) pozostaje zapalona po otwarciu drzwi.

Niebieski: Pranie

Czerwony: Suszenie

Zielony: Program jest zakończony.

SensorAdapt

SensorAdapt to zautomatyzowany program oparty na sztucznej inteligencji, który optymalizuje temperaturę i czas prania poprzez analizę poziomu zabrudzenia i ilości naczyń w zmywarce.

(Zgodnie z ustawą UE o AI – Rozporządzenie (UE) 2024/1689)
Ten produkt wykorzystuje techniki i podejścia AI (sztuczna inteligencja) podczas interakcji z algorytmem Sensoradapt.
SensorAdapt to zautomatyzowany program oparty na sztucznej inteligencji, który optymalizuje temperaturę i czas prania poprzez analizę poziomu zabrudzenia i ilości naczyń w zmywarce...
Programy SensorAdapt, Auto-Adapt, AI oraz AutonomAI działają z wykorzystaniem algorytmu Sensoradapt. Oprócz tych programów, inne programy wspierające SensorAdapt są wymienione w "Tabeli Informacji o Programie i Średnich Wartościach Konsumpcyjnej".

To urządzenie wykorzystuje technologie sztucznej inteligencji (AI), aby poprawić jakość mycia, efektywność energetyczną oraz łatwość użytkowania. Funkcja Sensoradapt oparta na AI analizuje dane z czujników, aby automatycznie optymalizować parametry prania (np. poziom wody i czas prania) dla poprawy wydajności prania. Regulacje generowane przez AI są wyłącznie funkcjami wspierającymi; Funkcje krytyczne dla bezpieczeństwa działają niezależnie i nie mogą być nadpisane przez AI. Użytkownicy kontrolują proces mycia poprzez wybór programu, a modyfikacje AI są wprowadzane w wybranych parametrach programu. Funkcje AI przetwarzają wyłącznie dane z czujników maszyn związane z wydajnością prania i nie wymagają ani nie udostępniają danych osobowych. Środki te są przewidziane zgodnie z artykułem 50 ustawy UE o AI.

7.4 Funkcje w menu ustawień

(W zależności od modelu)
W menu ustawień urządzenia znajdują się dodatkowe funkcje w zależności od modelu. Aby uzyskać dostęp do tych funkcji, naciśnij i przytrzymaj przycisk Menu przez 3 sekundy. Użyj <- i +>, aby wybrać funkcję lub ustawienie, na którym chcesz wykonać operację.

W niektórych modelach wystarczy jednokrotne naciśnięcie przycisku menu, aby wejść do menu ustawień.

Zmień funkcję lub ustawienie, które chcesz zmienić, za pomocą wyboru i zapisz ustawienia, wyłączając urządzenie.

Funkcje podmenu:
(W zależności od modelu)
Self Dry Funkcja wyłączona / włączona



Dodatkowa funkcja wył./wł.:
(w zależności od modelu)



Automatyczna funkcja detergentu w płynie/żelu wył./wł.:



Ustawienie użycia detergentu:
Poziom 1: 10 ml mniej niż wartość domyślna
Poziom 2: 5 ml mniej niż wartość domyślna
Poziom 3: Użyj domyślnej ilości detergentu w płynie określonej przez program.
Poziom 4: 5 ml więcej niż wartość domyślna
Poziom 5: 10 ml więcej niż wartość domyślna

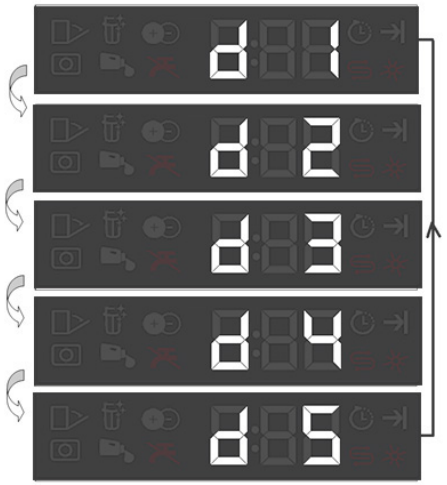

7.5 Funkcja automatycznego dozowania detergentu

(w zależności od modelu)
Funkcja automatycznego dozowania detergentu automatycznie dostosowuje użycie detergentu w płynie/żelu zgodnie z wybranym programem prania i ustawieniami.

Postępuj zgodnie z instrukcjami dotyczącymi funkcji automatycznego dozowania detergentu w płynie/żelu w sekcji "Funkcje" w menu "Ustawienia", aby włączyć lub wyłączyć tę funkcję.

7.6 Zmiana głośności ostrzeżenia

1. Po włączeniu urządzenia naciśnij przycisk Menu przez 3 sekundy.

W niektórych modelach wystarczy jednokrotne naciśnięcie przycisku menu, aby wejść do menu ustawień.

2. Naciśnij <- i +>, aby przejść do pozycji "S:" na ekranie.
3. Za każdym razem, gdy naciśniesz przycisk wyboru, poziom dźwięku ostrzegawczego zmieni się na "S:0" wyłączony, "S:1" średni, "S:2" wysoki.
4. Wyłącz urządzenie za pomocą przycisku Włącz / Wyłącz, aby zapisać.

7.7 Funkcja Homewhiz

Najpierw przeczytaj sekcję "Instrukcje bezpieczeństwa".

Dzięki funkcji HomeWhiz możesz sterować zmywarką z urządzenia inteligentnego i otrzymywać informacje o stanie swojej maszyny.

HomeWhiz działa tylko na paśmie częstotliwości 2,4 GHz.

Po wybraniu funkcji możesz korzystać ze swojego urządzenia za pomocą inteligentnego urządzenia. Gdy funkcja nie jest wybrana, możesz monitorować swój komputer za pomocą aplikacji.

Możesz śledzić, czy funkcja jest włączona czy wyłączona, na podstawie wskaźnika na produkcie. W przypadkach, gdy funkcja nie może być włączona, wskaźnik HomeWhiz będzie wyłączony lub będzie migał w krótkich odstępach czasu. Przykładem takich sytuacji są wyłączone ustawienia połączenia bezprzewodowego lub otwarte drzwi urządzenia.

Funkcja ta jest wyłączona, gdy drzwi zmywarki są otwarte lub gdy na maszynie wykonywana jest operacja On/Off. Można go ponownie wybrać za pomocą przycisku pilota.



Widok ekranu, gdy Homewhiz jest otwarty

Instalacja Homewhiz i ustawienia konta użytkownika

Aby korzystać z funkcji połączenia bezprzewodowego na swoim komputerze, zainstaluj aplikację HomeWhiz z rynku aplikacji swojego smartfona. Upewnij się, że Twoje urządzenie jest podłączone do internetu, aby korzystać z aplikacji. Jeśli korzystasz z aplikacji po raz pierwszy, ukończ proces rejestracji, używając adresu e-mail z aplikacji. Po zakończeniu procesu rejestracji możesz korzystać ze wszystkich produktów w swoim domu z funkcją HomeWhiz przez to konto. Produkty sparowane z Twoim kontem możesz zobaczyć, klikając w sekcję "Dodaj/Usuń produkt" na stronie "Produkty" w aplikacji. Możesz dopasować te produkty przez użytkowników na tej stronie.

Pierwsza instalacja

1. Kliknij przycisk "Dodaj urządzenie" i wybierz "Zmywarka" w sekcji "Urządzenia kuchenne".
2. Zeskanuj kod kreskowy obok drzwi lub wpisz "Numer produktu urządzenia".
3. Gdy urządzenie jest wyłączone, jednocześnie naciskaj przyciski Włącz/Wyłącz i Pilot Sterowania.
4. Wybierz sieć, do której chcesz podłączyć zmywarkę i wpisz hasło do sieci.
5. Ikona HomeWhiz ( ) będzie migać, gdy zmywarka jest podłączona. Po nawiązaniu połączenia odpowiednia ikona zapali się na stałe.
6. Nadaj swojej zmywarce nazwę. To ostatni krok. Możesz zobaczyć swój produkt na stronie "Urządzenia".
7. Po pomyślnym zakończeniu instalacji zmywarki produkt automatycznie wyświetla ekran główny i wraca do trybu użytkowania.
8. Jeśli instalacja się nie powiedzie lub nie zostanie ukończona w ciągu 5 minut, ikona HomeWhiz się zamknie, a produkt sam się wyłączy. Aby rozpocząć instalację od nowa, powtórz kroki instalacji od kroku 1.

Używanie zmywarki na wielu urządzeniach

Możesz używać zmywarki na więcej niż jednym inteligentnym urządzeniu. Aby to zrobić, zainstaluj aplikację HomeWhiz na drugim inteligentnym urządzeniu. Po otwarciu aplikacji musisz zalogować się swoim kontem.

Jeśli konto, do którego jesteś zalogowany, to konto, do którego wcześniej dodałeś produkty, możesz zacząć korzystać ze zmywarki bezpośrednio po zalogowaniu.

Aby korzystać z zainstalowanej zmywarki z nowego konta, postępuj zgodnie z poniższymi krokami.

1. Załóż nowe konto i zaloguj się do aplikacji HomeWhiz za pomocą tego konta. Upewnij się, że Twoje urządzenie i zmywarka są podłączone do tej samej sieci.
2. Na stronie Produkty kliknij w sekcję "Dodaj/Usuń Produkt". W zakładce "Inne Produkty" możesz zobaczyć produkt i do którego użytkownika należy.
3. Stuknij symbol (+) obok zmywarki, którą chcesz dodać, i nazwij produkt.
4. Twoje żądanie dodania produktu zostanie przesłane do właściciela produktu e-mailem. Po zatwierdzeniu przez właściciela możesz zacząć korzystać z produktu jako partner.

Po zakończeniu procesu instalacji Twoje inteligentne urządzenie i zmywarka nie muszą być podłączone do tej samej sieci. Możesz korzystać ze swojego produktu tak długo, jak Twoje urządzenie jest podłączone do internetu.

Produkty można zobaczyć powiązane z Twoim kontem, klikając w sekcję "Dodaj/Usuń produkt" na stronie "Produkty" w aplikacji. Możesz połączyć te produkty z użytkownikami z tej strony.

HomeWhiz włączony / wyłączony

Naciśnij przycisk pilota, aby włączyć funkcję.



Jeśli naciśniesz przycisk pilota, gdy funkcja jest włączona, funkcja HomeWhiz zostanie wyłączona, a wyświetlacz produktu wróci do wyświetlacza czasu opóźnienia/czasu trwania programu. W pozycji wyłączonej dioda LED przycisku HomeWhiz się wyłącza.

Możesz śledzić, czy połączenie bezprzewodowe jest włączone czy wyłączone, na podstawie wskaźnika na produkcie. Jeśli połączenie bezprzewodowe jest wyłączone, możesz zobaczyć, że ikona HomeWhiz jest wyłączona. Jeśli ikona HomeWhiz jest stale włączona, połączenie bezprzewodowe produktu jest włączone, a produkt jest połączony z siecią bezprzewodową. Jeśli ikona HomeWhiz migała nieustannie w krótkich odstępach, to jest włączona, ale nie połączyła się z siecią lub próbuje się połączyć.

Włączanie/wyłączanie bezprzewodowego

Gdy komputer jest włączony, naciśnij i przytrzymaj przycisk "Menu" przez 1 sekundę, aby wejść do menu ustawień. Podążaj za ekranem i używaj <- and="" +="">> przyciski na panelu, aż zapali się wskaźnik połączenia Wi-Fi. Naciśnij przycisk Selection, aby wyłączyć pozycję połączenia Wi-Fi na wyłączenie, jeśli jest włączone; włączać się, jeśli jest wyłączony. W menu ustawień włącz/wyłącz połączenia bezprzewodowego, jeśli połączenie bezprzewodowe jest włączone, wskaźnik połączenia Wi-Fi świeci się nieprzerwanie; jeśli połączenie bezprzewodowe jest wyłączone, wskaźnik połączenia Wi-Fi miga i włącza się i wyłącza w krótkich odstępach czasu.

Gdy bezprzewodowe zostanie włączone "Włączone", Twój komputer automatycznie połączy się z domową siecią korzystając z wcześniejszych ustawień konfiguracji.

Usuwanie ustawień HomeWhiz

Gdy zmywarka jest włączona, naciśnij i przytrzymaj pilot oraz klawisz kierunku menu (-) przez 5 sekund. Po odliczaniu 5 - 4 - 3 - 2 - 1 na ekranie, Twoje ustawienia zostaną usunięte.

HomeWhiz – rozwiązywanie problemów

Jeśli napotkasz jakiekolwiek problemy z kontrolą lub połączeniem, wykonaj następujące kroki. Jeśli problem się utrzyma, wykonaj kolejny krok.

1. Sprawdź, czy Twoje urządzenie jest podłączone do internetu.
2. Zamknij i ponownie otwórz aplikację HomeWhiz na swoim smartfonie.
3. Zrestartuj swoje urządzenie inteligentne.
4. Sprawdź status połączenia bezprzewodowego zmywarki. Jeśli jest "Połączenie bezprzewodowe: wyłączone", przełącz na "Połączenie bezprzewodowe: włączone", poczekaj aż urządzenie się połączy, zamknij i ponownie otwórz aplikację HomeWhiz na swoim smartfonie.
5. Jeśli połączenia nie można nawiązać powyższymi operacjami, powtórz początkowe ustawienia produktu na urządzeniu.
6. Jeśli problem się utrzymuje, skontaktuj się z autoryzowanym serwisem.

7.7.1 CustomWash / Xmode

Ta funkcja to inteligentne narzędzie, które pozwala spersonalizować program prania za pomocą aplikacji HomeWhiz. Po ukończeniu wybranego programu możesz użyć tej funkcji, aby ocenić program za pomocą HomeWhiz. Na podstawie swojej oceny możesz następnie spersonalizować program za pomocą aplikacji.

Dzięki tej funkcji zaktualizowany program może ulegać zmianom w zużyciu energii i wody oraz w czasie trwania programu. Programy wspierające tę funkcję są oznaczane tym symbolem (⚙) w aplikacji HomeWhiz.

To urządzenie wykorzystuje technologie sztucznej inteligencji (AI), aby poprawić jakość mycia, efektywność energetyczną i łatwość użytkowania. Funkcja A-Wash personalizuje przyszłe programy mycia poprzez optymalizację parametrów programu na podstawie opcjonalnych opinii użytkowników oraz danych z czujników operacyjnych. System lokalnie dostosowuje parametry takie jak temperatura prania czy czas trwania programu, analizując liczbę sprzężeń zwrotnych, aby lepiej odpowiadać preferencjom użytkownika. Regulacje generowane przez AI są jedynie funkcjami wspierającymi i nie mogą nadpisać funkcji krytycznych dla bezpieczeństwa, limitów sprzętowych ani zdefiniowanych z góry limitów. Użytkownicy zachowują kontrolę nad wyborem programów i mogą zdecydować, czy zatwierdzają korekty cyklu, przekazując informacje zwrotne za pośrednictwem aplikacji HomeWhiz. Funkcje AI przetwarzają jedynie dane z czujników operacyjnych i kategoryczne opinie użytkowników, nie ujawniają surowych parametrów systemu oraz nie wymagają ani nie udostępniają danych osobowych. Te środki przejrzystości...**Artykuł 50 unijnej ustawy o AI**jest odpowiednio dostarczana.

7.8 Wykorzystanie danych Homewhiz

Gdy ten produkt łączy się z internetem, zbiera i przesyła dane o użytkowaniu (np. wybrany program, czas trwania programu, kody błędów). Zgodnie z unijnym rozporządzeniem o ochronie danych (rozporządzenie UE 2023/2854) masz prawo do dostępu do tych danych i ich zarządzania.

Aby uzyskać szczegółowe informacje o tym, jakie dane są zbierane, jak są wykorzystywane i jak do nich uzyskiwać, prosimy odwiedzić:

www.homewhiz.com/eu-data-act-policy

7.9 Modyfikacja programu do pobrania

Możesz zmienić ostatni program w produkcie, Pobrany program, za pomocą aplikacji Homewhiz. Możesz zobaczyć, jakie mogą być programy do pobrania i jaki jest domyślny program do pobrania w tabeli informacji o programie i średnich wartościach zużycia.

Aby zmienić program do pobrania:

-Połącz się ze swoim produktem z aplikacji HomeWhiz.

-Włącz funkcję zdalnego sterowania w produkcie.

-Przejdź do strony ustawień produktu z aplikacji HomeWhiz.

-Przejdź do strony Pobierz program ze strony ustawień produktu.

-Wybierz żądany program na stronie Pobierz program i naciśnij przycisk Pobierz program w aplikacji HomeWhiz.

-Podczas pobierania programu na produkcie oraz w aplikacji HomeWhiz zostanie wyświetlona animacja.

-Po zakończeniu procesu pobierania możesz użyć nowo wybranego programu do pobrania, wybierając go z produktu lub z aplikacji HomeWhiz.

Jeśli pobierzesz inny program do produktu, poprzedni wybór zostanie anulowany.

Do produktu można pobrać dowolną liczbę programów, a program do pobrania można zmienić w dowolnym momencie. Wystarczy, że urządzenie inteligentne i produkt są podłączone do Internetu i aby funkcja zdalnego sterowania w produkcie była włączona.

7.10 Uruchamianie programu

Po wybraniu programu i dodatkowych funkcji zamknij drzwiczki, aby uruchomić maszynę.
Maszyna przeprowadza proces zmiękczania wody w zależności od twardości wody z sieci wodociągowej. Czas prania może się różnić w trakcie trwania programu, w zależności od temperatury w pomieszczeniu, w którym znajduje się pralka, temperatury wody z sieci i ilości naczyń.
Uważaj, aby nie otworzyć drzwi maszyny podczas jej pracy. Po otwarciu drzwi urządzenia może wydobyć się para, zachowaj ostrożność.
Po chwili milczenia w trybie czuwania w celu całkowitego spuszczenia pozostałej wody z naczyń i urządzenia po wypłukaniu oraz w celu wyczyszczenia zmiękczacza wody, kontynuuje on pracę na etapie suszenia.

7.11 Rezygnacja z Programu

Otwórz drzwi urządzenia, naciśnij i przytrzymaj przez trzy sekundy przycisk wyboru programu / Anuluj program. Po wyświetleniu na ekranie odliczania 3 – 2 – 1, 0:01 zamknij drzwi maszyny i poczekaj na zakończenie procesu opróżniania. Proces opróżniania jest zakończony w ciągu 2 minut, a po zakończeniu urządzenie wyda ostrzeżenie dźwiękowe.
W zależności od etapu anulowanego programu, detergent lub nabłyszczacz mogą pozostać w pralce i/lub na umytych rzeczach.

7.12 Wskaźnik ostrzegawczy niedoboru soli

Aby dowiedzieć się, czy ilość soli zmiękczającej w urządzeniu jest wystarczająca, sprawdź wskaźnik ostrzegawczy o niedoborze soli na ekranie urządzenia. Gdy wskaźnik ostrzegawczy o niedoborze soli na ekranie urządzenia zacznie się świecić, należy ponownie napełnić pojemnik na sól solą.

Regulacja poziomu twardości wody jest wyjaśniona w rozdziale System zmiękczania wody.

7.13 Wskaźnik ostrzegawczy niedoboru nabłyszczacza

Aby dowiedzieć się, czy ilość nabłyszczacza w urządzeniu jest wystarczająca, sprawdź wskaźnik ostrzegawczy o braku nabłyszczacza na ekranie urządzenia. Gdy wskaźnik ostrzegawczy o braku nabłyszczacza na ekranie urządzenia zacznie się świecić, należy uzupełnić komorę na nabłyszczacz.

Regulacja ilości płynu nabłyszczającego

1. Po włączeniu urządzenia naciśnij przycisk Menu przez 3 sekundy.

W niektórych modelach wystarczy jednokrotne naciśnięcie przycisku menu, aby wejść do menu ustawień.

2. Użyj <- i +>, aby przejść do pozycji "P:" na ekranie.
3. Dostosuj do odpowiedniego poziomu za pomocą wyboru.
4. Wyłącz urządzenie za pomocą przycisku Włącz / Wyłącz, aby zapisać.

W pozycji P:0 w programie prania nie jest dodawany nabłyszczacz.
W pozycji P:1 dodaje się 1 dawkę nabłyszczacza.
W pozycji P:2 aplikuje się 2 dawki nabłyszczacza.
W pozycji P:3 aplikuje się 3 dawki nabłyszczacza.
W pozycji P:4 aplikuje się 4 dawki nabłyszczacza.

7.14 Zakończenie programu

Gdy wybrany program zakończy się, pojawi się ostrzeżenie dźwiękowe o konieczności wyłączenia komputera.
To ostrzeżenie dźwiękowe jest powtarzane w określonych odstępach czasu, aż urządzenie się wyłączy.
Po zakończeniu programu prania zapala się wskaźnik końca programu.

1. Otwórz pokrywę urządzenia.
2. Naciśnij przycisk włączania/wyłączania, aby wyłączyć urządzenie.
3. Zamknij kran.
4. Odłącz urządzenie od gniazdka.

Aby oszczędzać energię, urządzenie wyłącza się automatycznie po zakończeniu programu lub jeśli program nie jest uruchomiony.

Po umyciu naczyń pozostaw je w pralce na około 15 minut, aby ostygły. Jeśli w tym czasie zostawisz uchylone drzwi pralki, naczynia szybciej wyschną. Zwiększy to wydajność suszenia Twojej maszyny.

8 Konserwacja i czyszczenie

8.1 Konserwacja i czyszczenie

Przeczytaj najpierw sekcję "Instrukcje bezpieczeństwa"!

Odłącz zmywarkę i zakręć kran przed czyszczeniem.

Do czyszczenia nie używaj materiałów ściernych.

Filtr i ramiona spryskujące należy czyścić co najmniej raz w tygodniu, aby zapewnić wydajną pracę zmywarki.

Regularne czyszczenie przedłuży żywotność produktu i zmniejszy typowe problemy.

Czyszczenie zewnętrznej powierzchni zmywarki

Delikatnie przetrzyj zewnętrzną część zmywarki i uszczelki drzwi delikatnym środkiem czyszczącym i wilgotną szmatką. Wytrzyj "panel sterowania" tylko lekko damp płótno.

Czyszczenie wnętrza zmywarki

Zmywarkę należy czyścić co miesiąc detergentem lub specjalnymi środkami do czyszczenia zmywarek, uruchamiając zmywarkę w cyklu pracującym w najwyższej możliwej temperaturze. Pomoże to usunąć zanieczyszczenia i kamień z wnętrza zmywarki.

Jeśli w zmywarce pozostaje woda, spuść ją ze zmywarki, postępując zgodnie z procedurą opisaną w rozdziale "Anulowanie cyklu". Jeśli nie można spuścić wody, wyjmij filtry zgodnie z opisem w rozdziale "Czyszczenie filtrów" i sprawdź dno zmywarki pod kątem cząstek brudu, które nagromadziły się i zablokowały drogę wodną, a następnie wyczyść je w razie potrzeby.

8.2 Czyszczenie filtrów

(w zależności od modelu)

Czyść filtry co najmniej raz w tygodniu, aby zapewnić wydajną pracę zmywarki.

Sprawdź, czy na filtrach nie pozostały resztki jedzenia. Jeśli pozostaną jakiekolwiek resztki jedzenia, wyjmij filtry i dokładnie wyczyść je pod bieżącą wodą.

1. Wyjmij mikrofiltr i grupę filtrów zgrubnych, obracając je w kierunku przeciwnym do ruchu wskazówek zegara i wyciągając.

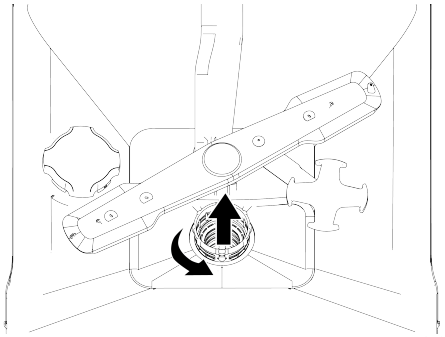

2. Wyciągnij metalowy/plastikowy filtr (3).

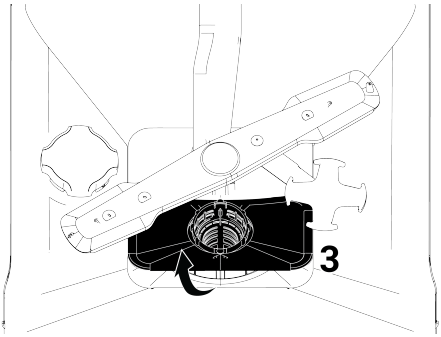

3. Naciśnij dwa zatrzaski na filtrze zgrubnym do środka, aby oddzielić filtr zgrubny od grupy.

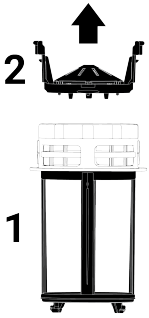

4. Wyczyść wszystkie trzy filtry pod bieżącą wodą za pomocą szczotki.
5. Wymień metalowy/plastikowy filtr.
6. Włóż filtr zgrubny do mikrofiltra. Upewnij się, że jest prawidłowo ustawiony. Obróć zgodnie z ruchem wskazówek zegara, aż usłyszysz kliknięcie.

Zmywarki nie wolno używać bez filtrów.

Nieprawidłowa instalacja filtrów zmniejszy wydajność prania.

8.3 Czyszczenie filtra węża

Zmywarka jest zabezpieczona przed uszkodzeniem przez brud (piasek, glinę, rdzę itp.) z sieci wodociągowej lub sieci wodociągowej za pomocą filtra w wężu doprowadzającym wodę. Od czasu do czasu sprawdzaj filtr i wąż i czyść je w razie potrzeby.

1. Zakręć kran i odłącz wąż.
2. Po wyjęciu filtra z węża wyczyść go pod bieżącą wodą.
3. Umieść oczyszczony filtr z powrotem na swoim miejscu w wężu.
4. Podłącz wąż do kranu.

(w zależności od modelu)

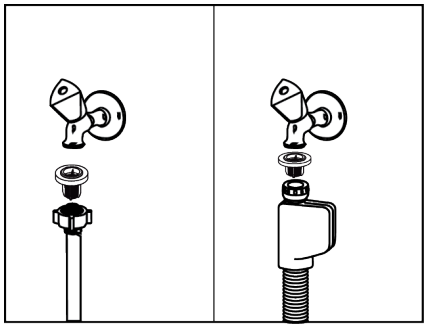

8.4 Czyszczenie śmigieł

Wirniki należy czyścić co najmniej raz w tygodniu, aby zapewnić wydajną pracę maszyny.

Dolne śmigło

Sprawdź, czy dolne otwory wirnika (1) są zatkane. Jeśli jest blokada, wyjmij wirnik i wyczyść go. Dolny wirnik można zdjąć, pociągając go do góry (w zależności od modelu)

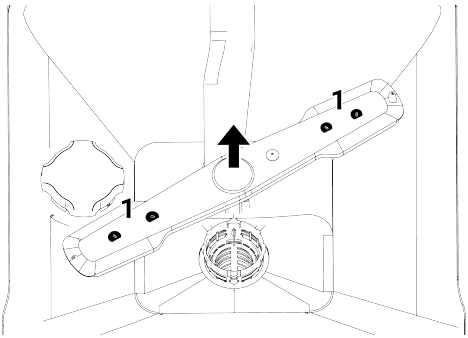

Sprawdź, czy otwory w zespole wirnika nie są zatkane. Jeśli jest blokada, wyjmij zespół wirnika i wyczyść go. (W zależności od modelu)

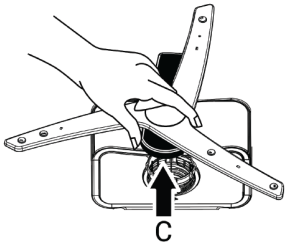

Aby zdjąć i wyczyścić dolną grupę śmigła, przytrzymaj ją jedną ręką z punktów (C) pokazanych na rysunku i pociągnij do góry. Po oczyszczeniu ponownie zamocuj grupę śmigieł, wykonując te same czynności w odwrotnej kolejności. (W zależności od modelu)

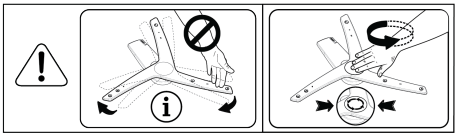

Nie próbuj obracać śmigła, trzymając za końce. Próba obrócenia go za końce może spowodować pęknięcie przekładni wewnątrz śmigła.

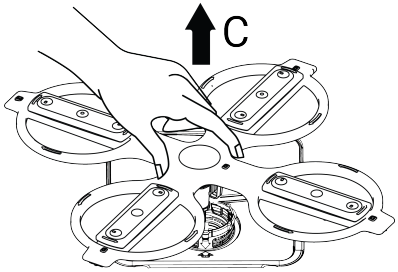

Aby zdjąć i wyczyścić dolną grupę śmigła, przytrzymaj ją jedną ręką z punktów (C) pokazanych na rysunku i pociągnij do góry. Po oczyszczeniu ponownie zamocuj grupę śmigieł, wykonując te same czynności w odwrotnej kolejności. (W zależności od modelu)

Górne śmigło

Sprawdź, czy otwory górnego wirnika (1) są zatkane. Jeśli jest blokada, wyjmij wirnik i wyczyść go. Możesz zdjąć górny wirnik, obracając jego nakrętkę w lewo.

Podczas ponownego mocowania górnego śmigła należy całkowicie dokręcić nakrętkę.

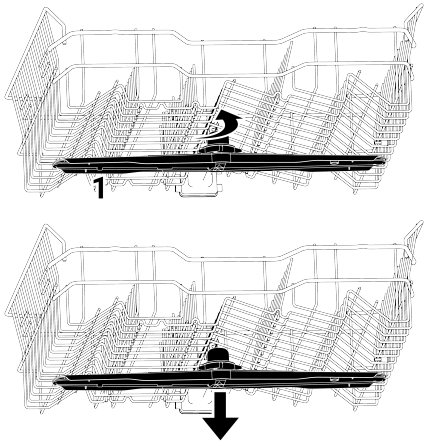

8.5 Mechaniczne czyszczenie micro filtra

(w zależności od modelu)

Czystość filtra wzrasta o 80% dzięki systemowi czyszczenia mikrofiltrów dostępnemu w urządzeniu.

Jeśli urządzenie posiada funkcję automatycznego czyszczenia filtra, nie wyjmuj mechanizmu czyszczenia mikrofiltra (4) w celu czyszczenia.

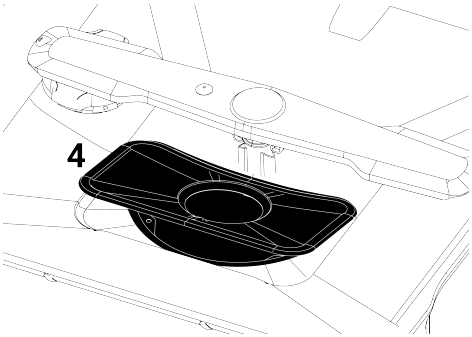
4

9 Rozwiązywanie problemów

9.1 Kody błędów, przyczyny i rozwiązania

Kod błędu	Powód	Rozwiązanie
Ostrzeżenie E01 P1 Mruga. Dioda zasilania miga.	Błąd wnikania wody do obudowy	1- Aktywowany jest algorytm wykrywania błędów. 2- Program się kończy. Jeśli ciągle widzisz błąd, 1-Wyłącz prąd. 2. Zamknij zawór. 3. Skontaktuj się z autoryzowanym serwisem.
Ostrzeżenie E02 P2 Mruga Ikona odcięcia wody się rozświetla. Dioda LED pralki się zapala.	Błąd przerwy w dostawie wody	Sprawdź sieć.
	Filtr jest zatkany.	1-Odłącz zasilanie. 2. Odłączyć dopływ wody. 3. Usuń wąż wlotowy. 4. Sprawdź i wyczyść filtr. 5. Podłącz zasob wodociągowy. 6. Podłącz prąd.
	Inne	Jeśli błąd się utrzyma, 1- Wyłącz swoją maszynę. 2. Skontaktuj się z autoryzowanym serwisem.
Ostrzeżenie E06 P2 mruga P6 mruga	Czujnik temperatury wewnątrz maszyny jest uszkodzony.	Jeśli ciągle widzisz ten błąd i wydajność prania się pogorszyła, 1- Wyłącz swoją maszynę. 2. Skontaktuj się z autoryzowanym serwisem.
Ostrzeżenie E07 F2 miga Mruganie F1 i F2	Wodomierz jest uszkodzony.	1- Aktywowany jest algorytm wykrywania błędów. 2- Program się kończy. Jeśli ciągle widzisz błąd, 1-Wyłącz prąd. 2. Zamknij zawór. 3. Skontaktuj się z autoryzowanym serwisem.

Kody błędów mogą się różnić w zależności od modelu.

9.2 Rozwiązywanie problemów

Maszyna nie działa.

- Wtyczka zasilania może nie być podłączona do prądu. >>> Sprawdź, czy wtyczka zasilająca jest podłączona do zasilania.
- Bezpiecznik mógł się przepalić. >>> Sprawdź bezpieczniki w swoim domu.

- Może nie być wody. >>> Upewnij się, że kran wlotowy jest otwarty.
- Drzwi maszyny mogą być otwarte. >>> Upewnij się, że zamkniesz drzwi maszyny.
- Przycisk "On/Off" mógł nie zostać naciśnięty. >>> Upewnij się, że włączyłeś urządzenie, naciskając przycisk "On/Off".

Naczynia nie są odpowiednio umyte.

- Naczynia są ułożone niedbałe. >>> Umieść naczynia zgodnie z instrukcjami instrukcji.
- Wybrano niewłaściwy program. >>> Proszę wybrać program, który myje się w wyższej temperaturze i przez dłuższy czas.
- Naczynia są bardzo brudne >>> Usuń gruby brud z naczyń serwetką przed włożeniem do zmywarki.
- Śruby są zablokowane. >>> Przed uruchomieniem programu ręcznie obróć zarówno górne, jak i dolne śruby, aby zapewnić ich swobodny obrót.
- Otwory wentylacyjne śmigieł są zatkane. >>> Dolne lub górne otwory wentylacyjne śmigieł mogą być zatkane resztkami jedzenia, takimi jak nasiona cytryny. Regularnie czyść śruby napędowe, jak pokazano w sekcji "Czyszczenie i konserwacja".
- Filtry są zatkane. >>> Sprawdź, czy system filtrów jest czysty. Regularnie czyść system filtrów, jak pokazano w sekcji "Czyszczenie i konserwacja".
- Filtry nie są prawidłowo zamontowane. >>> Sprawdź system filtrów i upewnij się, że są prawidłowo zamontowane.
- Koszyki są przeładowane. >>> Nie przeciążaj koszyków ponad ich pojemność.
- Detergent był przechowywany w nieodpowiednich warunkach. >>> Jeśli używasz detergentu w proszku, nie przechowuj opakowania detergentu w wilgotnych miejscach. Jeśli to możliwe, przechowuj ją w pojemniku z pokrywką. Zalecamy stosowanie detergentu w tabletkach dla łatwiejszego przechowywania.
- Dodano za mało detergentu. >>> Jeśli używasz detergentu w proszku, dodaj odpowiednią ilość w zależności od poziomu zabrudzenia naczyń i instrukcji programu. Zalecamy stosowanie detergentu w tabletkach, aby uzyskać najlepsze efekty.
- Środek płukany to za mało. >>> Sprawdź wskaźnik ostrzegawczo o niskim poziomie płukania i dodaj środek płukany, jeśli zajdzie taka potrzeba. Jeśli w pralce jest wystarczająco dużo środka płukającego, zwiększ jego ustawienie.
- Pokrywa komory na detergent nie jest zamknięta. >>> Po napełnieniu detergentem koniecznie zamknij pokrywę schowka detergentu.

Naczynia nie są suszone.

- Naczynia są ułożone niedbałe. >>> Ustaw naczynia tak, aby podczas mycia nie zbierała się w nich woda.
- Środek płukany to za mało. >>> Sprawdź wskaźnik ostrzegawczo o niskim poziomie płukania i dodaj środek płukany, jeśli zajdzie taka potrzeba. Jeśli w pralce jest wystarczająco dużo środka płukającego, zwiększ jego ustawienie.
- Pralka była opróżniana natychmiast po zakończeniu cyklu prania. >>> Nie opróżniaj pralki od razu po zakończeniu cyklu prania. Pozwól parze uciec, lekko otwierając drzwiczki, a opróżnij maszynę, gdy naczynia ostygną do poziomu dotykalnego. Zacznij opróżniać z dolnego koszyka. Zapobiega to kapaniu wody pozostałej na przedmiotach w górnym koszu.
- Wybrano niewłaściwy program. >>> Programy krótkotrwałe charakteryzują się niską temperaturą płukania, co skutkuje słabą wydajnością suszenia. Dla lepszej wydajności schnięcia wybieraj dłuższe programy.
- Używano detergentu do tabletek, ale przycisk tabletki nie został naciśnięty >>> Jeśli Twoja maszyna ma funkcję "detergentu do tabletek" przy użyciu detergentu wielofunkcyjnego, aktywuj ją.
- Jakość powierzchni naczyń kuchennych jest słaba. >>> Naczynia kuchenne z uszkodzonymi powierzchniami nie zapewniają oczekiwanej wydajności prania i nie są higienicznie bezpieczne w użyciu. Ponadto woda jest trudna do odprowa-

dzenia z uszkodzonych powierzchni. Mycie takich naczyń w zmywarce nie jest zalecane.
- Naturalne jest, że problemy z wysychaniem naczynia teflonowego są naturalne. Jest to związane z naturą teflonu. Ponieważ teflon i woda mają różne napięcia powierzchniowe, krople wody pozostają na powierzchni teflonu niczym kulki.

Na naczyniach pozostają plamy po herbacie, kawie lub szmince.
- Wybrano niewłaściwy program. >>> Proszę wybrać program, który myje się w wyższej temperaturze i przez dłuższy czas.
- Jakość powierzchni naczyń kuchennych ulega pogorszeniu. >>> Plamy po herbacie, kawie i innych plamach malowanych przeniknęły do uszkodzonych powierzchni, przez co nie nadają się do zmywarki. Oczekiwana wydajność prania nie może być osiągnięta przy użyciu naczyń o uszkodzonych powierzchniach, a ich użycie nie jest higieniczne. Mycie takich naczyń w zmywarce nie jest zalecane.
- Detergent był przechowywany w nieodpowiednich warunkach. >>> Jeśli używasz detergentu w proszku, nie przechowuj opakowania detergentu w wilgotnych miejscach. Jeśli to możliwe, przechowuj ją w pojemniku z pokrywką. Zalecamy stosowanie detergentu w tabletkach dla łatwiejszego przechowywania.

Naczynia pozostawiają plamy z kamienia wapiennego, a szkło nabiera mętnego wyglądu.
- Środek płukany to za mało. >>> Sprawdź wskaźnik ostrzegawczo o niskim poziomie płukania i dodaj środek płukany, jeśli zajdzie taka potrzeba. Jeśli w pralce jest wystarczająco dużo środka płukającego, zwiększ jego ustawienie.
- Ustawienie twardości wody jest zbyt niskie lub poziom soli jest niewystarczający. >>> Sprawdź ustawienie twardości wody, dokładnie mierząc twardość wody z kranu.
- Jest wyciek soli. >>> Podczas nadziewania solą uważaj, aby nie rozlać jej wokół otworu nadzienia. Po napełnieniu solą upewnij się, że pokrywa zbiornika soli jest zamknięta. Uruchom program do mycia przed myciem, aby usunąć rozlaną sól z wnętrza pralki. Sprawdź pokrywkę ponownie na koniec programu, ponieważ wszelkie cząsteczki soli pozostające pod pokrywką rozpuszczą się podczas wstępnego mycia i mogą się poluzować.

W środku maszyny czuć dziwny zapach.
- Nowa pralka ma swój charakterystyczny zapach. Ten zapach znika po kilku praniach.
- Filtry są zatkane. >>> Sprawdź, czy system filtrów jest czysty. Regularnie czyść system filtrów, jak pokazano w sekcji "Czyszczenie i konserwacja".
- Dozownik płukania zawiera chemikalia, które mogą powodować zapachy. >>> Nie używaj chemikaliów takich jak ocet, detergent do prania ręcznego czy środek odkamieniający.
- Brudne naczynia leżały w zmywarce przez 2-3 dni. >>> Jeśli nie zamierzasz uruchomić pralki od razu po włożeniu naczyń, usuń brud z naczyń i co dwa dni uruchamiaj program wstępnego mycia bez detergentu. W takich przypadkach nie zamykaj całkowicie drzwi maszyny, aby zapobiec powstawaniu zapachów wewnątrz urządzenia. Możesz także korzystać z dostępnych na rynku środków do usuwania zapachów i środków do czyszczenia praczek.

Plamy rdzy, przebarwienia i zużycie powierzchni naczyń.
- Jest wyciek soli. >>> Sól może powodować degradację i rdzewę na metalowych powierzchniach. Podczas nadziewania solą uważaj, aby nie rozlać jej wokół otworu nadzienia. Po napełnieniu solą upewnij się, że pokrywa zbiornika soli jest zamknięta. Usuń rozlaną sól z wnętrza pralki, uruchamiając program wstępnego mycia. Sprawdź pokrywkę ponownie na

koniec programu, ponieważ wszelkie cząsteczki soli pozostające pod pokrywką rozpuszczą się podczas wstępnego mycia i mogą się poluzować.
- Słone resztki jedzenia pozostają na naczyniach od dawna. >>> Jeśli sztućce skażone takim jedzeniem mają zostać w zmywarce, należy je wstępnie umyć, aby usunąć brud z powierzchni, lub naczynia należy umyć natychmiast.
- Instalacja elektryczna nie ma przewodu uziemiającego. >>> Sprawdź, czy Twój komputer jest podłączony do prawidłowej linii uziemienia. W przeciwnym razie elektryczność statyczna generowana wewnątrz maszyny powoduje łuki i wgłębienia na powierzchni metalowych przedmiotów, usuwając warstwę ochronną i powodując przebarwienia.
- Stosowano mocne środki czyszczące, takie jak wybielacz. >>> Warstwa ochronna na powierzchniach metalowych ulega uszkodzeniu przy kontakcie z środkami czystościmi, takimi jak wybielacz, i z czasem traci skuteczność. Nie myj naczyń wybielaczem.
- Metalowe narzędzia, zwłaszcza noże, były używane do celów innych niż zamierzone. >>> Używanie noży do takich celów jak otwieranie puszek uszkadza ochronną powłokę na końcach. Nie używaj metalowych przyborów kuchennych do celów innych niż ich przeznaczenie.
- Sztućce wykonane są ze stali nierdzewnej niskiej jakości. >>> rdzewienie jest nieuniknione przy takich przedmiotach i nie powinno się ich myć w zmywarkach.
- Wcześniej zardzewiałe przybory kuchenne myłem w zmywarce. >>> Podczas prania rdza z zardzewiałego przedmiotu może przenosić się na inne powierzchnie ze stali nierdzewnej, powodując również powstawanie rdzy na tych powierzchniach. Takich rzeczy nie należy myć w zmywarkach.

Na dozowniku detergentu są pozostałości detergentu.
- Detergent dodano na długo przed rozpoczęciem cyklu prania. >>> Koniecznie dodaj detergent tuż przed rozpoczęciem prania.
- Pokrywka dozownika detergentu nie otwiera się podczas prania. >>> Umieść naczynia tak, aby nie blokowało otwierania pokrywy dozownika detergentu i przepływu wody z wirników do dozownika.
- Detergent był przechowywany w nieodpowiednich warunkach. >>> Jeśli używasz detergentu w proszku, nie przechowuj opakowania detergentu w wilgotnych miejscach. Jeśli to możliwe, przechowuj ją w pojemniku z pokrywką. Zalecamy stosowanie detergentu w tabletkach dla łatwiejszego przechowywania.
- Otwory wentylacyjne śmigieł są zatkane. >>> Dolne lub górne otwory wentylacyjne śmigieł mogą być zatkane resztkami jedzenia, takimi jak nasiona cytryny. Regularnie czyść śruby napędowe, jak pokazano w sekcji "Czyszczenie i konserwacja".

Wzory i dekoracje na naczyniach kuchennych blakną.
- Szkła wzorzyste i porcelana z wzorami szkliwienia nie nadają się do mycia w zmywarce. Producenci zastawy szklanej i porcelanowej nie zalecają mycia tego typu naczyń w zmywarce.

Naczynia są porysowane.
- Kuchenne przybory i akcesoria wykonane z aluminium lub zawierające aluminium nie powinny być myte w zmywarce.
- Jest wyciek soli. >>> Podczas nadziewania solą uważaj, aby nie rozlać jej wokół otworu nadzienia. Rozsypana sól może powodować zadrapania. Po napełnieniu solą upewnij się, że pokrywa zbiornika soli jest zamknięta. Uruchom program do mycia przed myciem, aby usunąć rozlaną sól z wnętrza pralki. Sprawdź pokrywkę ponownie na koniec programu, ponieważ wszelkie cząsteczki soli pozostające pod pokrywką rozpuszczą się podczas wstępnego mycia i mogą się poluzować.

- Ustawienie twardości wody jest zbyt niskie lub poziom soli jest niewystarczający. >>> Sprawdź ustawienie twardości wody, dokładnie mierząc twardość wody z kranu.
- Niewłaściwe rozmieszczenie naczyń. >>> Wkładając szklanki i inne szklane naczynia kuchenne do koszyków, opieraj je o krawędź, półki lub szklany drut nośny koszyka, a nie o inne naczynia. Podczas mycia uderzenie wody powodujące, że dwie szklanki lub inne naczynia zderzają się ze sobą, może powodować rysy lub łamanie powierzchni.
- Szklane kubki pozostawiają zamgloną, mleczną plamę, która nie znika po ręcznym wyciera. Po wystawieniu na światło wyłania się niebieskawo-tęczowy kolor.
- Użyto zbyt dużo środka płukującego. >>> Obniż ustawienie płukaka. Pamiętaj, aby posprzątać wszelkie środki płukające, które się rozlewają podczas ponownego napełniania.
- Na szkle doszło do korozji spowodowanej miękką wodą. >>> Sprawdź ustawienie twardości wody, dokładnie mierząc twardość wody z kranu. Jeśli twoja woda z kranu jest miękka (<5 dH), do not use salt. Use washing programs that wash at higher temperatures (such as 60-65 degrees). You can also use commercially available glass-protecting detergents.

W maszynie tworzy się piana.

- Naczynia myto ręcznie płynem do naczyń przed włożeniem do zmywarki, a następnie wkładano do pralki bez płukania. >>> Płyny do mycia naczyń ręcznie nie mają kontroli piany. Nie ma potrzeby mycia naczyń ręcznie detergentem przed włożeniem do zmywarki. Po prostu spłuknij gruby brud z powierzchni naczyń wodą lub zeskrobaj ręcznikiem papierowym lub widelcem.
- Podczas uzupełniania środka do płukania rozlał się środek płukany. >>> Uważaj, aby nie rozlać środka płukania w maszynie podczas uzupełniania. Posprzątaj rozlane środki do płukania ręcznikiem papierowym lub serwetką.
- Pokrywa schowka od środka płukania została otwarta. >>> Pamiętaj, aby zamknąć pokrywę schowka po napełnieniu środkiem do płukania.
- Detergent mógł się przeterminować lub nie był przechowywany w odpowiednich warunkach. >>> Sprawdź informacje na opakowaniu detergentu.

Z zmywarki wycieka piana.

- Maszyna może nie być wypoziomowana lub stopki mogą nie być odpowiednio wyregulowane. >>> Upewnij się, że maszyna jest pozioma.
- Może to przez detergent, którego używasz. >>>Zmień detergent.

Kuchenne przybory się psują.

- Naczynia są ułożone niedbałe. >>> Umieść naczynia zgodnie z instrukcjami instrukcji.
- Koszyki są przeładowane. >>> Nie przeciążaj koszyków ponad ich pojemność.
- Woda pozostaje w zmywarce po zakończeniu programu.
- Filtry są zatkane. >>> Sprawdź, czy system filtrów jest czysty. Regularnie czyść system filtrów, jak pokazano w sekcji "Czyszczenie i konserwacja".
- Wąż odpływowy jest zatkany/zablokowany. >>> Sprawdź wąż odpływowy. Jeśli trzeba, usuń ją, usuń zator i zamontuj ponownie zgodnie z instrukcjami montażu.

10 ZASTRZEŻENIE / OSTRZEŻENIE

Niektóre (proste) awarie mogą być odpowiednio rozwiązane przez użytkownika końcowego bez wystąpienia problemów z bezpieczeństwem lub niebezpiecznego użycia, pod warunkiem że są przeprowadzane w granicach i zgodnie z poniższymi instrukcjami (patrz sekcja "Samonaprawa"). Dlatego, o ile nie jest inaczej zatwierdzone w sekcji "Samonaprawa" poniżej, naprawy należy skierować do zarejestrowanych pro-

fesjonalnych naprawców, aby uniknąć problemów z bezpieczeństwem. Zarejestrowany profesjonalny naprawiarz to profesjonalny serwis, któremu producent udzielił dostępu do instrukcji i listy części zamiennych tego produktu zgodnie z metodami opisanymi w aktach ustawodawczych zgodnie z dyrektywą 2009/125/WE.

Jednak tylko agent serwisowy (czyli autoryzowani profesjonaliści), z którym możesz się skontaktować przez numer telefonu podanego w instrukcji/karcie gwarancyjnej lub przez autoryzowanego dealera, może świadczyć usługę na warunkach gwarancji. Dlatego prosimy pamiętać, że naprawy wykonywane przez profesjonalnych fachowców (którzy nie są upoważnieni przez Beko)**unieważni gwarancję.**

Samonaprawa

Samodzielną naprawę może wykonać użytkownik końcowy w odniesieniu do następujących części zamiennych: uszczelki, filtry, zawiasy drzwi, kosze, śruby, akcesoria plastikowe itp. (zaktualizowana lista jest również dostępna w support.beko.com od 1 marca 2021 roku).

Ponadto, aby zapewnić bezpieczeństwo produktu i zapobiec ryzyku poważnych urazów, wspomniana samonaprawa powinna być wykonywana zgodnie z instrukcjami w instrukcji obsługi lub dostępnymi w support.beko.com Dla własnego bezpieczeństwa odłącz produkt od prądu przed podjęciem jakiejkolwiek samodzielnej naprawy.

Próby naprawy i naprawy przez użytkowników końcowych części nieobjętych tą listą i/lub nieprzestrzegających instrukcji obsługi dotyczących samodzielnej naprawy lub dostępnych w support.beko.com mogą prowadzić do problemów z bezpieczeństwem niezależnym od Beko i unieważnić gwarancję produktu.

Dlatego zdecydowanie zaleca się, aby użytkownicy końcowi powstrzymywali się od prób przeprowadzania napraw spoza wymienionej listy części zamiennych, kontaktując się w takich przypadkach z upoważnionymi lub zarejestrowanymi fachowcami. Przeciwnie, takie próby ze strony użytkowników końcowych mogą powodować zagrożenia dla bezpieczeństwa i uszkadzać produkt, a w konsekwencji prowadzić do pożaru, powodzi, porażenia prądem i poważnych obrażeń ciała.

Na przykład, ale nie tylko, następujące naprawy muszą być realizowane przez autoryzowanych profesjonalnych naprawców lub zarejestrowanych fachowców: silnik, pompa cyrkulacyjna, pompa odpływowa, pompa ciepła, grzejniki, rury, węże, zaciski, filtry zaworowe, aqua stop, drzwi, panel, karty elektroniczne, karty wyświetlające, przełącznik poziomu, przepływomierz, termostat, czujniki temperatury itp.

Producent/sprzedawca nie ponosi odpowiedzialności w żadnym przypadku, gdy użytkownicy końcowi nie przestrzegają powyższych wymogów.

Dostępność części zamiennych do zmywarki, którą kupiłeś, wynosi 10 lat. W tym czasie dostępne będą oryginalne części zamienne, które pozwolą prawidłowo obsługiwać zmywarkę.