Zmywarka

Instrukcja obsługi



BDIN37550WP

15 3045 1400/ PL/ AB/ 26.10.2026 10:01
7640893977

Najpierw przeczytaj niniejszą instrukcję!

Drogi kliencie,

Beko dziękujemy za wybór naszego produktu. Chcielibyśmy, abyś mógł wykorzystać optymalną wydajność tego wysokiej jakości produktu, który został wykonany przy użyciu najnowocześniejszej technologii. Aby to zrobić, przeczytaj uważnie niniejszą instrukcję i wszelkie inne dokumenty dostarczone z produktem, przed jego użyciem.

Przestrzegaj wszystkich informacji i ostrzeżeń zawartych w instrukcji obsługi. W ten sposób zabezpieczysz siebie i swój produkt przed zagrożeniami, które mogą wystąpić.

Zachowaj instrukcję obsługi. W przypadku sprzedaży produktu należy dołączyć do niego instrukcję obsługi. Warunki gwarancji, użytkowanie i metody rozwiązywania problemów dotyczące produktu znajdują się w niniejszej instrukcji.

Symbole i ich objaśnienia

W niniejszej instrukcji obsługi są używane następujące symbole:

	Zagrożenie, które może spowodować śmierć lub obrażenia.
	Ważne informacje lub przydatne wskazówki dotyczące obsługi.
	Przeczytaj instrukcję obsługi.
UWAGA	Zagrożenie, które może spowodować uszkodzenie produktu lub jego otoczenia.

1 Instrukcje bezpieczeństwa 5

1.1 Przeznaczenie 5
1.2 Bezpieczeństwo dzieci, osób wymagających szczególnego traktowania i zwierząt domowych 5
1.3 Bezpieczeństwo elektryczne 6
1.4 Bezpieczeństwo transportu 7
1.5 Bezpieczeństwo instalacji 7
1.6 Operacja Bezpieczeństwo 8
1.7 Bezpieczeństwo konserwacji i czyszczenia 9

2 Instrukcje środowiskowe..... 10

2.1 Zgodność z dyrektywą WEEE i utylizacja produktu 10
2.2 Informacje o opakowaniu 10
2.3 Zgodność z dyrektywą WEEE i utylizacja odpadu 10
2.4 Uwaga dla instytutów badawczych 10
2.5 Standardowe informacje o zgodności i testach / deklaracji zgodności WE 11
2.6 Ta część dotyczy produktów z funkcją Wifi. 11
2.7 Etykieta energetyczna 11

3 Specyfikacja techniczna..... 12

4 Widok ogólny 13

5 Instalacja 14

5.1 Prawidłowe miejsce instalacji 14
5.2 Podłączenie dopływu wody 14
5.3 Podłączenie odpływu wody 15
5.4 Regulacja nóżek 16
5.5 Połączenie elektryczne 16

6 Wstępny..... 16

6.1 Co zrobić, aby oszczędzać energię 16
6.2 System zmiękczania wody 16
6.3 Regulacja paska testowego systemu zmiękczania wody 17
6.4 Regulacja systemu zmiękczania wody 17
6.5 Napełnianie soli 18
6.6 Detergent 19
6.7 Polerka 22
6.8 Części, które nie nadają się do mycia w zmywarce 23
6.9 Wkładanie naczyń do urządzenia . 23
6.10 Dolne śmigło 24
6.11 Górne śmigło..... 24
6.12 Kosz na sztućce..... 24
6.13 Kosz na sztućce..... 25
6.14 Składane dolne druty kosza 12 Rozkładany..... 25
6.15 Dolny kosz uniwersalny / półka serwisowa z regulacją wysokości 26
6.16 Regulowana wysokość górnej półki kosza 27
6.17 Drut do butelki z dolnym koszem . 27
6.18 Kosz górny, wielofunkcyjna półka serwisowa 27
6.19 Kosz górny, wielofunkcyjna półka serwisowa 28
6.20 Regulacja wysokości górnego kosza 29
6.21 Regulacja wysokości górnego kosza 29
6.22 Regulacja wysokości górnego kosza 30
6.23 Dolny kosz na butelkę i część uchwytu na talerz..... 30
6.24 Składane druty górnego kosza 31
6.25 Składane druty górnego kosza leżą całkowicie do dołu..... 31
6.26 Sufitowy kosz na sztućce..... 32
6.27 Sufitowy kosz na sztućce..... 32
6.28 Kosz na sztućce sufitowy [Soft Spike] 33

7 Obsługa produktu 33

7.1 Tabela informacji o programach i średnich wartości zużycia..... 35
7.2 Dodatkowe funkcje 37
7.3 Funkcje 38
7.4 Funkcje w menu ustawień..... 40
7.5 Zmiana poziomu sygnału ostrzegawczego 40
7.6 Funkcja Homewhiz 41
7.7 Wykorzystanie danych Homewhiz 44
7.8 Modyfikacja programu do pobrania 44
7.9 Uruchamianie programu..... 44
7.10 Rezygnacja z Programu..... 45

7.11 Wskaźnik ostrzegawczy niedoboru soli 45
7.12 Wskaźnik ostrzegawczy niedoboru nabłyszczacza 45
7.13 Zakończenie programu 45
8 Konserwacja i czyszczenie 46
8.1 Konserwacja i czyszczenie 46
8.2 Czyszczenie filtrów 46
8.3 Czyszczenie filtra węża 47
8.4 Czyszczenie śmigieł 47
9 Rozwiązywanie problemów 49
9.1 Kody błędów, przyczyny i rozwiązania 49
9.2 Rozwiązywanie problemów 49
10 ZASTRZEŻENIE / OSTRZEŻENIE 53

1 Instrukcje bezpieczeństwa

Ta sekcja zawiera instrukcje bezpieczeństwa, które pomogą chronić przed ryzykiem obrażeń ciała lub uszkodzenia mienia.
Nasza firma nie ponosi odpowiedzialności za jakiekolwiek szkody, które mogą powstać w przypadku nieprzestrzegania niniejszej instrukcji.

- Procedury instalacji i naprawy muszą być zawsze wykonywane przez autoryzowanych agentów serwisowych.
- Używaj tylko oryginalnych części zamiennych i akcesoriów.
- Nie naprawiaj ani nie wymieniaj żadnego elementu produktu, chyba że jest to wyraźnie określone w instrukcji obsługi.
- Nie wolno dokonywać modyfikacji technicznych produktu.

1.1 Przeznaczenie

Ten produkt jest przeznaczony do użytku w domach i następujących typach pomieszczeń zamkniętych: Na przykład;
- Kuchnie pracownicze w sklepach, biurach i innych miejscach pracy;
- Gospodarstwa rolne;
- Tereny do użytku gości hoteli, moteli i innych obiektów noclegowych;
- Miejsca serwujące noclegi ze śniadaniem, środowiska przypominające hostele.
- Produkt powinien być używany wyłącznie do domowego zmywania naczyń.

- Produkt nie nadaje się do użytku komercyjnego ani publicznego.
- Żywotność zakupionego produktu wynosi 10 lat. Jest to okres, przez który części zamienne wymagane do działania tego produktu zgodnie z definicją.
- Ten produkt jest przeznaczony do użytku w domu i pod blatem.

1.2 Bezpieczeństwo dzieci, osób wymagających szczególnego traktowania i zwierząt domowych

- Dzieci w wieku 8 lat i starsze oraz osoby o ograniczonych zdolnościach fizycznych, sensorycznych i umysłowych, a także osoby niewykwalifikowane lub niedoświadczone mogą korzystać z tego urządzenia, pod warunkiem, że są nadzorowane i poinstruowane w zakresie bezpiecznego użytkowania urządzenia, a także związanych z tym zagrożeń.

- Dzieci poniżej 3 roku życia należy trzymać z dala od produktu, chyba że są pod stałym nadzorem.
- Dzieci nie powinny bawić się urządzeniem.
- Produkty elektryczne są niebezpieczne dla dzieci i zwierząt domowych. Dzieci i zwierzęta nie mogą bawić się, wspinać się ani wchodzić do produktu.
- Pamiętaj, aby przed wyjściem z pomieszczenia, w którym znajduje się produkt, zamknąć drzwiczki produktu. Dzieci i zwierzęta domowe mogą zostać zamknięte w produkcie i udusić się.
- Czyszczenie i konserwacja przez użytkownika nie mogą być wykonywane przez dzieci bez nadzoru.
- Materiały opakowaniowe należy trzymać z dala od dzieci. Ryzyko obrażeń i uduszenia.
- Wszystkie detergenty i dodatki użyte w produkcie należy przechowywać w miejscu niedostępnym dla dzieci.
- Ze względu na bezpieczeństwo dzieci przed wyrzuceniem produktu należy odłączyć wtyczkę zasilania i złamać mechanizm blokujący.

1.3 Bezpieczeństwo elektryczne

- Produkt nie może być podłączony do prądu podczas instalacji, konserwacji, czyszczenia, naprawy i transportu.
- Jeśli przewód zasilający jest uszkodzony, musi zostać wymieniony przez autoryzowane centrum serwisowe, aby zapobiec możliwym zagrożeniom.
- Nie ściskaj przewodu zasilającego pod lub za produktem. Nie kładź ciężkich przedmiotów na przewodzie zasilającym. Przewód zasilający nie może być nadmiernie zgięty ani zgnieciony i nie może stykać się z żadnym źródłem ciepła.
- Do obsługi produktu nie używaj przedłużacza, wielu gniazdek elektrycznych ani adapterów.
- Przenośne gniazdka elektryczne lub zasilacze przenośne mogą się przegrzać i spowodować pożar. Dlatego nie należy umieszczać wielu gniazdek elektrycznych za produktem i w jego pobliżu.
- Wtyczka musi być w zasięgu ręki. Jeśli nie jest to możliwe, instalacja elektryczna, do której podłączony jest produkt, musi być wyposażona w urządzenie (bezpiecznik, wyłącznik,

wyłącznik automatyczny itp.), które jest zgodne z przepisami elektrycznymi i odłącza wszystkie bieguny od sieci.
- Nie dotykaj wtyczki mokrymi rękami.
- Wyjmując wtyczkę z gniazdka, ciągnij ją za wtyczkę, a nie za.

1.4 Bezpieczeństwo transportu

- Przed transportem produktu odłącz wtyczkę i odłącz przyłącza odpływowe i doprowadzające wodę. Całkowicie spuść wodę pozostałą wewnątrz produktu.
- Nie przenoś produktu samodzielnie, ponieważ jest ciężki.

UWAGA Nie trzymaj drzwi ani panelu w celu przesuwania produktu.

UWAGA Jeśli musisz przesunąć produkt, przesuń go w pozycji pionowej i przytrzymaj za plecy. Przechylenie produktu do przodu może spowodować zamoczenie i uszkodzenie części elektronicznych znajdujących się w środku.

UWAGA Podczas umieszczania produktu na miejscu po instalacji lub czyszczeniu należy uważać, aby nie złożyć, nie ścisnąć ani nie złamać węży.

1.5 Bezpieczeństwo instalacji

- Aby przygotować produkt do użycia, sprawdź informacje zawarte w instrukcji i instrukcjach montażu, aby upewnić się, że instalacja elektryczna, instalacja czystej wody i odprowadzanie wody są odpowiednie. W przeciwnym razie zadzwoń po wykwalifikowanego elektryka i hydraulika, aby załatwili niezbędne procedury. Procesy te odbywają się kosztem klienta.
- Przed instalacją produktu sprawdź go pod kątem ewentualnych uszkodzeń. Nie instaluj produktu, jeśli jest uszkodzony.
- Nie instaluj produktu w miejscach, w których temperatura spada poniżej 0 °C.
- Nie umieszczaj produktu na dywanie ani podobnej powierzchni. Powoduje ryzyko pożaru, ponieważ nie może wydostać powietrza z dna.
- Umieść produkt na czystej, płaskiej i twardej podłodze i zrównoważ go za pomocą regulowanych stopek. Jeśli stopki nie są prawidłowo wyregulowane, drzwi mogą się nie zamknąć całkowicie i może wydostać się gorąca para. Może to po-

wodować poważne oparzenia i obrażenia, a także uszkodzić meble.
- Nie instaluj produktu w pobliżu źródeł ciepła (grzejników, kuchenek itp.) i nie umieszczaj go pod kuchenką kuchenki.
- Jeśli produkt jest przeznaczony do użytku w szafie/szafce/module, należy trzymać drzwi szafki otwarte podczas pracy, jeśli nie ma szczelin, aby zapewnić odpowiednią cyrkulację powietrza.
- Podłącz produkt do gniazda uziemionego uziemionego, chronionego bezpiecznikiem o wartości prądowej zgodnie z oznakami prądu podanymi na tabliczce certyfikacyjnej. Niech montaż uziemienia wykona wykwalifikowany elektryk. Nie używaj produktu bez uziemienia zgodnie z lokalnymi i krajowymi przepisami.
- Podłącz produkt do gniazdka zgodnego z wartościami napięcia i częstotliwości podanymi na tablicy certyfikacyjnej.
- Nie podłączaj produktu do luźnych gniazdek, które są wyjęte z gniazdka, uszkodzone, brudne, tłuste, narażone na kontakt z wodą (np. wodą, która może wyciekać ze stołu warsztatowego).

UWAGA: Należy używać nowych zestawów węży dołączonych do produktu. Nie używaj ponownie starych zespołów węży. Nie łącz węży.
UWAGA: Podłącz wąż wlotowy bezpośrednio do kranu. Ciśnienie dostarczane z kranu musi wynosić co najmniej 0,05 MPa (0,5 bara) i nie przekraczać 1 MPa (10 barów). Jeśli ciśnienie wody przekracza 1 MPa (10 barów), należy zainstalować zawór redukcyjny. Maksymalna dopuszczalna temperatura wody wynosi 25°C.
- Ustaw kabel zasilający i węże tak, aby nie było ryzyka wyzwolenia.

⚠ 1.6 Operacja Bezpieczeństwo

Należy używać wyłącznie detergentów, środków do płukania i dodatków przeznaczonych do zmywarek.
Nigdy nie używaj rozpuszczalników chemicznych w produkcie. Te substancje stanowią ryzyko wybuchu.
Nie pij wody do prania zawartej w twoim produkcie.
Detergenty do zmywarek zawierają silne zasady, które mogą być bardzo niebezpieczne po połknięciu. Unikaj kontaktu ze skórą i oczami oraz nie pozwalaj

dzieciom zbliżać się do produktu, gdy powieka jest otwarta.
Sprawdź, czy zbiornik detergentu jest pusty po zakończeniu cyklu prania.
Gdy całkowicie wyjmiesz górny i dolny kosz, drzwiczki produktu przejmują cały ładunek koszyków. Nie siadaj ani nie stawiaj innych obciążeń na drzwiach, bo produkt może się przewrócić.

Maksymalna pojemność prania produktu: Wskazana na etykiecie energetycznej oraz karcie szybkiego użytkowania pod tabelą cykli.

Aby uniknąć możliwych obrażeń, długie i spiczaste naczynia, takie jak widelce do serwowania, noże do chleba itp., zawsze umieszczaj w koszu na sztućce spiczastym końcem w dół lub poziomo na koszach do zmywania naczyń.
Jeśli musisz otworzyć drzwi podczas pracy produktu, otwórz je ostrożnie. Uważaj na gorącą parę i rozpryski gorącej wody.
Drzwi nie wolno zostawiać otwartych, ponieważ wiąże się to z ryzykiem potknięcia.
Nie używaj wadliwego lub uszkodzonego produktu. Odłącz urządzenie (lub wyłącz bezpiecznik), zakręć kran i zadzwoń po autoryzowany serwis.
Nie umieszczaj źródła płomienia (palącej się świecy, papierosa itp.) na lub w pobliżu produktu.
Nie umieszczaj łatwopalnych lub materiałów wybuchowych w pobliżu produktu.
Nie wsiadaj na produkt.
Odłącz produkt i odkręć kran, gdy nie będziesz go używać przez dłuższy czas.
Produkt ten został zaprojektowany do pracy na wysokości do 2000 m n.p.m.

1.7 Bezpieczeństwo konserwacji i czyszczenia

Nie myj produktu poprzez spryskiwanie lub polewanie go wodą.

Nie używaj ostrych ani ściernych narzędzi do czyszczenia produktu. Nie używaj materiałów takich jak domowe środki czyszczące, detergenty, gaz, benzyna, alkohol, wosk itp.

Podczas czyszczenia produktu należy nosić rękawice.

Uważaj na możliwe obrażenia podczas czyszczenia ostrych powierzchni z tyłu produktu!

UWAGA! Pamiętaj, aby po wyczyszczeniu ponownie zainstalować filtr w urządzeniu. W przeciwnym razie pompy mogą się zatkać, a produkt może ulec uszkodzeniu.

Oświetlenie wnętrza

Skontaktuj się z serwisem, gdy potrzebujesz wymienić diodę LED/żarówkę używaną do oświetlenia zgodnie z modelem Twojej maszyny.

2 Instrukcje środowiskowe

2.1 Zgodność z dyrektywą WEEE i utylizacja produktu

Ten produkt nie zawiera szkodliwych i zabronionych substancji określonych w „Rozporządzeniu w sprawie kontroli zużytego sprzętu elektrycznego i elektronicznego" opublikowanym przez Ministerstwo Środowiska i Urbanizacji Republiki Turcji. Produkt ten jest zgodny z dyrektywą WEEE.



Ten produkt jest wykonany z wysokiej jakości części i materiałów, które nadają się do recyklingu i ponownego użycia. Dlatego po zakończeniu okresu użytkowania nie należy wyrzucać produktu razem z odpadami domowymi lub innymi odpadami. Oddaj go do punktu zbiórki zajmującego się recyklingiem sprzętu elektrycznego i elektronicznego. O te punkty zbiórki zapytaj lokalne władze w Twojej okolicy. Pomóż chronić środowisko i zasoby naturalne, poddając recyklingowi zużyte produkty. Ze względu na bezpieczeństwo dzieci, przed utylizacją produktu należy przeciąć kabel zasilający i złamać mechanizm blokujący, aby nie działał.

2.2 Informacje o opakowaniu

Opakowanie produktu wykonane jest z materiałów nadających się do recyklingu, zgodnie z naszym ustawodawstwem krajowym. Nie wyrzucaj odpadów opakowaniowych razem z odpadami domowymi lub innymi, oddaj je do punktów zbiórki opakowań wskazanych przez lokalne władze.

2.3 Zgodność z dyrektywą WEEE i utylizacja odpadu

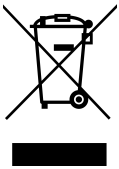

Ten produkt jest zgodny z dyrektywą UE WEEE (2012/19/UE). Ten produkt posiada symbol klasyfikacji zużytego sprzętu elektrycznego i elektronicznego (WEEE).
Symbol oznacza, że po zakończeniu okresu użytkowania produktu nie należy wyrzucać go wraz z innymi odpadami domowymi. Zużyte urządzenie należy zwrócić do oficjalnego punktu zbiórki w celu recyklingu urządzeń elektrycznych i elektronicznych. Aby znaleźć punkty zbiórki, należy skontaktować się z lokalnymi władzami lub sprzedawcą, u którego produkt został zakupiony. Każde gospodarstwo domowe odgrywa ważną rolę w odzyskiwaniu i recyklingu starego urządzenia. Właściwa utylizacja zużytego urządzenia pomaga zapobiec potencjalnym negatywnym konsekwencjom dla środowiska i zdrowia ludzkiego.

Zgodność z dyrektywą RoHS:
Zakupiony produkt jest zgodny z dyrektywą UE RoHS (2011/65/UE). Nie zawiera materiałów szkodliwych i zabronionych określonych w Dyrektywie.

2.4 Uwaga dla instytutów badawczych

Informacje wymagane do testów wydajności są dostępne na żądanie.
Zgłoszenie można przesłać na poniższy adres e-mail:
dishwasher@standardloading.com

W e-mailu z zapytaniem pamiętaj o podaniu danych kontaktowych oraz kodu, numeru katalogowego i numeru seryjnego testowanego produktu. Kod produktu, numer katalogowy i numer seryjny można znaleźć na tabliczce znamionowej umieszczonej z boku drzwi produktu.

2.5 Standardowe informacje o zgodności i testach / deklaracji zgodności WE

CE Rozwój, produkcja i sprzedaż tego produktu odbywają się zgodnie z przepisami bezpieczeństwa wszystkich odpowiednich dyrektyw Wspólnoty Europejskiej. 2014/35/UE, 2014/30/UE, 93/68/WE, IEC 60436 / EN 60436

2.6 Ta część dotyczy produktów z funkcją Wifi.

Pasmo częstotliwości 2,4 Ghz
Maks. moc transmisji: < 100 mW
Deklaracja zgodności oznakowania CE dla firmy Beko A.Ş. oświadcza, że niniejsze urządzenie jest zgodne z Dyrektywą 2014/53/EU.
Pełny tekst Deklaracji Zgodności UE znajduje się na stronie internetowej:
Produkty, adres
support.beko.com

2.7 Etykieta energetyczna

Dostęp do informacji technicznych o produkcie można uzyskać po zeskanowaniu za pomocą urządzenia mobilnego podłączonego do Internetu kodu QR znajdującego się na etykiecie energetycznej.



3 Specyfikacja techniczna

Maksymalna pojemność prania: Wskazana na etykiecie energetycznej oraz karcie szybkiego użytkowania pod stołem cyklicznym.
Wzrost: Zobacz instrukcję montażu, aby poznać wysokość.
Szerokość: 60
Głębia:55-60
Dopływ prądu: 220-240 V, 50 Hz
Całkowita moc:1800-2100 W
Moc grzejnika:1800 W
Całkowity prąd: 10 A *
Moc pompy:105 W
Moc pompy odpływowej: 30 W *
* Szczegółowe wartości elektryczne można znaleźć na etykiecie typu na drzwiach zmywarki.
Ciśnienie wody 0,5-10 barów (= 3 – 100 N/cm² = 0,05-1,0 Mpa)

Specyfikacje techniczne mogą być zmieniane bez wcześniejszego powiadomienia w celu poprawy jakości produktu.

Figury w instrukcji są schematyczne i mogą nie być całkowicie zgodne z produktem.

Wartości dołączane do urządzenia lub dokumentów towarzyszących są odczytami laboratoryjnymi zgodnie z odpowiednimi normami. Wartości te mogą się różnić w zależności od użytkowania i warunków otoczenia.

4 Widok ogólny

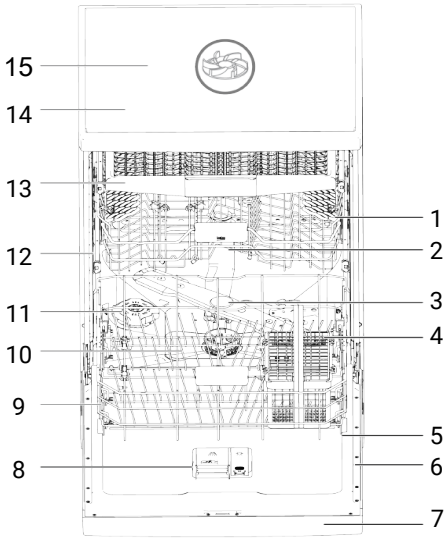

1 Górny kosz
2 Górne śmigło
3 Dolne śmigło
4 Kosz na sztućce (w zależności od modelu)
5 Drzwi
6 Wpisz etykietę
7 Panel sterowania
8 Strefa detergentu
9 Dolny kosz
10 Filtry
11 Pokrywa komory na sól
12 Górna szyna kosza
13 Sufitowy kosz na sztućce (w zależności od modelu)
14 Stół górny (w zależności od modelu)
15 Wentylator sufitowy (w zależności od modelu)

Rodzaj etykiety różni się w zależności od modelu.



Ilustracja 1:

5 Instalacja

Najpierw przeczytaj rozdział „Instrukcje bezpieczeństwa”!

Przygotowanie instalacji elektrycznej, czystej wody i ścieków w miejscu umieszczenia produktu należy do klienta. Przed wezwaniem autoryzowanego serwisu w celu przygotowania produktu do użytku, jeśli instalacja elektryczna, instalacja czystej wody i odpływ wody nie są odpowiednie, należy wezwać wykwalifikowanego elektryka i hydraulika w celu wykonania niezbędnych ustaleń.

Instalacja i podłączenia elektryczne muszą zostać wykonane przez autoryzowany serwis. Producent nie ponosi odpowiedzialności za szkody spowodowane czynnościami wykonywanymi przez osoby nieuprawnione.

Przed zainstalowaniem sprawdź, czy urządzenie nie jest uszkodzone. Nie podłączaj urządzenia, jeśli jest uszkodzone. Uszkodzone produkty stanowią zagrożenie dla Twojego bezpieczeństwa.

W przypadku modeli wolnostojących i podblatowych nie należy zdejmować płyty zabezpieczającej urządzenia. Spowoduje to unieważnienie gwarancji.

- Umieszczając produkt na miejscu po instalacji lub czyszczeniu, należy upewnić się, że węże dopływowe i spustowe wody nie są zagięte, przyciśnięte lub złamane.
- Podczas ustawiania produktu należy zachować ostrożność, aby nie uszkodzić podłogi, ściany, rur itp. Nie należy przesuwać urządzenia, trzymając ją za drzwi lub panel sterowania.

5.1 Prawidłowe miejsce instalacji

- W miejscu montażu produktu nie mogą znajdować się drzwi zamykane, przesuwane lub uchylne, które utrudniałyby pełne otwarcie drzwi urządzenia.
- Umieścić produkt na solidnej i równej powierzchni o wystarczającej nośności! Umieszczenie zmywarki na równej powierzchni jest niezbędne do prawidłowego i szczelnego zamknięcia drzwiczek.
- Nie montuj produktu w miejscu, gdzie temperatura spada poniżej 0°C.
- Umieść produkt na twardej podłodze. Nie umieszczaj urządzenia na dywanie z długim włosiem lub podobnej powierzchni.
- Wybierz miejsce, w którym możesz łatwo i szybko włożyć i wyjąć naczynia.
- Umieść produkt blisko kranu i odpływu. Wybierz lokalizację produktu tak, aby nie uległa ona zmianie po podłączeniu.

Nie stawiaj produktu na przewodzie zasilającym. Kabel może ulec uszkodzeniu, stwarzając ryzyko porażenia prądem lub pożaru.

5.2 Podłączenie dopływu wody

Aby zapobiec uszkodzeniu zmywarki i naczyń przez zanieczyszczenia (piasek, glinę, rdzę itp.) pochodzące z sieci miejskiej lub sieci wodociągowej, zalecamy zainstalowanie filtra na wlocie wody.

Maksymalna dopuszczalna temperatura wody dopływowej:

- W przypadku modeli zawierających funkcję AquaSafe+, wynosi ona 60°C.
- Do 25°C w przypadku pozostałych modeli.

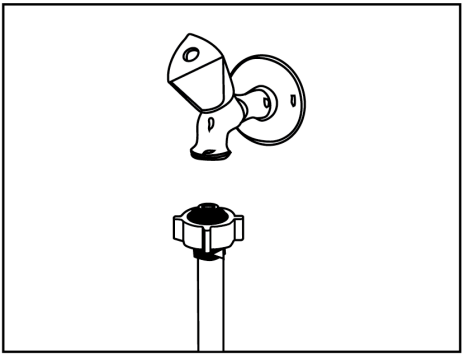

funkcja AquaSafe+

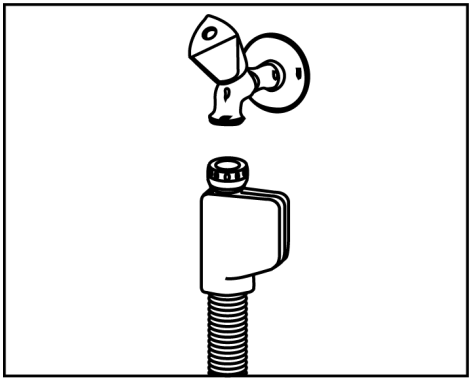

- ChrońAquaSafe+ przed wyciekami wody na wlocie węża. Zapobiegaj kontaktowi wody ze skrzynką zaworową systemu. W przeciwnym razie elementy elektryczne ulegną uszkodzeniu.
- Nie skracaj ani nie przedłużaj węża dodatkowymi częściami, ponieważ zawiera on połączenia i komponenty elektryczne.
- Jeśli system jest uszkodzony, odłącz produkt i skontaktuj się z autoryzowanym serwisem.

Zmywarki nie wolno podłączać do urządzeń z ciepłą wodą ani do bieżących podgrzewaczy wody.

UWAGA Nie używaj starego lub używanego węża dopływowego wody do nowego produktu. Użyj nowego węża dopływu wody dostarczonego ze zmywarką. Nie używaj przedłużaczy do węży.

UWAGA Wąż dopływowy należy podłączyć bezpośrednio do kranu. Ciśnienie pochodzące z kranu powinno wynosić minimalnie 0,3 bara i maksymalnie 10 barów. Jeżeli ciśnienie wody przekracza 10 barów należy zamontować zawór bezpieczeństwa.

UWAGA Wąż doprowadzający i odprowadzający wodę musi być dobrze zamocowany i nieuszkodzony.

UWAGA Po wykonaniu połączeń należy całkowicie odkręcić kran i sprawdzić, czy nie ma wycieków wody.

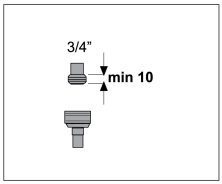

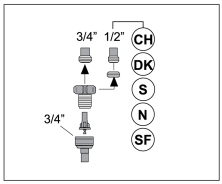

5.3 Podłączenie odpływu wody

Wąż odprowadzający wodę można podłączyć bezpośrednio do odpływu ścieków lub do odpływu zlewu. Więcej szczegółowych informacji można znaleźć w instrukcji instalacji dołączonej do zmywarki.

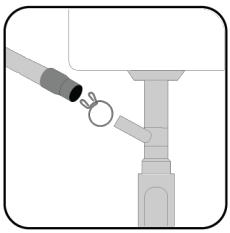

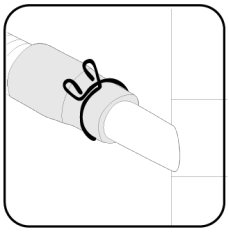

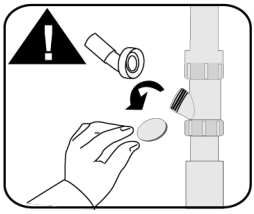

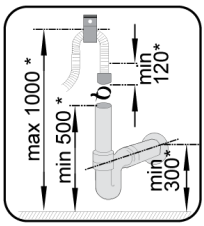

* mm

Odpływ ścieków musi być podłączony do kanalizacji i nie może być podłączony do wód powierzchniowych.

5.4 Regulacja nóżek

Jeśli drzwi produktu nie domykają się prawidłowo lub trzęsą się przy delikatnym naciskaniu ręką, oznacza to, że nóżki nie są wyregulowane. Wyreguluj nóżki produktu zgodnie z instrukcją montażu dostarczoną do produktu.

Jeśli drzwi zmywarki nie są prawidłowo wyregulowane, może przedostać się gorąca para. Poważne oparzenia mogą spowodować obrażenia i uszkodzenie mebli.

5.5 Połączenie elektryczne

Produkt należy podłączyć do gniazdka z uziemieniem, zabezpieczonego bezpiecznikiem, zgodnie z wartościami podanymi w tabeli „Dane techniczne". Nasza firma nie ponosi odpowiedzialności za jakiekolwiek szkody, które mogą powstać w przypadku użytkowania produktu bez uziemienia zgodnego z lokalnymi przepisami.

- Podłączenie musi być zgodne z przepisami krajowymi.
- Po zakończeniu instalacji wtyczka przewodu zasilającego musi być łatwo dostępna.
- Podłącz produkt do uziemionego gniazdka zabezpieczonego bezpiecznikiem 16 amperów.
- Podane napięcie musi odpowiadać napięciu sieciowemu.

Do podłączenia nie używaj przedłużaczy ani gniazdek wielokrotnych.

Uszkodzony przewód zasilający musi zostać wymieniony przez autoryzowany serwis.

6 Wstępny

Najpierw przeczytaj sekcję "Instrukcje bezpieczeństwa"!

6.1 Co zrobić, aby oszczędzać energię

Poniższe informacje pomogą Ci korzystać z produktu w sposób ekologiczny i energooszczędny.
Wyczyść wszystkie gruboziarniste odpady na naczyniach przed włożeniem ich do urządzenia.

Nie zaleca się wstępnego mycia naczyń przed włożeniem ich do urządzenia, ponieważ spowoduje to zużycie energii i wody.

Mycie naczyń w zmywarce zużywa mniej energii i wody niż mycie ręczne.

Po całkowitym napełnieniu maszyny uruchom ją.
Wybierając program, zwróć uwagę na "Tabelę informacji o programie i średnich wartości zużycia".
Nie używaj więcej detergentu niż jest to zalecane na opakowaniu detergentu.

6.2 System zmiękczania wody

Maszyna zawiera specjalny system zmiękczania wody, który zmniejsza twardość wody z kranu. System ten zmiękcza wodę do wymaganego poziomu, aby naczynia mogły być myte do pożądanej jakości.

Jeśli twardość wody z kranu przekracza 7°dH, należy ją zmiękczyć. W przeciwnym razie na pranych przedmiotach nagromadzą się jony twardości, które mogą wpłynąć na działanie prania, płukania i suszenia maszyny.

Regulacja systemu zmiękczania wody

Gdy system zmiękczania wody jest prawidłowo wyregulowany, wydajność mycia wzrośnie.

Najpierw przeczytaj rozdział dotyczący konfiguracji systemu zmiękczania wody.

System zmiękczania wody może być ponownie aktywowany podczas procesu suszenia we wszystkich programach. Po reaktywacji czas trwania programu, energia i zużycie wody wzrastają. Przy ponownym uruchomieniu, gdy zmywarka jest obsługiwana w standardowych warunkach z dostawą wody 14 dH w programie Eco 50°C, częstotliwość ponownego uruchomienia, maksymalny dodatkowy czas, zużycie wody i energii w zależności od zużycia wody w programie Eco 50°C przedstawiono w poniższej tabeli.

Eco 50°C Zużycie wody (L)	.... Odnowienie po cyklu	Przybliżony czas dodatkowy (minuty)	Przybliżone dodatkowe zużycie wody (l)	Przybliżone dodatkowe zużycie energii (kWh)
12.3-14.7	5	25	3.0	0.05
9.6-12.2	6	25	3.0	0.05
9.0-9.5	7	25	3.0	0.05
8.0-8.9	8	25	3.0	0.05
7.0-7.9	9	25	3.0	0.05

Aby zużyć wodę w programie Eco 50°C w Twojej zmywarce, zapoznaj się z tabelą Informacji o Programie i Średnich Wartościach Zużycia dostępną w Tabeli Programowej.

6.3 Regulacja paska testowego systemu zmiękczania wody

Gdy system zmiękczania wody zostanie prawidłowo wyregulowany, wydajność zmywania, płukania i suszenia zmywarki wzrośnie.

Aby wyregulować system, najpierw sprawdź twardość wody w swoim miejscu i dostosuj zgodnie z poniższymi wskazówkami.

- Wyjmij pasek testowy z opakowania.
- Odkręć kran i pozwól wodzie płynąć przez około 1 minutę.
- Zanurz pasek testowy w wodzie na 1 sekundę.
- Wyjmij pasek z wody i potrząśnij nim. Poczekaj chwilę.
- Wprowadź niezbędne poprawki na podstawie paska testowego.

6.4 Regulacja systemu zmiękczania wody

Gdy system zmiękczania wody jest prawidłowo wyregulowany, wydajność mycia, płukania i suszenia zmywarki poprawi się.

UWAGA! Aby skonfigurować system, najpierw sprawdź poziom twardości wody u lokalnego autoryzowanego dostawcy usług i dostosuj go następująco.

Po określeniu twardości wody:

1. Po włączeniu maszyny naciśnij przycisk Menu przez 3 sekundy.

W niektórych modelach wystarczy raz naciśnąć przycisk menu, aby uzyskać dostęp do menu ustawień.

2. Użyj <- and="" +=""> klawisze do nawigacji, aż zapali się wskaźnik ustawienia twardości wody (na ekranie pojawi się pozycja "R").

3. Użyj przycisku wyboru, aby dostosować twardość wody do poziomu odpowiedniego dla twardości wody z kranu. Sprawdź "Tabelę regulacji poziomu twardości wody" dla właściwego ustawienia.

4. Zapisz przez naciśnięcie przycisku On/ Off.

Poziom twardości	Twardość brytyjska °dE	Twardość niemiecka °dH	Twardość francuska* °dF	Wskaźnik Poziomu Twardości Wody
Poziom 0 	0-5	0-4	0-8	Naciśnij przycisk wyboru, aby ustawić twardość wody na pozycję 1. (r1)
Poziom 1 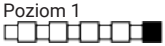	6-9	5-7	9-13	Naciśnij przycisk wyboru, aby ustawić twardość wody na pozycję 1. (r1)
Poziom 2 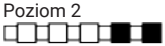	10-15	8-12	14-22	Naciśnij przycisk wyboru, aby ustawić twardość wody na pozycję 2. (r2)
Poziom 3 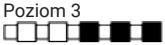	16-19	13-15	23-27	Naciśnij przycisk wyboru, aby ustawić twardość wody na pozycję 3. (r3)
Poziom 4 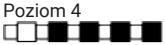	20-24	16-19	28-34	Naciśnij przycisk wyboru, aby ustawić twardość wody na pozycję 4. (r4)
Poziom 5 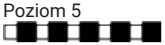	25-62	20-50	35-90	Naciśnij przycisk wyboru, aby ustawić twardość wody na pozycję 5. (r5)

Tabela 1: Wykres regulacji poziomu twardości wody

- Jeśli twardość używanej wody przekracza 50° dH, lub jeśli używasz wody ze studni, zaleca się stosowanie filtrów i urządzeń do oczyszczania wody.
- Jeśli twardość wody, której używasz, jest poniżej 7°dH, nie musisz używać soli w zmywarce. W takim przypadku "Wskaźnik ostrzeżenia o niedoborze soli" na panelu sterowania urządzenia będzie stale świecący.
- Jeśli twoje ustawienie twardości wody jest na poziomie 1, "Wskaźnik ostrzegania o niedoborze soli" będzie świecił cały czas, mimo że nie musisz używać soli. Jeśli w tym ustawieniu używasz soli, nie zostanie zużyta żadna sól i światło zgasnie.

Jeśli się przeprowadzisz, będziesz musiał dostosować twardość wody w maszynie do nowej lokalizacji, uwzględniając powyższe informacje. Jeśli Twoja maszyna była wcześniej regulowana pod kątem twardości wody, ostatnie ustawienie pojawi się na ekranie urządzenia.

6.5 Napełnianie soli

Aby maszyna działała z tą samą wydajnością w sposób ciągły, należy odnowić system zmiękczania wody. W tym celu używa się soli do zmywarek.

Używaj wyłącznie specjalnej soli zmiękczającej przeznaczonej do użytku w zmywarkach.

Zaleca się stosowanie granulowanych lub sproszkowanych soli zmiękczających w systemie zmiękczania wody. Nie używaj soli kuchennej, soli kamiennej itp., które nie rozpuszczają się całkowicie w wodzie. W przeciwnym razie wydajność systemu może z czasem ulec pogorszeniu.

Pojemnik na sól napełnia się wodą po włączeniu urządzenia, dlatego przed uruchomieniem urządzenia należy go napełnić.

1. Aby dodać sól zmiękczającą, najpierw wyjmij dolny kosz.
2. Otwórz pokrywę pojemnika na sól, obracając ją w kierunku przeciwnym do ruchu wskazówek zegara (A).

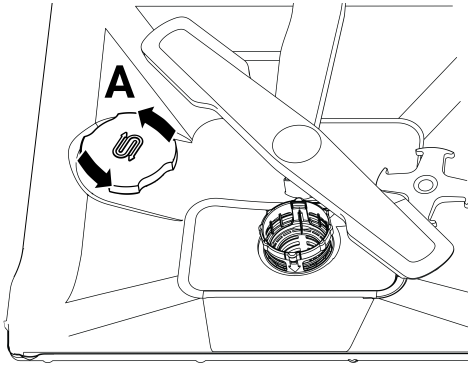

3. Dodaj 1 litr wody do pojemnika na sól tylko przy pierwszym użyciu urządzenia.
4. Napełnij pojemnik na sól solą (D). Wymieszaj łyżką, aby przyspieszyć rozpuszczanie soli w wodzie.

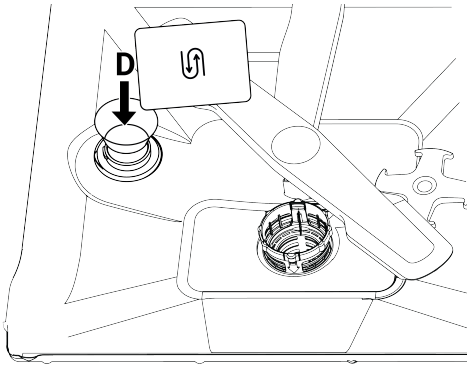

Do przegródki na sól można wsypać około 2 kg soli zmiękczającej.

5. Gdy komora jest pełna, załóż nasadkę i przekręć ją.

Sól należy dodać tuż przed uruchomieniem maszyny. W ten sposób przelewająca się słona woda jest natychmiast czyszczona i zapobiega się ryzyku korozji wewnątrz maszyny. Jeśli nie zamierzasz prać od razu, uruchom pralkę pustą i bez detergentu w najkrótszym programie.

W zależności od różnych marek soli dostępnych na rynku i twardości wody, rozpuszczenie soli w wodzie może zająć kilka godzin. Dlatego po wlaniu soli do urządzenia "Wskaźnik ostrzeżenia o niedoborze soli" będzie się świecił przez pewien czas.

6.6 Detergent

Możesz używać proszku, płynu/żelu i detergentu w tabletkach w zmywarce.

Używaj wyłącznie detergentów przeznaczonych do użytku w zmywarkach. Zalecamy, aby nie używać detergentów zawierających chlor lub fosforany, ponieważ są one szkodliwe dla środowiska.

- Nie używaj przeterminowanych detergentów.

- Nie używaj innych środków czystości poza proszkami/płynami lub tabletkami.

Napełnianie detergentu

Aby uzyskać dobre rezultaty prania i suszenia, należy zwrócić uwagę na ostrzeżenia podane na opakowaniu detergentu. W przypadku dodatkowych pytań prosimy o kontakt z producentem detergentu.

Nie wkładaj rozpuszczalników do komory na detergent. Istnieje ryzyko wybuchu!

Wlej detergent do komory na detergent tuż przed uruchomieniem pralki w następujący sposób.

1. Otwórz pokrywę komory na detergent, naciskając zatrzask w prawo (A). (w zależności od modelu)

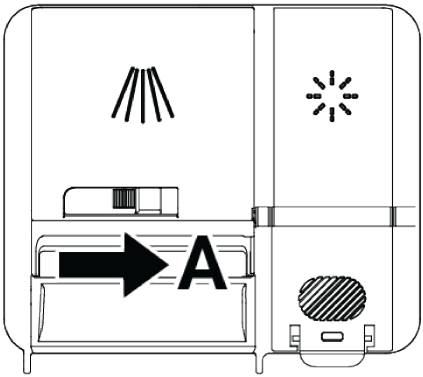

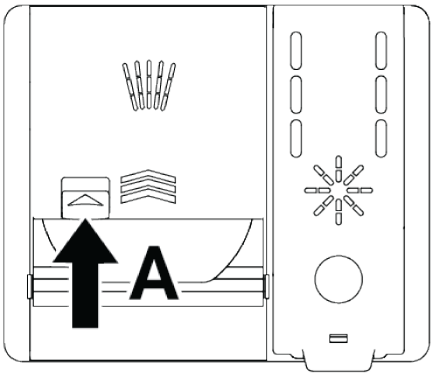

2. Wlej określoną ilość proszku, płynu/żelu lub detergentu w tabletkach do komory.

Wewnątrz komory na detergent znajdują się poziome linie, które pomogą Ci użyć odpowiedniej ilości detergentu w proszku. Gdy komora na detergent jest pełna, zużywa 45 cm³ detergentu. W zależności od poziomu napełnienia pralki i/lub stopnia zabrudzenia naczyń, napełnij komorę na detergent do linii poziomu 15 cm³ lub 25 cm³. W przypadku detergentu w tabletkach wystarczy jedna tabletka.

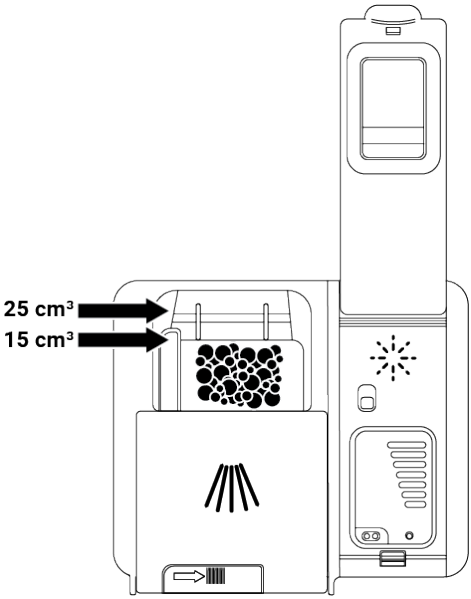

3. Zamknij pokrywę komory na detergent, popychając ją w kierunku strzałki. Po zamknięciu pokrywy usłyszysz dźwięk "kliknięcia".

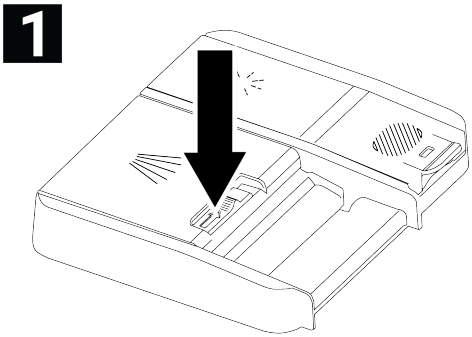

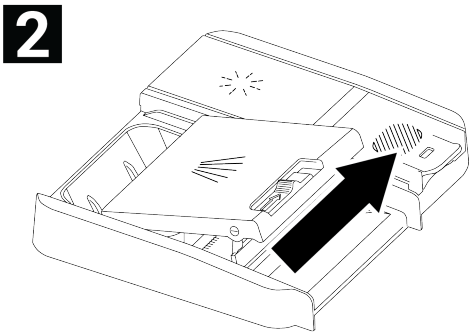

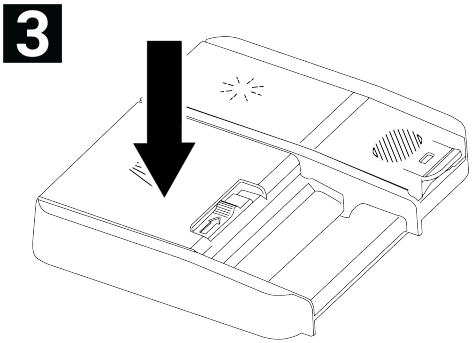

Ponieważ rozpuszczalność detergentów w tabletkach zależy od temperatury i czasu, pamiętaj, aby używać proszku lub płynu/żelu w krótkich programach bez wstępnego prania.

Detergenty w tabletkach

Oprócz klasycznych detergentów w tabletkach na rynku dostępne są również detergenty w tabletkach, które zawierają wodę, sól zmiękczającą i/lub nabłyszczacz. Niektóre zawierają również specjalne komponenty, takie jak szklana osłona i osłona ze stali nierdzewnej. Tabletki te działają do pewnego poziomu twardości wody (21°dH). Powyżej tego poziomu należy stosować sól zmiękczającą wodę i nabłyszczacz razem z detergentem w tabletkach. Najlepszą wydajność zmywania w zmywarkach uzyskuje się poprzez oddzielne stosowanie detergentu, nabłyszczacza i soli zmiękczającej wodę.

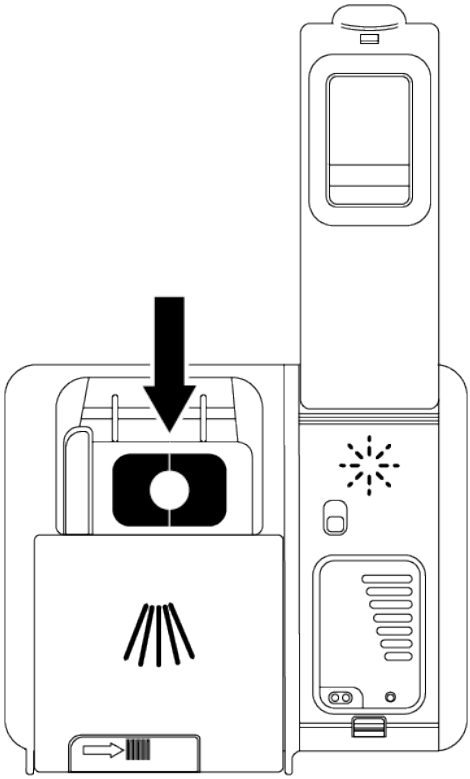

W przypadku stosowania detergentów w tabletkach należy postępować zgodnie z instrukcjami producenta na opakowaniu detergentu.

Jeśli naczynia są mokre po zakończeniu cyklu zmywania i/lub widzisz plamy z kamienia, zwłaszcza na okularach, skontaktuj się z producentem detergentu.

Po przełączeniu z detergentu w tabletkach na detergent w proszku:

- Upewnij się, że przegródki na sól i nabłyszczacz są pełne.

- Ustaw twardość wody w najwyższej pozycji i uruchom program prania przy pustej pralce.
- Po pustym praniu ponownie dostosuj ustawienie twardości wody odpowiednie dla wody z kranu, zapoznając się z instrukcją obsługi.
- Odpowiednio wyreguluj ustawienie nabłyszczacza.

6.7 Polerka

Nabłyszczacz stosowany w zmywarkach to specjalny związek przeznaczony do zwiększania efektywności suszenia i zapobiegania pozostawaniu resztek wody lub kamienia na mytych naczyniach. Dlatego należy zadbać o to, aby w komorze na nabłyszczacz znajdował się nabłyszczacz i aby używać wyłącznie nabłyszczaczy przeznaczonych do użytku w zmywarkach do naczyń.

Napełnianie nabłyszczacza

1. Otwórz pokrywę nabłyszczacza za pomocą zatrzasku.

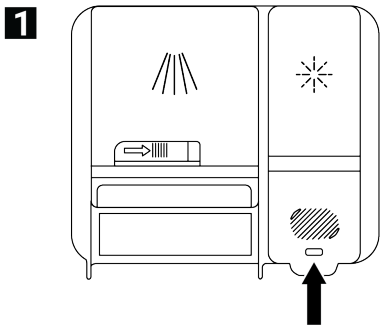

2. Napełnij komorę do poziomu MAX.

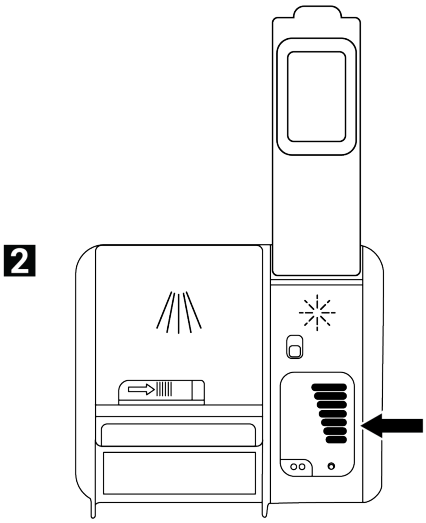

3. Zamknij pokrywę komory, delikatnie ją naciskając.

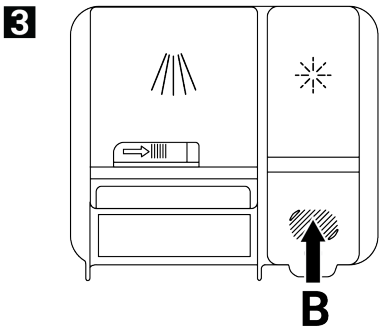

4. Jeśli po umyciu na zastawie stołowej znajdują się ślady wody, konieczne jest zwiększenie stopnia regulatora, a jeśli po ręcznym wytarciu pozostaje niebieski ślad, należy go zmniejszyć. To ustawienie jest ustawiane na pozycję 3 po opuszczeniu fabryki.

Ustawienia nabłyszczacza są wyjaśnione pod nagłówkiem "Regulacja ilości nabłyszczacza" w rozdziale obsługi urządzenia.

Wytrzyj płyn nabłyszczający, który wylewa się na zewnątrz komory. Przypadkowo rozlany nabłyszczacz spowoduje pienienie się i zmniejszy wydajność prania.

6.8 Części, które nie nadają się do mycia w zmywarce

- Nigdy nie myj w pralce naczyń zabrudzonych popiołem papierosowym, pozostałościami świec, pastą, farbą, chemikaliami itp.
- Nie myj w pralce widelców, łyżek i noży z rękojeściami drewnianymi lub kostnymi, części klejonych, części plastikowych, które nie są żaroodporne, pojemników miedzianych i cynowych.

Można myć w zmywarce, podobnie jak w przypadku mycia ręcznego, może powodować przebarwienia i matowienie ozdobnych nadruków na porcelanie, aluminium i srebrze. Niektóre delikatne rodzaje szkła i kryształu mogą z czasem stracić swoją przezroczystość. Zalecamy zwrócenie szczególnej uwagi na to, czy zakupioną nową zastawę stołową można myć w zmywarce.

6.9 Wkładanie naczyń do urządzenia

Jeśli umieścisz naczynia prawidłowo, zgodnie z pojemnością zmywania zmywarki, będziesz korzystać z urządzenia w najlepszy sposób pod względem zużycia energii, wydajności zmywania i suszenia.

- Przed włożeniem naczyń do pralki zeskrob wszelkie resztki jedzenia (kości, pestki owoców itp.).
- Jeśli to możliwe, umieść cienkie, wąskie kawałki w środkowych przegródkach koszy.
- Bardzo brudne i duże przedmioty umieszczaj w dolnym koszu, a małe, delikatne i lekkie przedmioty w górnym koszu.
- Umieść głębokie pojemniki, takie jak miski, szklanki i garnki, ustami skierowanymi w dół. Zapobiegnie to gromadzeniu się w nich wody.

Aby zapobiec możliwym obrażeniom, długie i ostre naczynia, takie jak widelce do serwowania, noże do chleba itp., zawsze umieszczaj w koszu na sztućce ostrymi końcami skierowanymi w dół lub poziomo na koszach na naczynia.

Najpierw opróżnij naczynia w dolnym koszu, a następnie naczynia w górnym koszu.

Przykłady alternatywnych układów koszyka

Dolny kosz

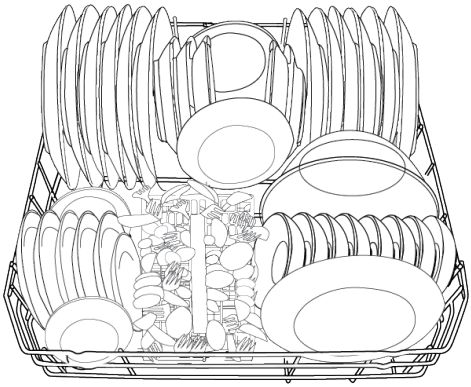

Górny kosz

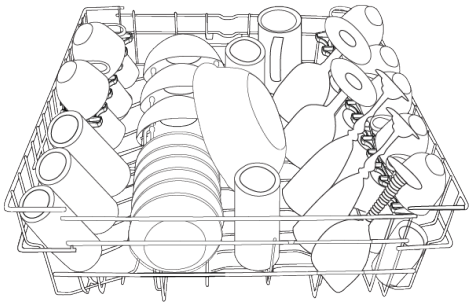

Nieprawidłowe miejsca docelowe

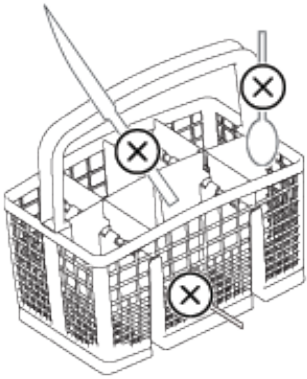

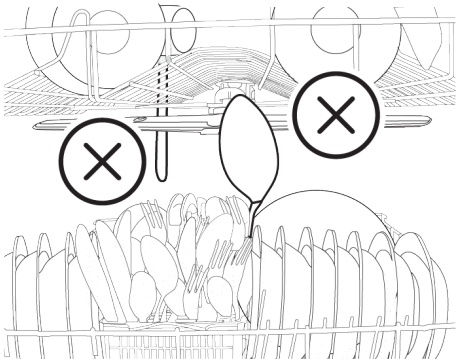

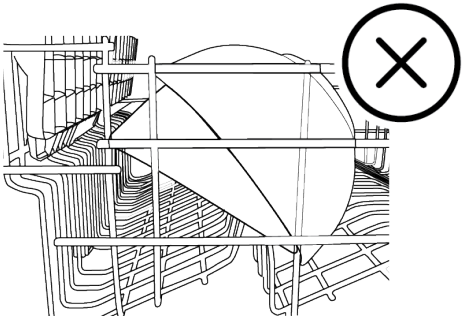

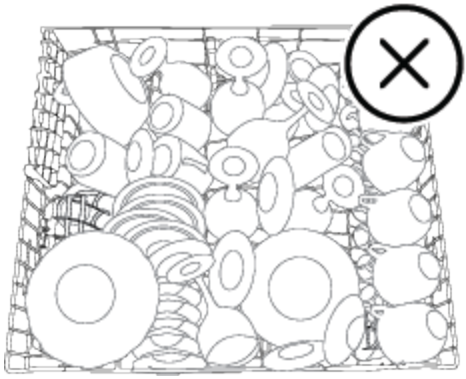

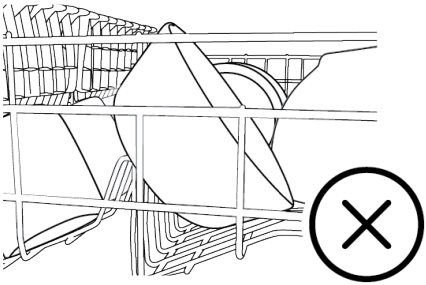

6.10 Dolne śmigło

Dolny wirnik myje naczynia w dolnym koszu.

6.11 Górne śmigło

Górny wentylator myje naczynia w górnym koszu.

6.12 Kosz na sztućce

(w zależności od modelu)
Kosz na sztućce został specjalnie zaprojektowany, aby czyściej myć naczynia, takie jak noże, widelce, łyżki itp.

Dzięki ruchomej (A, B) funkcji kosza na sztućce, możesz stworzyć większe powierzchnie i zrobić miejsce na naczynia o różnych rozmiarach podczas umieszczania naczyń w dolnym koszu.

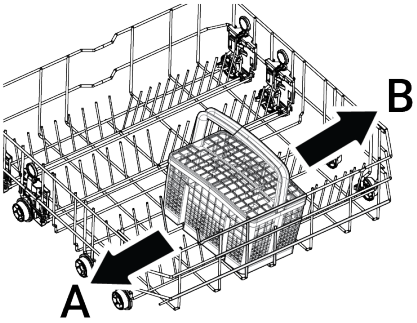

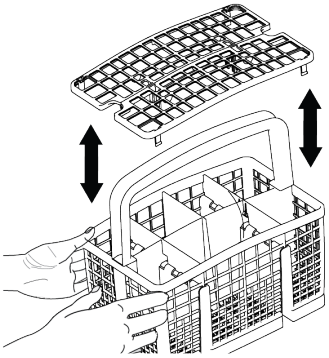

6.13 Kosz na sztućce

(W zależności od modelu)
Kosz na sztućce został specjalnie zaprojektowany, aby czyściej myć naczynia, takie jak noże, widelce, łyżki itp.
Dzięki ruchomej funkcji kosza na sztućce (A, B) możesz stworzyć większe powierzchnie podczas umieszczania naczyń w dolnym koszu i zrobić miejsce na naczynia o różnych rozmiarach. Jeśli chcesz umieścić więcej sztućców, możesz złożyć separatory na bok. oraz

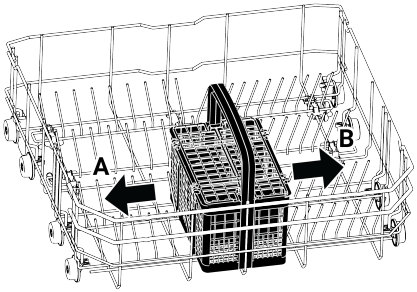

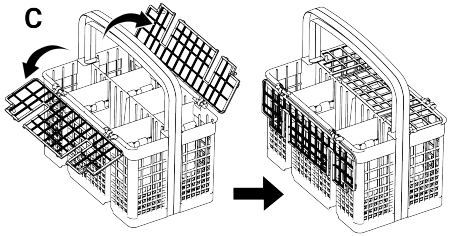

6.14 Składane dolne druty kosza 12 Rozkładany

(W zależności od modelu)
Sześcioczęściowe (A) składane druty znajdujące się w dolnym koszu maszyny zostały zaprojektowane tak, aby umożliwić łatwiejsze umieszczanie dużych przedmiotów, takich jak garnki, miski itp. Jeśli chcesz, możesz tworzyć większe obszary, składając każdy element osobno lub wszystkie na raz.

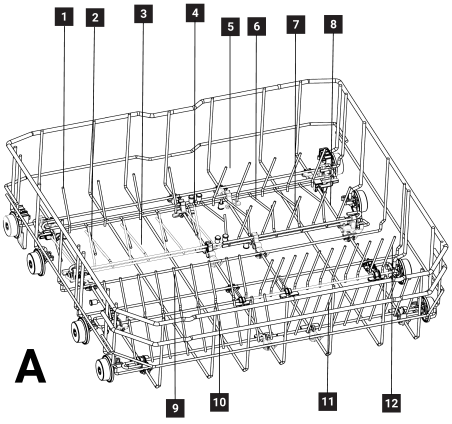

Aby ustawić składane przewody w pozycji poziomej, przytrzymaj przewody na środku i popchnij je w kierunku strzałek (B). Aby ustawić przewody z powrotem w pozycji pionowej, podnieś je do góry. Składane przewody będą pasować z powrotem do zatrzasku (C).

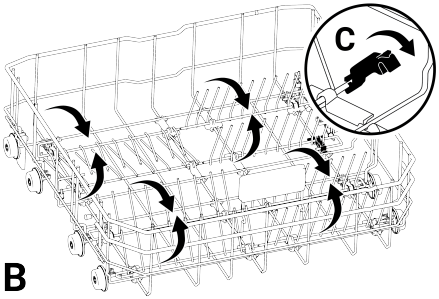

Trzymanie drutów od końców i umieszczanie ich w pozycji poziomej może spowodować ich wygięcie. Z tego powodu właściwe byłoby trzymanie drutów pośrodku od ich podstaw i popychanie ich w kierunku strzałki, umieszczając je w pozycji poziomej lub pionowej.

6.15 Dolny kosz uniwersalny / półka serwisowa z regulacją wysokości

(w zależności od modelu)
Dzięki temu akcesorium umieszczonemu w dolnym koszu pralki możesz łatwo umyć dodatkowe szklanki lub przedmioty, takie jak długie chochle i noże do chleba.

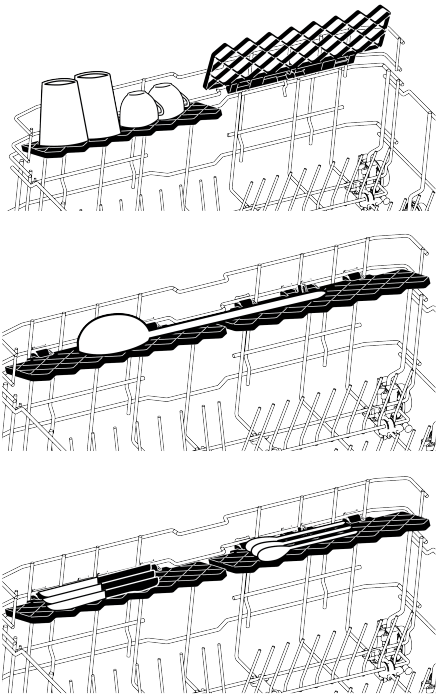

Możesz korzystać z półek według własnego uznania, ustawiając je w górę lub w dół, lub możesz je zamknąć, aby uzyskać dużo miejsca w dolnym koszu.

Upewnij się, że wentylator nie uderza w naczynia, które stawiasz na półkach.

Aby ustawić półki w pozycji zamkniętej;
1. Złóż półkę (A).
2. Przesuń półkę do góry (B).
3. Ustaw półkę w pozycji pionowej (C).
4. Przesuń półkę w dół i zablokuj ją za pomocą zaczepów (D).

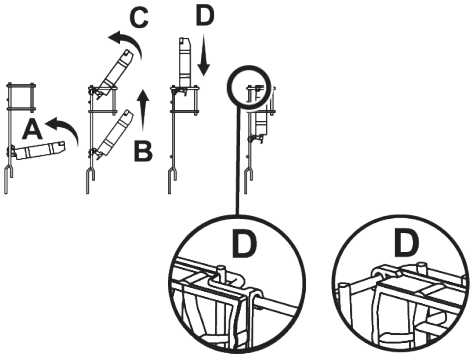

Możesz obrócić półkę do pozycji otwartej, wykonując ten sam proces w odwrotnej kolejności.

Aby wyregulować wysokość półek:
1. Złóż półkę (E).
2. Przesuń półkę do góry (F).

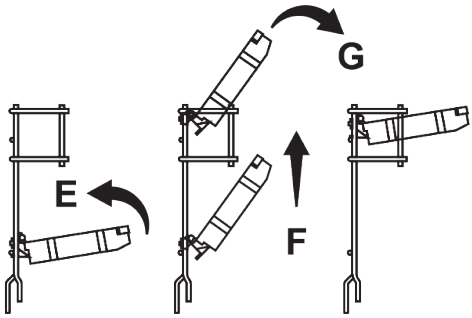

3. Otwórz półkę do żądanego poziomu (G).

6.16 Regulowana wysokość górnej półki kosza

(w zależności od modelu)
Możesz dowolnie korzystać z półek o regulowanej wysokości w górnym koszu urządzenia, przesuwając dolną i górną część w górę lub w dół w zależności od wysokości szklanek, filiżanek itp. (A, B, C).

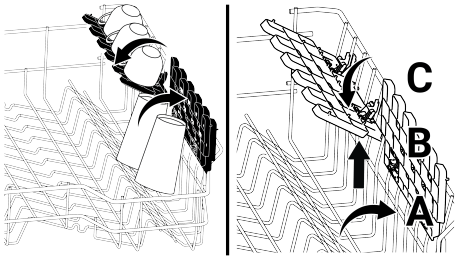

6.17 Drut do butelki z dolnym koszem

(W zależności od modelu)
Drut do butelek został zaprojektowany, aby ułatwić mycie szerokich i wysokich przedmiotów. Gdy nie używasz drutu do butelek, możesz wyjąć go z koszyka, pociągając go na zewnątrz z obu stron (H).

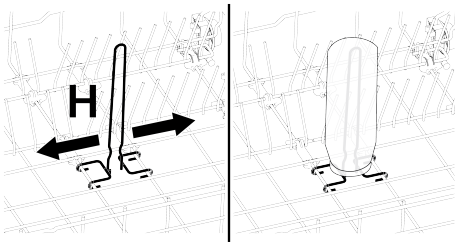

6.18 Kosz górny, wielofunkcyjna półka serwisowa

(W zależności od modelu)
Dzięki temu akcesorium umieszczonemu w górnym koszu pralki z łatwością umyjesz takie przedmioty, jak długie szufelki i noże do chleba.

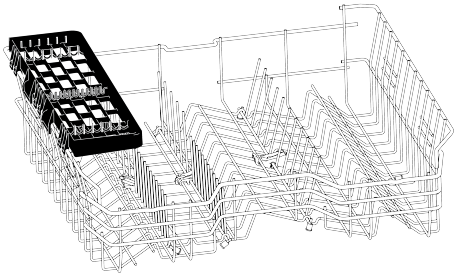

Jeśli nie chcesz z niego korzystać, możesz wyjąć wielofunkcyjną półkę serwisową górnego kosza, podnosząc ją do góry.

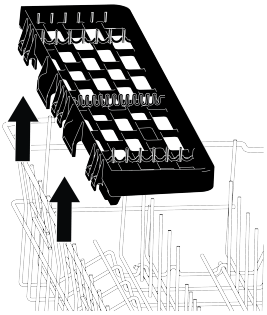

Wielofunkcyjną półkę do serwowania górnego kosza można łatwo przymocować do krawędzi górnego kosza w celu ponownego użycia.

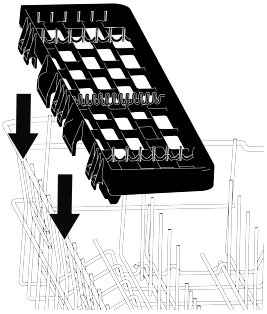

Ilustracja 2:

6.19 Kosz górny, wielofunkcyjna półka serwisowa

(W zależności od modelu)
Dzięki wielofunkcyjnej półce serwisowej w górnym koszu pralki, przybory kuchenne i długie serwisy można łatwo załadować i umyć. Ponadto sekcje mocujące szklane nóżki znajdujące się z przodu tego akcesorium ułatwiają umieszczanie okularów o odpowiednim rozmiarze w górnym koszu.

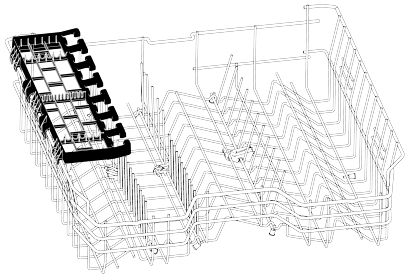

Jeśli nie chcesz z niego korzystać, możesz wyjąć wielofunkcyjną półkę serwisową górnego kosza, podnosząc ją do góry.

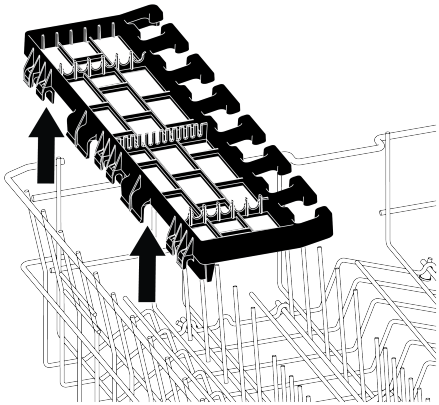

Wielofunkcyjną półkę do serwowania górnego kosza można łatwo przymocować do krawędzi górnego kosza w celu ponownego użycia.

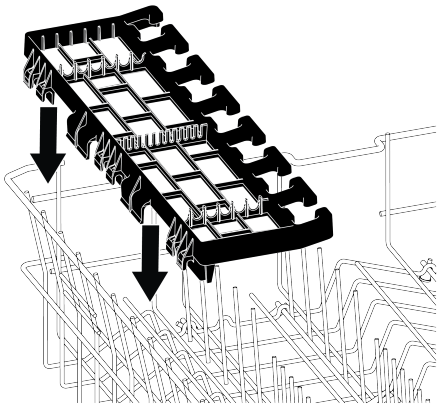

Ilustracja 3:

6.20 Regulacja wysokości górnego kosza

(w zależności od modelu)
Mechanizm regulacji wysokości górnego kosza jest przeznaczony do tworzenia dużych obszarów w górnej lub dolnej części maszyny zgodnie z własnymi potrzebami poprzez regulację wysokości w górę lub w dół, gdy kosz jest pusty lub pełny.
Dzięki temu mechanizmowi możesz używać swojego koszyka w trzech różnych pozycjach: na dole, w środku i na górze.

1. Aby podnieść kosz, chwyć górne druty kosza obiema rękami i pociągnij do góry, gdy kosz znajduje się w najniższej pozycji (A).
2. Zwolnij kosz, gdy usłyszysz dźwięk "kliknięcia" dochodzący z prawego i lewego mechanizmu, a kosz osiągnie górny poziom.

Jeśli wysokość nie jest wystarczająca, powtórz ten sam proces.

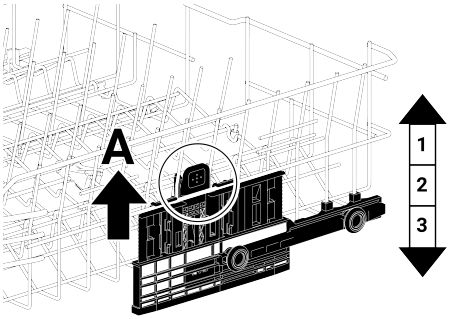

Aby opuścić kosz, gdy znajduje się w górnym położeniu;

1. Chwyć przewody górnego kosza obiema rękami, podnieś nieco kosz, a następnie naciśnij i zwolnij zatrzaski (B) pokazane na rysunku w tym samym czasie.
2. Opuść kosz z jego obecnej pozycji do dolnej pozycji.
3. Gdy kosz osiągnie niższy poziom, zwolnij kosz.

Jeśli wysokość nie jest wystarczająca, powtórz ten sam proces.

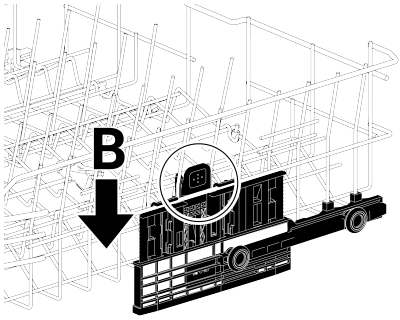

Mechanizm ruchu może nie działać prawidłowo, jeśli górny kosz jest przeciążony lub rozkład ciężaru nie jest zrównoważony. W cięższych warunkach istnieje ryzyko upadku na niższy poziom.

Upewnij się, że mechanizm regulacji znajduje się w tej samej pozycji po prawej i lewej stronie górnego kosza.

6.21 Regulacja wysokości górnego kosza

(W zależności od modelu)
Mechanizm regulacji wysokości górnego kosza jest przeznaczony do tworzenia dużych obszarów w górnej lub dolnej części maszyny zgodnie z własnymi potrzebami poprzez regulację wysokości w górę lub w dół, gdy kosz jest pusty lub pełny.
Dzięki temu mechanizmowi możesz używać swojego koszyka w trzech różnych pozycjach: na dole, w środku i na górze.
Aby opuścić kosz, gdy znajduje się w górnym położeniu;

1. Chwyć przewody górnego kosza obiema rękami i podnieś uchwyt mechanizmu do góry, jak pokazano na rysunku (A).
2. Opuść kosz z jego obecnej pozycji do dolnej pozycji.
3. Gdy kosz osiągnie niższy poziom, zwolnij kosz.

Jeśli wysokość nie jest wystarczająca, powtórz ten sam proces.

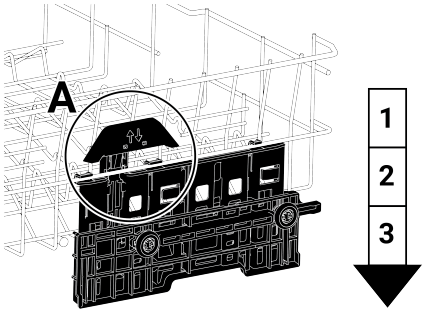

1. Aby podnieść kosz, chwyć górne druty kosza obiema rękami i pociągnij do góry, gdy kosz znajduje się w najniższej pozycji (B).
2. Gdy kosz osiągnie górny poziom z dźwiękiem "kliknięcia" dochodzącym z prawego i lewego mechanizmu, zwolnij kosz.

Jeśli wysokość nie jest wystarczająca, powtórz ten sam proces.

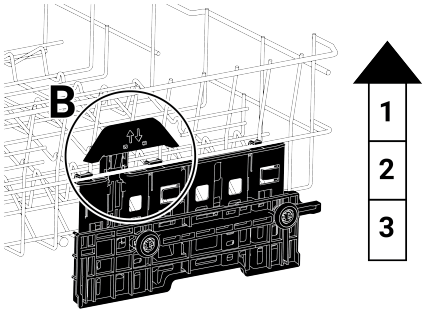

Mechanizm ruchu może nie działać prawidłowo, jeśli górny kosz jest przeciążony lub rozkład ciężaru nie jest zrównoważony. W cięższych warunkach istnieje ryzyko upadku na niższy poziom.

Upewnij się, że mechanizm regulacji znajduje się w tej samej pozycji po prawej i lewej stronie górnego kosza.

6.22 Regulacja wysokości górnego kosza

(W zależności od modelu)
Umieść duże przedmioty, takie jak doniczki itp., w dolnym koszu. Wysokość górnego kosza możesz regulować w zależności od wielkości naczyń, które będziesz myć. Aby zmienić wysokość kosza, użyj kółek kosza, obróć uchwyty na końcu górnych szyn kosza na boki i otwórz je, wyjmij kosz. Zmień położenie kół, umieść kosz z powrotem na szynie i zamknij uchwyty.

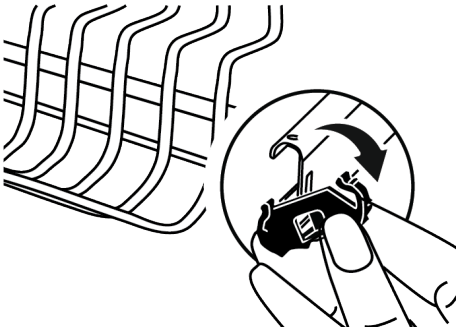

6.23 Dolny kosz na butelkę i część uchwytu na talerz

(W zależności od modelu)
Dolny kosz na butelkę i część uchwytu na talerz (A) została zaprojektowana, aby ułatwić mycie wąskich i wysokich naczyń. Po ustawieniu składanych przewodów w pozycji poziomej można umieścić butelki na częściach uchwytu na butelkę. Zabezpiecz butelki, dokręcając je do części zacisku uchwytu na butelkę, jak na poniższym obrazku.

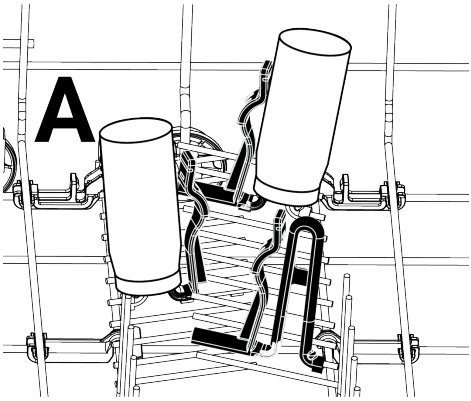

Po umieszczeniu składanych przewodów w pozycji pionowej można umieścić talerze bez wyjmowania części uchwytu.

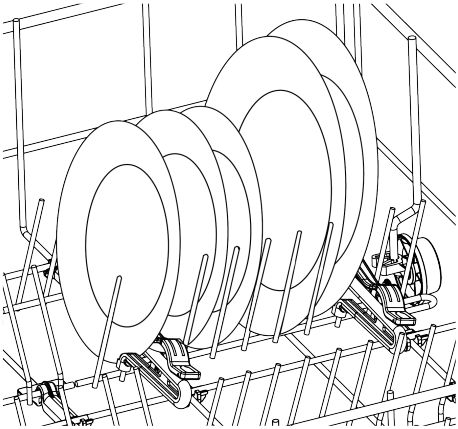

Trzymanie drutów od końców i umieszczanie ich w pozycji poziomej może spowodować ich wygięcie. Dlatego właściwe byłoby trzymanie przewodów pośrodku od ich podstaw i umieszczenie ich w pozycji poziomej lub pionowej.

6.24 Składane druty górnego kosza

(W zależności od modelu)
Gdy potrzebujesz wystarczająco dużo miejsca na duże naczynia w górnym koszu urządzenia, możesz skorzystać ze składanych przewodów.
Aby ustawić składane przewody w pozycji poziomej, przytrzymaj je pośrodku i popchnij je w kierunku strzałki na rysunku.
Umieść swoje duże naczynia w obszarze, który zostanie utworzony. Podnieś przewody, aby ustawić je z powrotem w pozycji pionowej.

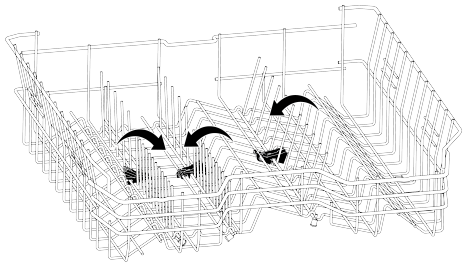

Trzymanie drutów od końców i umieszczanie ich w pozycji poziomej może spowodować ich wygięcie. Z tego powodu trzymaj druty pośrodku od ich podstaw i popchnij je w kierunku strzałki, umieszczając je w pozycji poziomej lub pionowej.

6.25 Składane druty górnego kosza leżą całkowicie do dołu

(W zależności od modelu)
Gdy potrzebujesz wystarczająco dużo miejsca na duże naczynia w górnym koszu urządzenia, możesz skorzystać ze składanych przewodów.
Aby ustawić składane przewody w pozycji poziomej, przytrzymaj je pośrodku i popchnij je w kierunku strzałki na rysunku.
Umieść swoje duże naczynia w obszarze, który zostanie utworzony. Podnieś przewody, aby ustawić je z powrotem w pozycji pionowej. W niektórych modelach**Miękki w dotyku**Posiada akcesoria. Przeznaczony jest do przechowywania okularów o różnych rozmiarach bez ich uszkadzania. W razie potrzeby można go zdjąć i ponownie założyć.

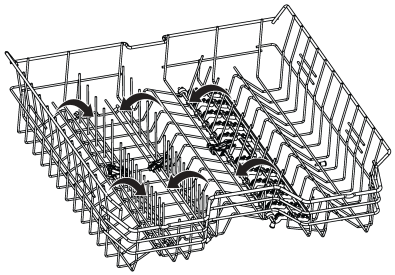

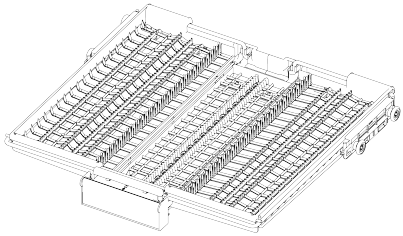

Trzymanie drutów od końców i umieszczanie ich w pozycji poziomej może spowodować ich wygięcie. Z tego powodu trzymaj druty pośrodku od ich podstaw i popchnij je w kierunku strzałki, umieszczając je w pozycji poziomej lub pionowej.

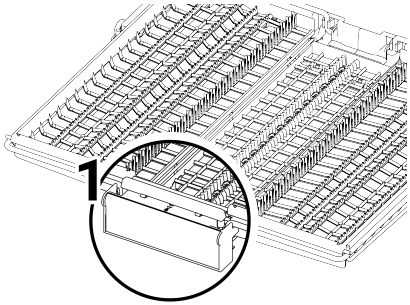

6.26 Sufitowy kosz na sztućce

(W zależności od modelu)
Sufitowy kosz na sztućce jest przeznaczony do mycia naczyń, takich jak widelce, łyżki itp., umieszczając je między grzebieniami na tacy.

W modelach z funkcją częściowego ruchu, po naciśnięciu dźwigni (1) znajdującej się na uchwycie, taca w środkowej części kosza opuszcza się do dolnego położenia, a prawa i lewa taca boczna mogą być używane ruchomo po odblokowaniu systemu. Przestrzeń wolna przez boczne tace pozwala na załadowanie wysokich przedmiotów do górnego kosza.

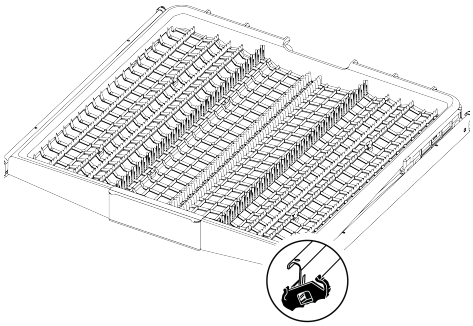

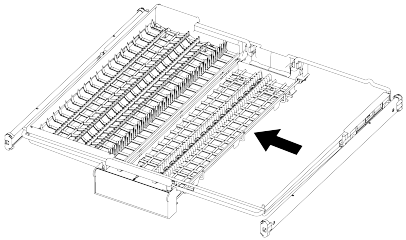

6.27 Sufitowy kosz na sztućce

(W zależności od modelu)
Sufitowy kosz na sztućce jest przeznaczony do mycia naczyń, takich jak widelce, łyżki itp., umieszczając je między grzebieniami na tacy.

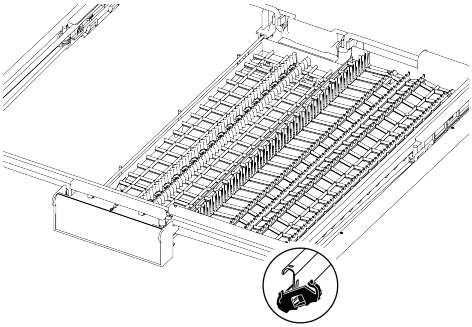

Gdy środkowa taca znajduje się w dolnym położeniu, na tacę można załadować wysokie naczynia, takie jak filiżanki do kawy, chochle itp. Gdy tace boczne spoczywają na dwóch krawędziach, uchwyt można pociągnąć, aby podnieść środkową tacę i zablokować system.

6.28 Kosz na sztućce sufitowy [Soft Spike]

(w zależności od modelu)
Grzebienie są zoptymalizowane na tacy na sztućce, aby specjalnie podeprzeć widelce, łyżki i noże, z symbolami wskazującymi, który typ powinien być idealnie umieszczony w której części tacy.
Lewą tacę można przesuwać w górę i w dół, pociągając lub naciskając w dół uchwyt. W dolnej pozycji kubki można umieścić na tej tacy, aby zwiększyć elastyczność.

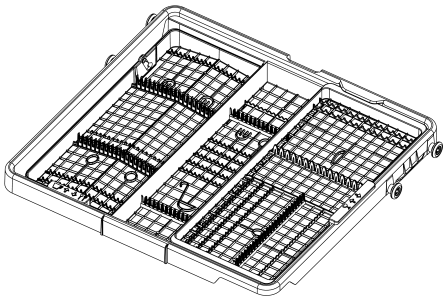

Ilustracja 4: Prawa taca może się swobodnie przesuwać na boki. Gdy prawa taca zostanie przesunięta w lewo, tworzy dodatkową przestrzeń pod spodem, aby umożliwić umieszczenie większych szklanek w górnym koszu i jest podtrzymywana przez miękki kolec.

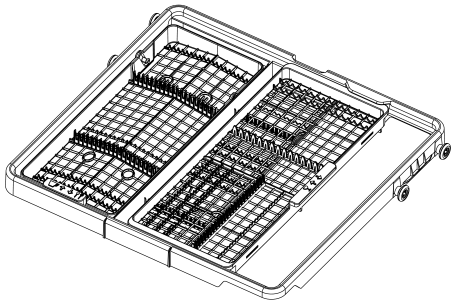

7 Obsługa produktu

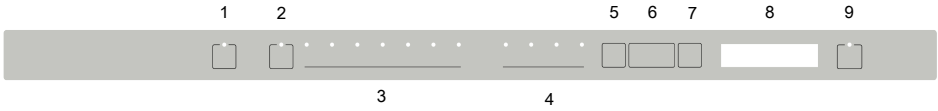

1 Przycisk włączania / wyłączania
2 Kluczyk z pilotem zdalnego sterowania
3 wyboru programu
4 wyboru funkcji
5 menu
6 Wybór czasu drzemki / wyboru kierunku menu
7 Klucz wyboru / potwierdzenia
8 Ekran
9 Przycisk Start / Pauza / Anuluj



1 Automatyczny wskaźnik otwarcia drzwi (w zależności od modelu)
2 Funkcja czyszczenia filtra (w zależności od modelu)
3 Wskaźnik Homewhiz (w zależności od modelu)
4 Wskaźnik czasu opóźnienia / czasu programu
5 Wskaźnik drzemki
6 Wskaźnik zakończenia programu
7 Dodatkowy wskaźnik grzałki (w zależności od modelu)
8 Wskaźnik dozowania detergentu w płynie (w zależności od modelu)
9 Wskaźnik funkcji higieny (w zależności od modelu)
10 Wskaźnik soli
11 Wskaźnik nabłyszczacza

Przeczytaj najpierw ostrzeżenia dotyczące bezpieczeństwa!

włączania/wyłączania

Po naciśnięciu włączania/wyłączania na wyświetlaczu zaświecą się kontrolki wskazujące, że produkt jest włączony. Ponowne naciśnięcie wyłączy światła, wskazując "Wyłączone".

Przycisk wyboru programu / anulowania programu

Wybierz program, który chcesz uruchomić z sekcji "przyciski wyboru programu" i naciśnij przycisk. Aby anulować uruchomiony program, otwórz drzwi urządzenia i naciśnij przycisk Start programu / Pauza / Anuluj przez 3 sekundy. Po wyświetleniu na ekranie odliczania 3 – 2 – 1, 0:01 zamknij drzwi maszyny i poczekaj na zakończenie procesu ewakuacji. Proces ewakuacji jest zakończony w ciągu 2 minut, a po jego zakończeniu maszyna wyda ostrzeżenie dźwiękowe.

funkcyjne

Po naciśnięciu funkcyjnych podczas wyboru programu lub wyboru opóźnienia, jeśli wybrany program obsługuje wybraną funkcję, usłyszysz pozytywny dźwięk ostrzegawczy. Gdy zaświeci się wskaźnik wybranej funkcji, funkcja jest wybrana. Aby anulować wybór funkcji, naciśnij ponownie funkcyjny, aż wskaźnik funkcji zgaśnie.

Przygotowanie maszyny

1. Otwórz drzwi zmywarki.
2. Umieść naczynia zgodnie z instrukcją obsługi.
3. Upewnij się, że górne i dolne ramię opryskiwacza obracają się swobodnie.
4. Wlej wystarczającą ilość detergentu do komory na detergent.

Wybór programu

1. Włącz urządzenie, naciskając przycisk włączania / wyłączania.

2. Sprawdź wskaźniki ostrzegawcze niedoboru soli i nabłyszczacza i w razie potrzeby dodaj sól i/lub nabłyszczacz.

3. Określ program zmywania odpowiedni dla Twoich potraw, patrząc na informacje o programie i tabelę średnich wartości zużycia.

4.Po zamknięciu drzwi urządzenia uruchamia się wybrany program.

7.1 Tabela informacji o programach i średnich wartości zużycia

Dane programu i tabela ze średnim zużyciem								
Numer programu	0	1	2	3	4	5	6	7
Nazwa programu	-	SensorAdapt	Intensnwny	Eco *	Delikatny	FastClean	Mini (#)	Program do pobrania
Temperatura zmywania	-	50-72 ºC	70 ºC	50 ºC	40 ºC	60 ºC	35 ºC	-
Stopień zabrudzenia	-	Je st to program automatyczny, który analizuje ilość obciążenia i poziom zanieczyszczenia w maszynie oraz optymalizuje temperaturę i czas prania przy użyciu sztucznej inteligencji.	Zalecany dla silnie zabrudzonych naczyń, garnków i patelni.	Nadaje się do mycia normalnie zabrudzonych naczyń. Jest to najefektywniejszy program pod względem połączonego zużycia prądu i wody. Służy to do oceny zgodności z unijną dyrektywą w sprawie ekoprojektu.	Specjalny program do łagodnego zmywania delikatnych naczyń szklanych.	Program do codziennego mycia normalnie zabrudzonych naczyń w najszybszy sposób.	Zalecany dla delikatnie zanieczyszczonych naczyń, z których uprzątnięto resztki jedzenia i wstępnie oczyszczono.	Sprawdź aplikację HomeWhiz w poszukiwaniu programów, które możesz pobrać za pomocą połączenia bezprzewodowego.
	-	Średni do wysokiego	Wysoki	Średni	Niewielki	Średni	Niewielki	-
Zmywanie wstępnie	-	+	+	-	+	-	-	-
Zmywanie	-	+	+	+	+	+	+	-
Suszenie	-	+	+	+	+	+	+	-
Czas trwania (min.)	-	73-174	187	241	120	49	30	-
Woda (l)	-	8,2-12,4	16.2	8.9	14,4	11.1	10,8	-
Energia (kWh)	-	0,660-1,113	1,380	0,654	0,620	1,05	0,650	-
Funkcje do wyboru	-	K	T, S, G, Y, F, R, U, Z, H, M, K	T, E, Y, F, S, R, U, Z, H, M, K	T, E, Y, F, R, Z, B, M, K	T, E, Y, R, Z, B, H, M, K	T, E, Z, B, M, K	-

Pojemność załadunkowa: 15

Wartości podane w tabeli określono przy założeniu standardowych warunków. W warunkach rzeczywistych mogą wystąpić różnice. * Program referencyjny dla instytutów badawczych. Badania przeprowadzane są zgodnie z normą EN 50242/60436 przy pełnych dozownikach soli i nabłyszczacza. Wartości podane dla programów innych niż program Eco 50°C są jedynie orientacyjne. (#) Dodatkowe funkcje mogą spowodować zmiany w trakcie trwania programu.

Dane programu i tabela ze średnim zużyciem				
Numer programu	Download-1		Download-2	
Nazwa programu	AquaFlex		SilentWash (Zmywanie ciche)	
Temperatura zmywania	-		-	
Stopień zabrudzenia	Jest to program najbardziej odpowiedni do codziennych zmywania różnych naczyń, w tym przedmiotów plastikowych. Delikatne przedmioty szklane myje się w koszu górnym, miski i tace zaś można myć w koszu dolnym.		Jest to program do codziennego zmywania normalnie zabrudzonych naczyń w najbardziej cichy sposób.	
	Średni	Średni		
Zmywanie wstępnie	+	-		
Zmywanie	+	+		
Suszenie	+	+		
Czas trwania (min.)	219	307		
Woda (l)	19	9.6		
Energia (kWh)	1,53	1,15		
Funkcje do wyboru	T, E, Y, F, U, Z, H, M, K	T, E, R, K		

7.2 Dodatkowe funkcje

Programy zmywarek są zaprojektowane z myślą o optymalnym czyszczeniu, uwzględniając rodzaj brudu, ilość zanieczyszczeń oraz właściwości naczyń.

Dostępne są dodatkowe funkcje, które optymalizują mycie, oszczędzając czas, wodę i energię, a jednocześnie poprawiając higienę i wygodę.

Dodatkowe funkcje mogą powodować zmianę czasu trwania programu.

Dodatkowe funkcje nie są odpowiednie dla wszystkich programów wash. Wyświetlanie funkcji nieodpowiedniej dla programu nie będzie aktywne.

Funkcje, które można wykorzystać w programach prania, są oznaczone literami, takimi jak "A, B, D, E, G, F, F, K..." w "Tabeli informacji o programie i średnich wartościach zużycia". Instrukcje dotyczące korzystania z tych funkcji można znaleźć w rozdziale "Funkcje dodatkowe" instrukcji obsługi.

Niektóre funkcje pomocnicze nie mogą być używane razem. Jeśli wybrana funkcja nie jest aktywna, mimo że pojawia się w tabeli "Informacje o programie i wartości średniego zużycia", możesz ją aktywować po wyłączeniu pozostałych funkcji pomocniczych.

Aby dodać dodatkowe funkcje do programu:

1. Wybierz pożądany program mycia.
2. Gdy wybierzesz dodatkową funkcję, zapala się wskaźnik tej dodatkowej funkcji. Gdy ponownie naciskasz klawisz funkcyjny, wskaźnik gaśnie, a wybór zostaje anulowany.

Jeśli Twoje urządzenie ma funkcje podmenu w zależności od modelu, zapoznaj się z instrukcjami w sekcji Dodatkowe funkcje, aby zapoznać się z ich użyciem.

"Nie wszystkie funkcje oznaczone literami takimi jak 'A,B,D,E,G,F,K..." w tabeli informacji o programie i średnich wartościach zużycia można wykorzystać w twojej maszynie, funkcje te opisane są w sekcji dodatkowych funkcji w tym podręczniku.

Self Dry Funkcja (K)

(W zależności od modelu)

Dzięki funkcji "Self Dry" w Twojej maszynie zwiększa się efektywność suszenia i osiąga się oszczędność energii.

Po aktywacji tej funkcji drzwiczki pralki otwierają się automatycznie po zakończeniu cyklu prania.

Funkcja ta może wydłużyć czas trwania wybranego programu nawet o 35 minut.

Funkcja ta może wydłużyć czas trwania wybranego programu nawet o 35 minut.

Self Dry funkcja otwiera drzwi na końcu prania dzięki "szybom otwierającym drzwi". Ten proces trwa około 2 minut. Jeśli zasilanie zostanie odcięte podczas wychodzenia wałów, nie wymuszaj zamykania drzwi. Po przywróceniu zasilania proces jest zakończony, a wały zostaną wciągnięte z powrotem.

Jeśli funkcja Self Dry jest aktywna, drzwi można automatycznie otworzyć podczas procesu suszenia i program może być kontynuowany. Jeśli produkt ma ekspozycję, czas będzie odliczany wraz z otwartymi drzwiami aż do zakończenia suszenia i zakończenia programu.

Aby zmienić funkcję Self Dry:

1-Po włączeniu maszyny naciśnij i przytrzymaj przycisk Menu przez 1 sekundę.

2- Użyj <- and="" +=""> klawiszy do przełączania ekranu na opcję "o:".

3- Użyj przycisku wyboru, aby wybrać opcję o:0 lub o:1. Opcja o:0 oznacza, że funkcja Self Dry jest wyłączona, a opcja o:1 oznacza, że funkcja Self Dry jest włączona.

W zależności od modelu Twojej maszyny, Self Dry może być wyświetlany z literą "o" lub ikoną otwierania drzwi. ( )

4-Naciśnij klawisz Menu, aby opuścić menu ustawień. Twoje ustawienia zostaną zapisane automatycznie.

Oświetlenie wewnętrzne

(W zależności od modelu)

Niektóre modele mają lampę, która oświetla wnętrze zmywarki, gdy drzwi są otwarte.

1. Po włączeniu zmywarki naciśnij klawisz Menu Ustawień przez 3 sekundy.

W niektórych modelach wystarczy raz naciśnąć klawisz menu, aby wejść do menu ustawień.

2. Naciśnij <- and="" +=""> klawisze, aby przejść na pozycję "L:" na ekranie. Wybierz pożądaną pozycję za pomocą klawisza Selection. Funkcja oświetlenia wewnętrznego jest wyłączona w pozycji "L:0" i aktywna w pozycji "L:1".

3. Wyłącz zmywarkę klawiszem On/Off, aby potwierdzić.

7.3 Funkcje

Funkcja (S) SilentWash

(w zależności od modelu)

Funkcja SilentWash jest ważna dla 3 programów.

1. Eco
2. Auto
3. Intensywny

Gdy programy te są uruchamiane w trybie SilentWash, poziom szumu jest obniżany o 2 DBA, a czas prania wydłużany do 68 minut.

Funkcja (E) SteamGloss

(W zależności od modelu)

Zapewnia doskonałą wydajność schnięcia. Funkcję tę można wybrać, aby wydłużyć czas trwania programu.

W niektórych modelach funkcja Extra Dry jest aktywowana przez aplikację HomeWhiz.

Funkcja połowy obciążenia (Y)
(W zależności od modelu)
Używa się go, gdy chcesz uruchomić komputer bez pełnego załadowania.
1. Włóż naczynia do zmywarki według uznania.
2. Włącz urządzenie za pomocą przycisku włączania/wyłączania.
3. Po wybraniu wybranego programu naciśnij przycisk Half Load.
Po włączeniu tej funkcji zapala się wskaźnik klawisza funkcyjnego.
Dzięki funkcji półładowania możesz oszczędzać wodę i energię, używając jednocześnie górnego i dolnego kosza maszyny.
4. Uruchom program, naciskając Start / Czekaj / Anuluj.

Funkcja Fast+
(w zależności od modelu)
Pozwala wybranemu programowi na mycie pod wyższym ciśnieniem i temperaturą, skracając czas prania i zmniejszając ilość wody.

Ostrzeżenie o trybie mycia narożnika
(Zależny od modelu)
Możliwe jest sprawdzenie statusu programu z modułu w lewym górnym rogu maszyny podczas działania programu i po jego zakończeniu. Po uruchomieniu wybranego programu niebieski wskaźnik wskazuje, że program jest w fazie prania, a czerwony wskaźnik wskazuje, że jest w fazie suszenia. Zielony wskaźnik oznacza, że program się zakończył. Wskaźniki modułu wyłączają się, gdy drzwi są otwarte podczas działania programu lub po jego zakończeniu.

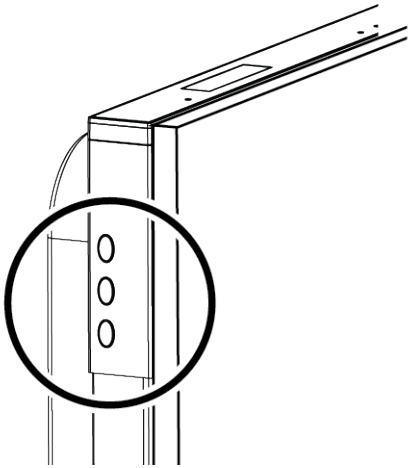

W modelach z wskaźnikami mycia narożników i automatycznym otwieraniem drzwi, czerwona dioda LED (w trakcie suszenia) pozostaje zapalona po otwarciu drzwi.

Niebieski: Pranie
Czerwony: Suszenie
Zielony: Program jest zakończony.
SensorAdapt
SensorAdapt to zautomatyzowany program oparty na sztucznej inteligencji, który optymalizuje temperaturę i czas prania poprzez analizę poziomu zabrudzenia i ilości naczyń w zmywarce.

(Zgodnie z ustawą UE o AI – Rozporządzenie (UE) 2024/1689)
Ten produkt wykorzystuje techniki i podejścia AI (sztuczna inteligencja) podczas interakcji z algorytmem Sensoradapt.
SensorAdapt to zautomatyzowany program oparty na sztucznej inteligencji, który optymalizuje temperaturę i czas prania poprzez analizę poziomu zabrudzenia i ilości naczyń w zmywarce...
Programy SensorAdapt, Auto-Adapt, AI oraz AutonomAI działają z wykorzystaniem algorytmu Sensoradapt. Oprócz tych programów, inne programy wspierające SensorAdapt są wymienione w "Tabeli Informacji o Programie i Średnich Wartościach Konsumpcyjnej".

To urządzenie wykorzystuje technologie sztucznej inteligencji (AI), aby poprawić jakość mycia, efektywność energetyczną oraz łatwość użytkowania. Funkcja Sensoradapt oparta na AI analizuje dane z czujników, aby automatycznie optymalizować parametry prania (np. poziom wody i czas prania) dla poprawy wydajności prania. Regulacje generowane przez AI są wyłącznie funkcjami wspierającymi; Funkcje krytyczne dla bezpieczeństwa działają niezależnie i nie mogą być nadpisane przez AI. Użytkownicy kontrolują proces mycia poprzez wybór programu, a modyfikacje AI są wprowadzane w wybranych parametrach programu. Funkcje AI przetwarzają wyłącznie dane z czujników maszyn związane z wydajnością prania i nie wymagają ani nie udostępniają danych osobowych. Środki te są przewidziane zgodnie z artykułem 50 ustawy UE o AI.

7.4 Funkcje w menu ustawień

(W zależności od modelu)

W menu ustawień urządzenia znajdują się dodatkowe funkcje w zależności od modelu. Aby uzyskać dostęp do tych funkcji, naciśnij i przytrzymaj przycisk Menu przez 3 sekundy. Użyj <- i +>, aby wybrać funkcję lub ustawienie, na którym chcesz wykonać operację.

W niektórych modelach wystarczy jednokrotne naciśnięcie przycisku menu, aby wejść do menu ustawień.

Zmień funkcję lub ustawienie, które chcesz zmienić, za pomocą wyboru i zapisz ustawienia, wyłączając urządzenie.

Funkcje podmenu:
(W zależności od modelu)
Self Dry Funkcja wyłączona / włączona



Dodatkowa funkcja wył./wł.:
(w zależności od modelu)



7.5 Zmiana poziomu sygnału ostrzegawczego

1. Po włączeniu urządzenia naciśnij i przytrzymaj przez 3 sekundy przycisk Menu.

W niektórych modelach wystarczy nacisnąć przycisk menu raz, aby uzyskać dostęp do menu ustawień.

2. Naciśnij przyciski <- and +>, aby przejść do "S:" na wyświetlaczu.

3. Po każdym naciśnięciu przycisku wyboru głośność ostrzeżenia zmienia się na „S:0” - wyłączona, „S:1” - średnia, „S:2” - wysoka.
3. Wyłącz zmywarkę za pomocą przycisku Wł./wył., aby zapisać ustawienie.

Zmywarkę podczas produkcji jest ustawione jako „S:2”.

7.6 Funkcja Homewhiz

Najpierw przeczytaj sekcję "Instrukcje bezpieczeństwa".

Dzięki funkcji HomeWhiz możesz sterować zmywarką z urządzenia inteligentnego i otrzymywać informacje o stanie swojej maszyny.

HomeWhiz działa tylko na paśmie częstotliwości 2,4 GHz.

Po wybraniu funkcji możesz korzystać ze swojego urządzenia za pomocą inteligentnego urządzenia. Gdy funkcja nie jest wybrana, możesz monitorować swój komputer za pomocą aplikacji.

Możesz śledzić, czy funkcja jest włączona czy wyłączona, na podstawie wskaźnika na produkcie. W przypadkach, gdy funkcja nie może być włączona, wskaźnik HomeWhiz będzie wyłączony lub będzie migał w krótkich odstępach czasu. Przykładem takich sytuacji są wyłączone ustawienia połączenia bezprzewodowego lub otwarte drzwi urządzenia.

Funkcja ta jest wyłączona, gdy drzwi zmywarki są otwarte lub gdy na maszynie wykonywana jest operacja On/Off. Można go ponownie wybrać za pomocą przycisku pilota.



Widok ekranu, gdy Homewhiz jest otwarty

Instalacja Homewhiz i ustawienia konta użytkownika

Aby korzystać z funkcji połączenia bezprzewodowego na swoim komputerze, zainstaluj aplikację HomeWhiz z rynku aplikacji swojego smartfona. Upewnij się, że Twoje urządzenie jest podłączone do internetu, aby korzystać z aplikacji. Jeśli korzystasz z aplikacji po raz pierwszy, ukończ proces rejestracji, używając adresu e-mail z aplikacji. Po zakończeniu procesu rejestracji możesz korzystać ze wszystkich produktów w swoim domu z funkcją HomeWhiz przez to konto. Produkty sparowane z Twoim kontem możesz zobaczyć, klikając w sekcję "Dodaj/Usuń produkt" na stronie "Produkty" w aplikacji. Możesz dopasować te produkty przez użytkowników na tej stronie.

Pierwsza instalacja

1. Kliknij przycisk "Dodaj urządzenie" i wybierz "Zmywarka" w sekcji "Urządzenia kuchenne".
2. Zeskanuj kod kreskowy obok drzwi lub wpisz "Numer produktu urządzenia".
3. Gdy urządzenie jest wyłączone, jednocześnie naciskaj przyciski Włącz/Wyłącz i Pilot Sterowania.
4. Wybierz sieć, do której chcesz podłączyć zmywarkę i wpisz hasło do sieci.
5. Ikona HomeWhiz ( ) będzie migać, gdy zmywarka jest podłączona. Po nawiązaniu połączenia odpowiednia ikona zapali się na stałe.
6. Nadaj swojej zmywarce nazwę. To ostatni krok. Możesz zobaczyć swój produkt na stronie "Urządzenia".
7. Po pomyślnym zakończeniu instalacji zmywarki produkt automatycznie wyświetla ekran główny i wraca do trybu użytkowania.
8. Jeśli instalacja się nie powiedzie lub nie zostanie ukończona w ciągu 5 minut, ikona HomeWhiz się zamknie, a produkt sam się wyłączy. Aby rozpocząć instalację od nowa, powtórz kroki instalacji od kroku 1.

Używanie zmywarki na wielu urządzeniach

Możesz używać zmywarki na więcej niż jednym inteligentnym urządzeniu. Aby to zrobić, zainstaluj aplikację HomeWhiz na drugim inteligentnym urządzeniu. Po otwarciu aplikacji musisz zalogować się swoim kontem.

Jeśli konto, do którego jesteś zalogowany, to konto, do którego wcześniej dodałeś produkty, możesz zacząć korzystać ze zmywarki bezpośrednio po zalogowaniu.

Aby korzystać z zainstalowanej zmywarki z nowego konta, postępuj zgodnie z poniższymi krokami.

1. Załóż nowe konto i zaloguj się do aplikacji HomeWhiz za pomocą tego konta. Upewnij się, że Twoje urządzenie i zmywarka są podłączone do tej samej sieci.
2. Na stronie Produkty kliknij w sekcję "Dodaj/Usuń Produkt". W zakładce "Inne Produkty" możesz zobaczyć produkt i do którego użytkownika należy.
3. Stuknij symbol (+) obok zmywarki, którą chcesz dodać, i nazwij produkt.
4. Twoje żądanie dodania produktu zostanie przesłane do właściciela produktu e-mailem. Po zatwierdzeniu przez właściciela możesz zacząć korzystać z produktu jako partner.

Po zakończeniu procesu instalacji Twoje inteligentne urządzenie i zmywarka nie muszą być podłączone do tej samej sieci. Możesz korzystać ze swojego produktu tak długo, jak Twoje urządzenie jest podłączone do internetu.

Produkty można zobaczyć powiązane z Twoim kontem, klikając w sekcję "Dodaj/Usuń produkt" na stronie "Produkty" w aplikacji. Możesz połączyć te produkty z użytkownikami z tej strony.

Wyświetlacz wartości konsumpcji Homewhiz

Twoja zmywarka posiada funkcję zarządzania zużyciem. Ta funkcja może mieć różne możliwości w zależności od produktu (monitorowanie zużycia energii, monitorowania zużycia wody itp.). Aby ta funkcja działała, zmywarka musi być podłączona do HomeWhiz i mieć dostęp do internetu. Możesz monitorować informacje o zużyciu swojej inteligentnej zmywarki według różnych okresów czasowych i oszczędzać pieniądze, otrzymując sugestie dotyczące ograniczenia zużycia.

Dane o spożyciu w aplikacji HomeWhiz mają charakter wyłącznie informacyjny i mogą różnić się od rzeczywistych danych o zużyciu.

Wartości podane na etykiecie produktu są uzyskiwane w standardowych warunkach laboratoryjnych. Wartości zużycia mogą się różnić w zależności od warunków użytkowania i klimatu klienta.

HomeWhiz włączony / wyłączony

Naciśnij przycisk pilota, aby włączyć funkcję.



Jeśli naciśniesz przycisk pilota, gdy funkcja jest włączona, funkcja HomeWhiz zostanie wyłączona, a wyświetlacz produktu wróci do wyświetlacza czasu opóźnienia/czasu trwania programu. W pozycji wyłączonej dioda LED przycisku HomeWhiz się wyłącza.

Możesz śledzić, czy połączenie bezprzewodowe jest włączone czy wyłączone, na podstawie wskaźnika na produkcie. Jeśli połączenie bezprzewodowe jest wyłączone, możesz zobaczyć, że ikona HomeWhiz jest wyłączona. Jeśli ikona HomeWhiz jest stale włączona, połączenie bezprzewodowe produktu jest włączone, a produkt jest połączony z siecią bezprzewodową. Jeśli ikona HomeWhiz migała nieustannie w krótkich odstępach, to jest włączona, ale nie połączyła się z siecią lub próbuje się połączyć.

Włączanie/wyłączanie bezprzewodowego

Gdy komputer jest włączony, naciśnij i przytrzymaj przycisk "Menu" przez 1 sekundę, aby wejść do menu ustawień. Podążaj za ekranem i używaj <- and="" +=""> przyciski na panelu, aż zapali się wskaźnik połączenia Wi-Fi. Naciśnij przycisk Selection, aby wyłączyć pozycję połączenia Wi-Fi na wyłączenie, jeśli jest włączone; włączać się, jeśli jest wyłączony. W menu ustawień włącz/wyłącz połączenia bezprzewodowego, jeśli połączenie bezprzewodowe jest włączone, wskaźnik połączenia Wi-Fi świeci się nieprzerwanie; jeśli połączenie bezprzewodowe jest wyłączone, wskaźnik połączenia Wi-Fi miga i włącza się i wyłącza w krótkich odstępach czasu.

Gdy bezprzewodowe zostanie włączone "Włączone", Twój komputer automatycznie połączy się z domową siecią korzystając z wcześniejszych ustawień konfiguracji.

Usuwanie ustawień HomeWhiz

Gdy zmywarka jest włączona, naciśnij i przytrzymaj pilot oraz klawisz kierunku menu (-) przez 5 sekund. Po odliczaniu 5 - 4 - 3 - 2 - 1 na ekranie, Twoje ustawienia zostaną usunięte.

HomeWhiz – rozwiązywanie problemów

Jeśli napotkasz jakiekolwiek problemy z kontrolą lub połączeniem, wykonaj następujące kroki. Jeśli problem się utrzyma, wykonaj kolejny krok.

1. Sprawdź, czy Twoje urządzenie jest podłączone do internetu.
2. Zamknij i ponownie otwórz aplikację HomeWhiz na swoim smartfonie.
3. Zrestartuj swoje urządzenie inteligentne.
4. Sprawdź status połączenia bezprzewodowego zmywarki. Jeśli jest "Połączenie bezprzewodowe: wyłączone", przełącz na "Połączenie bezprzewodowe: włączone", poczekaj aż urządzenie się połączy, zamknij i ponownie otwórz aplikację HomeWhiz na swoim smartfonie.
5. Jeśli połączenia nie można nawiązać powyższymi operacjami, powtórz początkowe ustawienia produktu na urządzeniu.
6. Jeśli problem się utrzymuje, skontaktuj się z autoryzowanym serwisem.

7.6.1 CustomWash / Xmode

Ta funkcja to inteligentne narzędzie, które pozwala spersonalizować program prania za pomocą aplikacji HomeWhiz. Po ukończeniu wybranego programu możesz użyć tej funkcji, aby ocenić program za pomocą HomeWhiz. Na podstawie swojej oceny możesz następnie spersonalizować program za pomocą aplikacji.

Dzięki tej funkcji zaktualizowany program może ulegać zmianom w zużyciu energii i wody oraz w czasie trwania programu. Programy wspierające tę funkcję są oznaczane tym symbolem ( ) w aplikacji HomeWhiz.

To urządzenie wykorzystuje technologie sztucznej inteligencji (AI), aby poprawić jakość mycia, efektywność energetyczną i łatwość użytkowania. Funkcja A-Wash personalizuje przyszłe programy mycia poprzez optymalizację parametrów programu na podstawie opcjonalnych opinii użytkowników oraz danych z czujników operacyjnych. System lokalnie dostosowuje parametry takie jak temperatura prania czy czas trwania programu, analizując liczbę sprzężeń zwrotnych, aby lepiej odpowiadać preferencjom użytkownika. Regulacje generowane przez AI są jedynie funkcjami wspierający-

mi i nie mogą nadpisać funkcji krytycznych dla bezpieczeństwa, limitów sprzętowych ani zdefiniowanych z góry limitów. Użytkownicy zachowują kontrolę nad wyborem programów i mogą zdecydować, czy zatwierdzają korekty cyklu, przekazując informacje zwrotne za pośrednictwem aplikacji HomeWhiz. Funkcje AI przetwarzają jedynie dane z czujników operacyjnych i kategoryczne opinie użytkowników, nie ujawniają surowych parametrów systemu oraz nie wymagają ani nie udostępniają danych osobowych. Te środki przejrzystości...**Artykuł 50 unijnej ustawy o AI**jest odpowiednio dostarczana.

7.7 Wykorzystanie danych Homewhiz

Gdy ten produkt łączy się z internetem, zbiera i przesyła dane o użytkowaniu (np. wybrany program, czas trwania programu, kody błędów). Zgodnie z unijnym rozporządzeniem o ochronie danych (rozporządzenie UE 2023/2854) masz prawo do dostępu do tych danych i ich zarządzania.
Aby uzyskać szczegółowe informacje o tym, jakie dane są zbierane, jak są wykorzystywane i jak do nich uzyskiwać, prosimy odwiedzić:
www.homewhiz.com/eu-data-act-policy

7.8 Modyfikacja programu do pobrania

Możesz zmienić ostatni program w produkcie, Pobrany program, za pomocą aplikacji Homewhiz. Możesz zobaczyć, jakie mogą być programy do pobrania i jaki jest domyślny program do pobrania w tabeli informacji o programie i średnich wartościach zużycia.

Aby zmienić program do pobrania:
-Połącz się ze swoim produktem z aplikacji HomeWhiz.
-Włącz funkcję zdalnego sterowania w produkcie.
-Przejdź do strony ustawień produktu z aplikacji HomeWhiz.
-Przejdź do strony Pobierz program ze strony ustawień produktu.
-Wybierz żądany program na stronie Pobierz program i naciśnij przycisk Pobierz program w aplikacji HomeWhiz.
-Podczas pobierania programu na produkcie oraz w aplikacji HomeWhiz zostanie wyświetlona animacja.
-Po zakończeniu procesu pobierania możesz użyć nowo wybranego programu do pobrania, wybierając go z produktu lub z aplikacji HomeWhiz.

Jeśli pobierzesz inny program do produktu, poprzedni wybór zostanie anulowany.

Do produktu można pobrać dowolną liczbę programów, a program do pobrania można zmienić w dowolnym momencie. Wystarczy, że urządzenie inteligentne i produkt są podłączone do Internetu i aby funkcja zdalnego sterowania w produkcie była włączona.

7.9 Uruchamianie programu

Po wybraniu programu i dodatkowych funkcji zamknij drzwiczki, aby uruchomić maszynę.
Maszyna przeprowadza proces zmiękczania wody w zależności od twardości wody z sieci wodociągowej. Czas prania może się różnić w trakcie trwania programu, w zależności od temperatury w pomieszczeniu, w którym znajduje się pralka, temperatury wody z sieci i ilości naczyń.
Uważaj, aby nie otworzyć drzwi maszyny podczas jej pracy. Po otwarciu drzwi urządzenia może wydobyć się para, zachowaj ostrożność.
Po chwili milczenia w trybie czuwania w celu całkowitego spuszczenia pozostałej wody z naczyń i urządzenia po wypłukaniu oraz w celu wyczyszczenia zmiękczacza wody, kontynuuje on pracę na etapie suszenia.

7.10 Rezygnacja z Programu

Otwórz drzwi urządzenia, naciśnij i przytrzymaj przez trzy sekundy przycisk wyboru programu / Anuluj program. Po wyświetleniu na ekranie odliczania 3 – 2 – 1, 0:01 zamknij drzwi maszyny i poczekaj na zakończenie procesu opróżniania. Proces opróżniania jest zakończony w ciągu 2 minut, a po zakończeniu urządzenie wyda ostrzeżenie dźwiękowe.
W zależności od etapu anulowanego programu, detergent lub nabłyszczacz mogą pozostać w pralce i/lub na umytych rzeczach.

7.11 Wskaźnik ostrzegawczy niedoboru soli

Aby dowiedzieć się, czy ilość soli zmiękczającej w urządzeniu jest wystarczająca, sprawdź wskaźnik ostrzegawczy o niedoborze soli na ekranie urządzenia. Gdy wskaźnik ostrzegawczy o niedoborze soli na ekranie urządzenia zacznie się świecić, należy ponownie napełnić pojemnik na sól solą.
Regulacja poziomu twardości wody jest wyjaśniona w rozdziale System zmiękczania wody.

7.12 Wskaźnik ostrzegawczy niedoboru nabłyszczacza

Aby dowiedzieć się, czy ilość nabłyszczacza w urządzeniu jest wystarczająca, sprawdź wskaźnik ostrzegawczy o braku nabłyszczacza na ekranie urządzenia. Gdy wskaźnik ostrzegawczy o braku nabłyszczacza na ekranie urządzenia zacznie się świecić, należy uzupełnić komorę na nabłyszczacz.

Regulacja ilości płynu nabłyszczającego

1. Po włączeniu urządzenia naciśnij przycisk Menu przez 3 sekundy.

W niektórych modelach wystarczy jednokrotne naciśnięcie przycisku menu, aby wejść do menu ustawień.

2. Użyj <- i +>, aby przejść do pozycji "P:" na ekranie.
3. Dostosuj do odpowiedniego poziomu za pomocą wyboru.
4. Wyłącz urządzenie za pomocą przycisku Włącz / Wyłącz, aby zapisać.

W pozycji P:0 w programie prania nie jest dodawany nabłyszczacz.
W pozycji P:1 dodaje się 1 dawkę nabłyszczacza.
W pozycji P:2 aplikuje się 2 dawki nabłyszczacza.
W pozycji P:3 aplikuje się 3 dawki nabłyszczacza.
W pozycji P:4 aplikuje się 4 dawki nabłyszczacza.

7.13 Zakończenie programu

Gdy wybrany program zakończy się, pojawi się ostrzeżenie dźwiękowe o konieczności wyłączenia komputera.
To ostrzeżenie dźwiękowe jest powtarzane w określonych odstępach czasu, aż urządzenie się wyłączy.
Po zakończeniu programu prania zapala się wskaźnik końca programu.

1. Otwórz pokrywę urządzenia.
2. Naciśnij przycisk włączania/wyłączania, aby wyłączyć urządzenie.
3. Zamknij kran.
4. Odłącz urządzenie od gniazdka.

Aby oszczędzać energię, urządzenie wyłącza się automatycznie po zakończeniu programu lub jeśli program nie jest uruchomiony.
Po umyciu naczyń pozostaw je w pralce na około 15 minut, aby ostygły. Jeśli w tym czasie zostawisz uchylone drzwi pralki, naczynia szybciej wyschną. Zwiększy to wydajność suszenia Twojej maszyny.

8 Konserwacja i czyszczenie

8.1 Konserwacja i czyszczenie

Przeczytaj najpierw sekcję "Instrukcje bezpieczeństwa"!

Odłącz zmywarkę i zakręć kran przed czyszczeniem.

Do czyszczenia nie używaj materiałów ściernych.

Filtr i ramiona spryskujące należy czyścić co najmniej raz w tygodniu, aby zapewnić wydajną pracę zmywarki.

Regularne czyszczenie przedłuży żywotność produktu i zmniejszy typowe problemy.

Czyszczenie zewnętrznej powierzchni zmywarki

Delikatnie przetrzyj zewnętrzną część zmywarki i uszczelki drzwi delikatnym środkiem czyszczącym i wilgotną szmatką. Wytrzyj "panel sterowania" tylko lekko damp płótno.

Czyszczenie wnętrza zmywarki

Zmywarkę należy czyścić co miesiąc detergentem lub specjalnymi środkami do czyszczenia zmywarek, uruchamiając zmywarkę w cyklu pracującym w najwyższej możliwej temperaturze. Pomoże to usunąć zanieczyszczenia i kamień z wnętrza zmywarki. Jeśli w zmywarce pozostaje woda, spuść ją ze zmywarki, postępując zgodnie z procedurą opisaną w rozdziale "Anulowanie cyklu". Jeśli nie można spuścić wody, wyjmij filtry zgodnie z opisem w rozdziale "Czyszczenie filtrów" i sprawdź dno zmywarki pod kątem cząstek brudu, które nagromadziły się i zablokowały drogę wodną, a następnie wyczyść je w razie potrzeby.

8.2 Czyszczenie filtrów

(w zależności od modelu)

Czyść filtry co najmniej raz w tygodniu, aby zapewnić wydajną pracę zmywarki. Sprawdź, czy na filtrach nie pozostały resztki jedzenia. Jeśli pozostaną jakiekolwiek resztki jedzenia, wyjmij filtry i dokładnie wyczyść je pod bieżącą wodą.

1. Wyjmij mikrofiltr i grupę filtrów zgrubnych, obracając je w kierunku przeciwnym do ruchu wskazówek zegara i wyciągając.

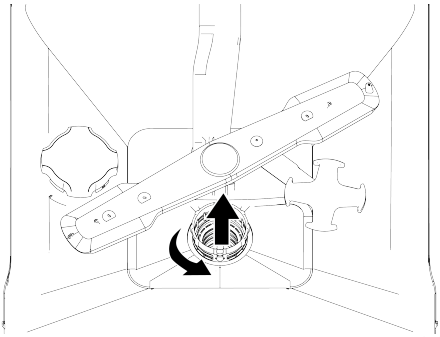

2. Wyciągnij metalowy/plastikowy filtr (3).

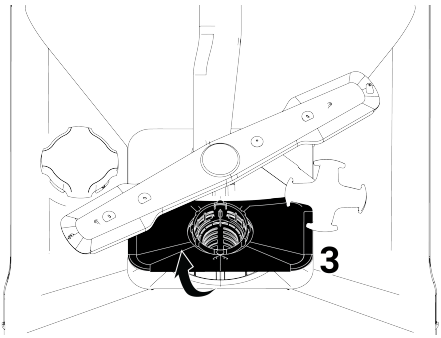

3. Naciśnij dwa zatrzaski na filtrze zgrubnym do środka, aby oddzielić filtr zgrubny od grupy.

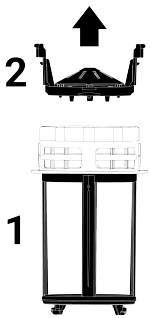

4. Wyczyść wszystkie trzy filtry pod bieżącą wodą za pomocą szczotki.
5. Wymień metalowy/plastikowy filtr.
6. Włóż filtr zgrubny do mikrofiltra. Upewnij się, że jest prawidłowo ustawiony. Obróć zgodnie z ruchem wskazówek zegara, aż usłyszysz kliknięcie.

Zmywarki nie wolno używać bez filtrów.

Nieprawidłowa instalacja filtrów zmniejszy wydajność prania.

8.3 Czyszczenie filtra węża

Zmywarka jest zabezpieczona przed uszkodzeniem przez brud (piasek, glinę, rdzę itp.) z sieci wodociągowej lub sieci wodociągowej za pomocą filtra w wężu doprowadzającym wodę. Od czasu do czasu sprawdzaj filtr i wąż i czyść je w razie potrzeby.

1. Zakręć kran i odłącz wąż.
2. Po wyjęciu filtra z węża wyczyść go pod bieżącą wodą.
3. Umieść oczyszczony filtr z powrotem na swoim miejscu w wężu.
4. Podłącz wąż do kranu.

(w zależności od modelu)

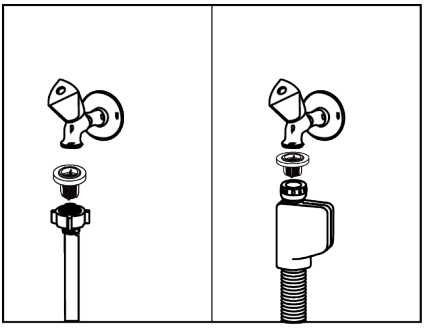

8.4 Czyszczenie śmigieł

Wirniki należy czyścić co najmniej raz w tygodniu, aby zapewnić wydajną pracę maszyny.

Dolne śmigło

Sprawdź, czy dolne otwory wirnika (1) są zatkane. Jeśli jest blokada, wyjmij wirnik i wyczyść go. Dolny wirnik można zdjąć, pociągając go do góry (w zależności od modelu)

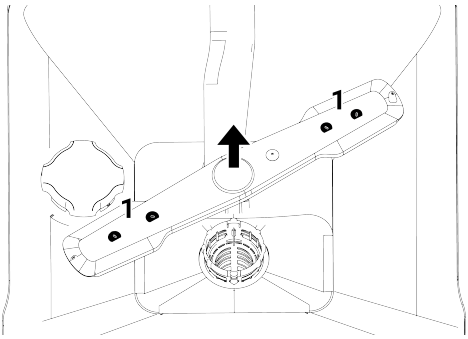

Sprawdź, czy otwory w zespole wirnika nie są zatkane. Jeśli jest blokada, wyjmij zespół wirnika i wyczyść go. (W zależności od modelu)

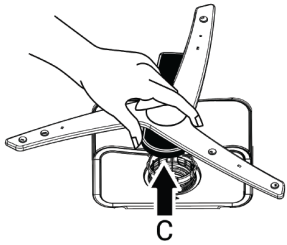

Aby zdjąć i wyczyścić dolną grupę śmigła, przytrzymaj ją jedną ręką z punktów (C) pokazanych na rysunku i pociągnij do góry. Po oczyszczeniu ponownie zamocuj grupę śmigieł, wykonując te same czynności w odwrotnej kolejności. (W zależności od modelu)

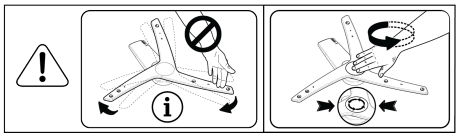

Nie próbuj obracać śmigła, trzymając za końce. Próba obrócenia go za końce może spowodować pęknięcie przekładni wewnątrz śmigła.

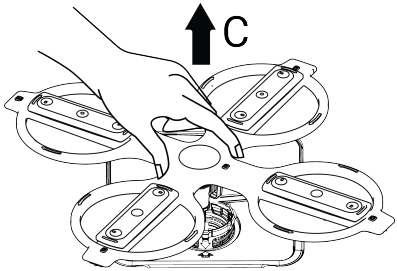

Aby zdjąć i wyczyścić dolną grupę śmigła, przytrzymaj ją jedną ręką z punktów (C) pokazanych na rysunku i pociągnij do góry. Po oczyszczeniu ponownie zamocuj grupę śmigieł, wykonując te same czynności w odwrotnej kolejności. (W zależności od modelu)

Górne śmigło

Sprawdź, czy otwory górnego wirnika (1) są zatkane. Jeśli jest blokada, wyjmij wirnik i wyczyść go. Możesz zdjąć górny wirnik, obracając jego nakrętkę w lewo.

Podczas ponownego mocowania górnego śmigła należy całkowicie dokręcić nakrętkę.

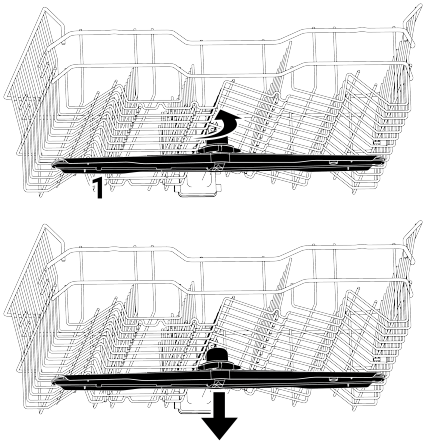

9 Rozwiązywanie problemów

9.1 Kody błędów, przyczyny i rozwiązania

Kod błędu	Powód	Rozwiązanie
Ostrzeżenie E01 P1 Mruga. Dioda zasilania miga.	Błąd wnikania wody do obudowy	1- Aktywowany jest algorytm wykrywania błędów. 2- Program się kończy. Jeśli ciągle widzisz błąd, 1-Wyłącz prąd. 2. Zamknij zawór. 3. Skontaktuj się z autoryzowanym serwisem.
Ostrzeżenie E02 P2 Mruga Ikona odcięcia wody się rozświetla. Dioda LED pralki się zapala.	Błąd przerwy w dostawie wody	Sprawdź sieć.
	Filtr jest zatkany.	1-Odłącz zasilanie. 2. Odłączyć dopływ wody. 3. Usuń wąż wlotowy. 4. Sprawdź i wyczyść filtr. 5. Podłącz zasob wodociągowy. 6. Podłącz prąd.
	Inne	Jeśli błąd się utrzyma, 1- Wyłącz swoją maszynę. 2. Skontaktuj się z autoryzowanym serwisem.
Ostrzeżenie E06 P2 mruga P6 mruga	Czujnik temperatury wewnątrz maszyny jest uszkodzony.	Jeśli ciągle widzisz ten błąd i wydajność prania się pogorszyła, 1- Wyłącz swoją maszynę. 2. Skontaktuj się z autoryzowanym serwisem.
Ostrzeżenie E07 F2 miga Mruganie F1 i F2	Wodomierz jest uszkodzony.	1- Aktywowany jest algorytm wykrywania błędów. 2- Program się kończy. Jeśli ciągle widzisz błąd, 1-Wyłącz prąd. 2. Zamknij zawór. 3. Skontaktuj się z autoryzowanym serwisem.

Kody błędów mogą się różnić w zależności od modelu.

9.2 Rozwiązywanie problemów

Maszyna nie działa.

- Wtyczka zasilania może nie być podłączona do prądu. >>> Sprawdź, czy wtyczka zasilająca jest podłączona do zasilania.
- Bezpiecznik mógł się przepalić. >>> Sprawdź bezpieczniki w swoim domu.
- Może nie być wody. >>> Upewnij się, że kran wlotowy jest otwarty.

- Drzwi maszyny mogą być otwarte. >>> Upewnij się, że zamkniesz drzwi maszyny.
- Przycisk "On/Off" mógł nie zostać naciśnięty. >>> Upewnij się, że włączyłeś urządzenie, naciskając przycisk "On/Off".

Naczynia nie są odpowiednio umyte.

- Naczynia są ułożone niedbałe. >>> Umieść naczynia zgodnie z instrukcjami instrukcji.
- Wybrano niewłaściwy program. >>> Proszę wybrać program, który myje się w wyższej temperaturze i przez dłuższy czas.
- Naczynia są bardzo brudne >>> Usuń gruby brud z naczyń serwetką przed włożeniem do zmywarki.
- Śruby są zablokowane. >>> Przed uruchomieniem programu ręcznie obróć zarówno górne, jak i dolne śruby, aby zapewnić ich swobodny obrót.
- Otwory wentylacyjne śmigieł są zatkane. >>> Dolne lub górne otwory wentylacyjne śmigieł mogą być zatkane resztkami jedzenia, takimi jak nasiona cytryny. Regularnie czyść śruby napędowe, jak pokazano w sekcji "Czyszczenie i konserwacja".
- Filtry są zatkane. >>> Sprawdź, czy system filtrów jest czysty. Regularnie czyść system filtrów, jak pokazano w sekcji "Czyszczenie i konserwacja".
- Filtry nie są prawidłowo zamontowane. >>> Sprawdź system filtrów i upewnij się, że są prawidłowo zamontowane.
- Koszyki są przeładowane. >>> Nie przeciążaj koszyków ponad ich pojemność.
- Detergent był przechowywany w nieodpowiednich warunkach. >>> Jeśli używasz detergentu w proszku, nie przechowuj opakowania detergentu w wilgotnych miejscach. Jeśli to możliwe, przechowuj ją w pojemniku z pokrywką. Zalecamy stosowanie detergentu w tabletkach dla łatwiejszego przechowywania.
- Dodano za mało detergentu. >>> Jeśli używasz detergentu w proszku, dodaj odpowiednią ilość w zależności od poziomu zabrudzenia naczyń i instrukcji programu. Zalecamy stosowanie detergentu w tabletkach, aby uzyskać najlepsze efekty.
- Środek płukany to za mało. >>> Sprawdź wskaźnik ostrzegawczo o niskim poziomie płukania i dodaj środek płukany, jeśli zajdzie taka potrzeba. Jeśli w pralce jest wystarczająco dużo środka płukającego, zwiększ jego ustawienie.
- Pokrywa komory na detergent nie jest zamknięta. >>> Po napełnieniu detergentem koniecznie zamknij pokrywę schowka detergentu.

Naczynia nie są suszone.

- Naczynia są ułożone niedbałe. >>> Ustaw naczynia tak, aby podczas mycia nie zbierała się w nich woda.
- Środek płukany to za mało. >>> Sprawdź wskaźnik ostrzegawczo o niskim poziomie płukania i dodaj środek płukany, jeśli zajdzie taka potrzeba. Jeśli w pralce jest wystarczająco dużo środka płukającego, zwiększ jego ustawienie.
- Pralka była opróżniana natychmiast po zakończeniu cyklu prania. >>> Nie opróżniaj pralki od razu po zakończeniu cyklu prania. Pozwól parze uciec, lekko otwierając drzwiczki, a opróżnij maszynę, gdy naczynia ostygną do poziomu dotykalnego. Zacznij opróżniać z dolnego koszyka. Zapobiega to kapaniu wody pozostałej na przedmiotach w górnym koszu.
- Wybrano niewłaściwy program. >>> Programy krótkotrwałe charakteryzują się niską temperaturą płukania, co skutkuje słabą wydajnością suszenia. Dla lepszej wydajności schnięcia wybieraj dłuższe programy.
- Używano detergentu do tabletek, ale przycisk tabletki nie został naciśnięty >>> Jeśli Twoja maszyna ma funkcję "detergentu do tabletek" przy użyciu detergentu wielofunkcyjnego, aktywuj ją.
- Jakość powierzchni naczyń kuchennych jest słaba. >>> Naczynia kuchenne z uszkodzonymi powierzchniami nie zapewniają oczekiwanej wydajności prania i nie są higienicznie bezpieczne w użyciu. Ponadto woda jest trudna do odprowa-

dzenia z uszkodzonych powierzchni. Mycie takich naczyń w zmywarce nie jest zalecane.
- Naturalne jest, że problemy z wysychaniem naczynia teflonowego są naturalne. Jest to związane z naturą teflonu. Ponieważ teflon i woda mają różne napięcia powierzchniowe, krople wody pozostają na powierzchni teflonu niczym kulki.

Na naczyniach pozostają plamy po herbacie, kawie lub szmince.
- Wybrano niewłaściwy program. >>> Proszę wybrać program, który myje się w wyższej temperaturze i przez dłuższy czas.
- Jakość powierzchni naczyń kuchennych ulega pogorszeniu. >>> Plamy po herbacie, kawie i innych plamach malowanych przeniknęły do uszkodzonych powierzchni, przez co nie nadają się do zmywarki. Oczekiwana wydajność prania nie może być osiągnięta przy użyciu naczyń o uszkodzonych powierzchniach, a ich użycie nie jest higieniczne. Mycie takich naczyń w zmywarce nie jest zalecane.
- Detergent był przechowywany w nieodpowiednich warunkach. >>> Jeśli używasz detergentu w proszku, nie przechowuj opakowania detergentu w wilgotnych miejscach. Jeśli to możliwe, przechowuj ją w pojemniku z pokrywką. Zalecamy stosowanie detergentu w tabletkach dla łatwiejszego przechowywania.

Naczynia pozostawiają plamy z kamienia wapiennego, a szkło nabiera mętnego wyglądu.
- Środek płukany to za mało. >>> Sprawdź wskaźnik ostrzegawczo o niskim poziomie płukania i dodaj środek płukany, jeśli zajdzie taka potrzeba. Jeśli w pralce jest wystarczająco dużo środka płukającego, zwiększ jego ustawienie.
- Ustawienie twardości wody jest zbyt niskie lub poziom soli jest niewystarczający. >>> Sprawdź ustawienie twardości wody, dokładnie mierząc twardość wody z kranu.
- Jest wyciek soli. >>> Podczas nadziewania solą uważaj, aby nie rozlać jej wokół otworu nadzienia. Po napełnieniu solą upewnij się, że pokrywa zbiornika soli jest zamknięta. Uruchom program do mycia przed myciem, aby usunąć rozlaną sól z wnętrza pralki. Sprawdź pokrywkę ponownie na koniec programu, ponieważ wszelkie cząsteczki soli pozostające pod pokrywką rozpuszczą się podczas wstępnego mycia i mogą się poluzować.

W środku maszyny czuć dziwny zapach.
- Nowa pralka ma swój charakterystyczny zapach. Ten zapach znika po kilku praniach.
- Filtry są zatkane. >>> Sprawdź, czy system filtrów jest czysty. Regularnie czyść system filtrów, jak pokazano w sekcji "Czyszczenie i konserwacja".
- Dozownik płukania zawiera chemikalia, które mogą powodować zapachy. >>> Nie używaj chemikaliów takich jak ocet, detergent do prania ręcznego czy środek odkamieniający.
- Brudne naczynia leżały w zmywarce przez 2-3 dni. >>> Jeśli nie zamierzasz uruchomić pralki od razu po włożeniu naczyń, usuń brud z naczyń i co dwa dni uruchamiaj program wstępnego mycia bez detergentu. W takich przypadkach nie zamykaj całkowicie drzwi maszyny, aby zapobiec powstawaniu zapachów wewnątrz urządzenia. Możesz także korzystać z dostępnych na rynku środków do usuwania zapachów i środków do czyszczenia praczek.

Plamy rdzy, przebarwienia i zużycie powierzchni naczyń.
- Jest wyciek soli. >>> Sól może powodować degradację i rdzewę na metalowych powierzchniach. Podczas nadziewania solą uważaj, aby nie rozlać jej wokół otworu nadzienia. Po napełnieniu solą upewnij się, że pokrywa zbiornika soli jest zamknięta. Usuń rozlaną sól z wnętrza pralki, uruchamiając program wstępnego mycia. Sprawdź pokrywkę ponownie na koniec programu, ponieważ wszelkie czą-

steczki soli pozostające pod pokrywką rozpuszczą się podczas wstępnego mycia i mogą się poluzować.
- Słone resztki jedzenia pozostają na naczyniach od dawna. >>> Jeśli sztućce skażone takim jedzeniem mają zostać w zmywarce, należy je wstępnie umyć, aby usunąć brud z powierzchni, lub naczynia należy umyć natychmiast.
- Instalacja elektryczna nie ma przewodu uziemiającego. >>> Sprawdź, czy Twój komputer jest podłączony do prawidłowej linii uziemienia. W przeciwnym razie elektryczność statyczna generowana wewnątrz maszyny powoduje łuki i wgłębienia na powierzchni metalowych przedmiotów, usuwając warstwę ochronną i powodując przebarwienia.
- Stosowano mocne środki czyszczące, takie jak wybielacz. >>> Warstwa ochronna na powierzchniach metalowych ulega uszkodzeniu przy kontakcie z środkami czystościmi, takimi jak wybielacz, i z czasem traci skuteczność. Nie myj naczyń wybielaczem.
- Metalowe narzędzia, zwłaszcza noże, były używane do celów innych niż zamierzone. >>> Używanie noży do takich celów jak otwieranie puszek uszkadza ochronną powłokę na końcach. Nie używaj metalowych przyborów kuchennych do celów innych niż ich przeznaczenie.
- Sztućce wykonane są ze stali nierdzewnej niskiej jakości. >>> rdzewienie jest nieuniknione przy takich przedmiotach i nie powinno się ich myć w zmywarkach.
- Wcześniej zardzewiałe przybory kuchenne myłem w zmywarce. >>> Podczas prania rdza z zardzewiałego przedmiotu może przenosić się na inne powierzchnie ze stali nierdzewnej, powodując również powstawanie rdzy na tych powierzchniach. Takich rzeczy nie należy myć w zmywarkach.

Na dozowniku detergentu są pozostałości detergentu.
- Detergent dodano na długo przed rozpoczęciem cyklu prania. >>> Koniecznie dodaj detergent tuż przed rozpoczęciem prania.
- Pokrywka dozownika detergentu nie otwiera się podczas prania. >>> Umieść naczynia tak, aby nie blokowało otwierania pokrywy dozownika detergentu i przepływu wody z wirników do dozownika.
- Detergent był przechowywany w nieodpowiednich warunkach. >>> Jeśli używasz detergentu w proszku, nie przechowuj opakowania detergentu w wilgotnych miejscach. Jeśli to możliwe, przechowuj ją w pojemniku z pokrywką. Zalecamy stosowanie detergentu w tabletkach dla łatwiejszego przechowywania.
- Otwory wentylacyjne śmigieł są zatkane. >>> Dolne lub górne otwory wentylacyjne śmigieł mogą być zatkane resztkami jedzenia, takimi jak nasiona cytryny. Regularnie czyść śruby napędowe, jak pokazano w sekcji "Czyszczenie i konserwacja".

Wzory i dekoracje na naczyniach kuchennych blakną.
- Szkła wzorzyste i porcelana z wzorami szkliwienia nie nadają się do mycia w zmywarce. Producenci zastawy szklanej i porcelanowej nie zalecają mycia tego typu naczyń w zmywarce.

Naczynia są porysowane.
- Kuchenne przybory i akcesoria wykonane z aluminium lub zawierające aluminium nie powinny być myte w zmywarce.
- Jest wyciek soli. >>> Podczas nadziewania solą uważaj, aby nie rozlać jej wokół otworu nadzienia. Rozsypana sól może powodować zadrapania. Po napełnieniu solą upewnij się, że pokrywa zbiornika soli jest zamknięta. Uruchom program do mycia przed myciem, aby usunąć rozlaną sól z wnętrza pralki. Sprawdź pokrywkę ponownie na koniec programu, ponieważ wszelkie cząsteczki soli pozostające pod pokrywką rozpuszczą się podczas wstępnego mycia i mogą się poluzować.

- Ustawienie twardości wody jest zbyt niskie lub poziom soli jest niewystarczający. >>> Sprawdź ustawienie twardości wody, dokładnie mierząc twardość wody z kranu.
- Niewłaściwe rozmieszczenie naczyń. >>> Wkładając szklanki i inne szklane naczynia kuchenne do koszyków, opieraj je o krawędź, półki lub szklany drut nośny koszyka, a nie o inne naczynia. Podczas mycia uderzenie wody powodujące, że dwie szklanki lub inne naczynia zderzają się ze sobą, może powodować rysy lub łamanie powierzchni.
- Szklane kubki pozostawiają zamgloną, mleczną plamę, która nie znika po ręcznym wyciera. Po wystawieniu na światło wyłania się niebieskawo-tęczowy kolor.
- Użyto zbyt dużo środka płukującego. >>> Obniż ustawienie płukaka. Pamiętaj, aby posprzątać wszelkie środki płukające, które się rozlewają podczas ponownego napełniania.
- Na szkle doszło do korozji spowodowanej miękką wodą. >>> Sprawdź ustawienie twardości wody, dokładnie mierząc twardość wody z kranu. Jeśli twoja woda z kranu jest miękka (<5 dH), do not use salt. Use washing programs that wash at higher temperatures (such as 60-65 degrees). You can also use commercially available glass-protecting detergents.

W maszynie tworzy się piana.

- Naczynia myto ręcznie płynem do naczyń przed włożeniem do zmywarki, a następnie wkładano do pralki bez płukania. >>> Płyny do mycia naczyń ręcznie nie mają kontroli piany. Nie ma potrzeby mycia naczyń ręcznie detergentem przed włożeniem do zmywarki. Po prostu spłuknij gruby brud z powierzchni naczyń wodą lub zeskrobaj ręcznikiem papierowym lub widelcem.
- Podczas uzupełniania środka do płukania rozlał się środek płukany. >>> Uważaj, aby nie rozlać środka płukania w maszynie podczas uzupełniania. Posprzątaj rozlane środki do płukania ręcznikiem papierowym lub serwetką.
- Pokrywa schowka od środka płukania została otwarta. >>> Pamiętaj, aby zamknąć pokrywę schowka po napełnieniu środkiem do płukania.
- Detergent mógł się przeterminować lub nie był przechowywany w odpowiednich warunkach. >>> Sprawdź informacje na opakowaniu detergentu.

Z zmywarki wycieka piana.

- Maszyna może nie być wypoziomowana lub stopki mogą nie być odpowiednio wyregulowane. >>> Upewnij się, że maszyna jest pozioma.
- Może to przez detergent, którego używasz. >>>Zmień detergent.

Kuchenne przybory się psują.

- Naczynia są ułożone niedbałe. >>> Umieść naczynia zgodnie z instrukcjami instrukcji.
- Koszyki są przeładowane. >>> Nie przeciążaj koszyków ponad ich pojemność.
- Woda pozostaje w zmywarce po zakończeniu programu.
- Filtry są zatkane. >>> Sprawdź, czy system filtrów jest czysty. Regularnie czyść system filtrów, jak pokazano w sekcji "Czyszczenie i konserwacja".
- Wąż odpływowy jest zatkany/zablokowany. >>> Sprawdź wąż odpływowy. Jeśli trzeba, usuń ją, usuń zator i zamontuj ponownie zgodnie z instrukcjami montażu.

10 ZASTRZEŻENIE / OSTRZEŻENIE

Niektóre (proste) awarie mogą być odpowiednio rozwiązane przez użytkownika końcowego bez wystąpienia problemów z bezpieczeństwem lub niebezpiecznego użycia, pod warunkiem że są przeprowadzane w granicach i zgodnie z poniższymi instrukcjami (patrz sekcja "Samonaprawa").

Dlatego, o ile nie jest inaczej zatwierdzone w sekcji "Samonaprawa" poniżej, naprawy należy skierować do zarejestrowanych profesjonalnych naprawców, aby uniknąć problemów z bezpieczeństwem. Zarejestrowany profesjonalny naprawiarz to profesjonalny serwis, któremu producent udzielił do-

stępu do instrukcji i listy części zamiennych tego produktu zgodnie z metodami opisanymi w aktach ustawodawczych zgodnie z dyrektywą 2009/125/WE.

Jednak tylko agent serwisowy (czyli autoryzowani profesjonaliści), z którym możesz się skontaktować przez numer telefonu podanego w instrukcji/karcie gwarancyjnej lub przez autoryzowanego dealera, może świadczyć usługę na warunkach gwarancji. Dlatego prosimy pamiętać, że naprawy wykonywane przez profesjonalnych fachowców (którzy nie są upoważnieni przez Beko)**unieważni gwarancję.**

Samonaprawa

Samodzielną naprawę może wykonać użytkownik końcowy w odniesieniu do następujących części zamiennych: uszczelki, filtry, zawiasy drzwi, kosze, śruby, akcesoria plastikowe itp. (zaktualizowana lista jest również dostępna w support.beko.com od 1 marca 2021 roku).

Ponadto, aby zapewnić bezpieczeństwo produktu i zapobiec ryzyku poważnych urazów, wspomniana samonaprawa powinna być wykonywana zgodnie z instrukcjami w instrukcji obsługi lub dostępnymi w support.beko.com Dla własnego bezpieczeństwa odłącz produkt od prądu przed podjęciem jakiejkolwiek samodzielnej naprawy.

Próby naprawy i naprawy przez użytkowników końcowych części nieobjętych tą listą i/lub nieprzestrzegających instrukcji obsługi dotyczących samodzielnej naprawy lub dostępnych w support.beko.com mogą prowadzić do problemów z bezpieczeństwem niezależnym od Beko i unieważnić gwarancję produktu.

Dlatego zdecydowanie zaleca się, aby użytkownicy końcowi powstrzymywali się od prób przeprowadzania napraw spoza wymienionej listy części zamiennych, kontaktując się w takich przypadkach z upoważnionymi lub zarejestrowanymi fachowcami. Przeciwnie, takie próby ze strony użytkowników końcowych mogą powodować zagrożenia dla bezpieczeństwa i uszkadzać produkt, a w konsekwencji prowadzić do pożaru, powodzi, porażenia prądem i poważnych obrażeń ciała.

Na przykład, ale nie tylko, następujące naprawy muszą być realizowane przez autoryzowanych profesjonalnych naprawców lub zarejestrowanych fachowców: silnik, pompa cyrkulacyjna, pompa odpływowa, pompa ciepła, grzejniki, rury, węże, zaciski, filtry zaworowe, aqua stop, drzwi, panel, karty elektroniczne, karty wyświetlające, przełącznik poziomu, przepływomierz, termostat, czujniki temperatury itp.

Producent/sprzedawca nie ponosi odpowiedzialności w żadnym przypadku, gdy użytkownicy końcowi nie przestrzegają powyższych wymogów.

Dostępność części zamiennych do zmywarki, którą kupiłeś, wynosi 10 lat. W tym czasie dostępne będą oryginalne części zamienne, które pozwolą prawidłowo obsługiwać zmywarkę.